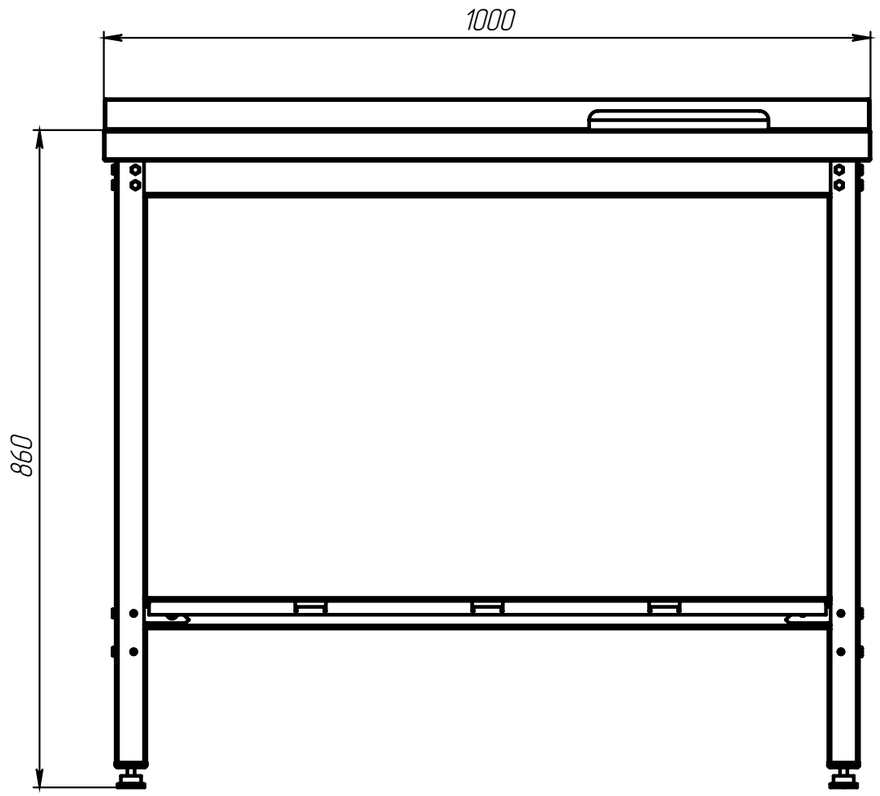
1000
860

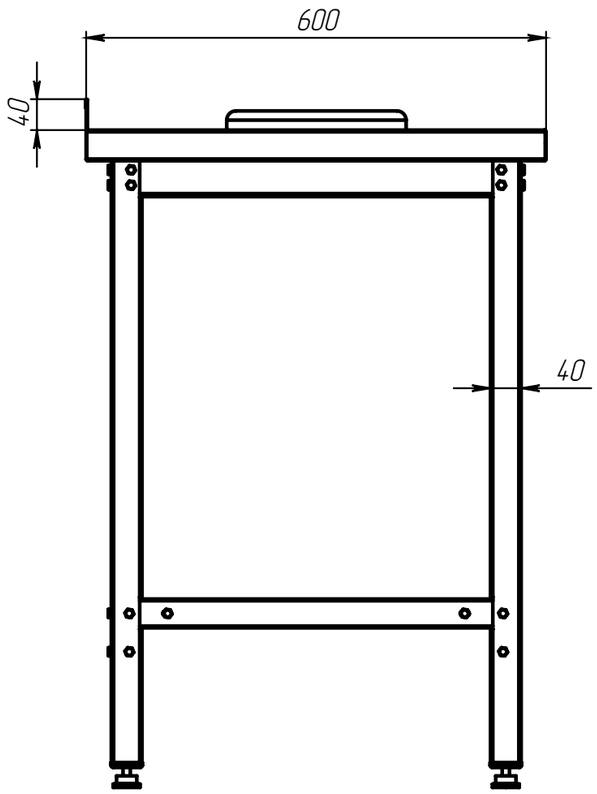
600
40
40

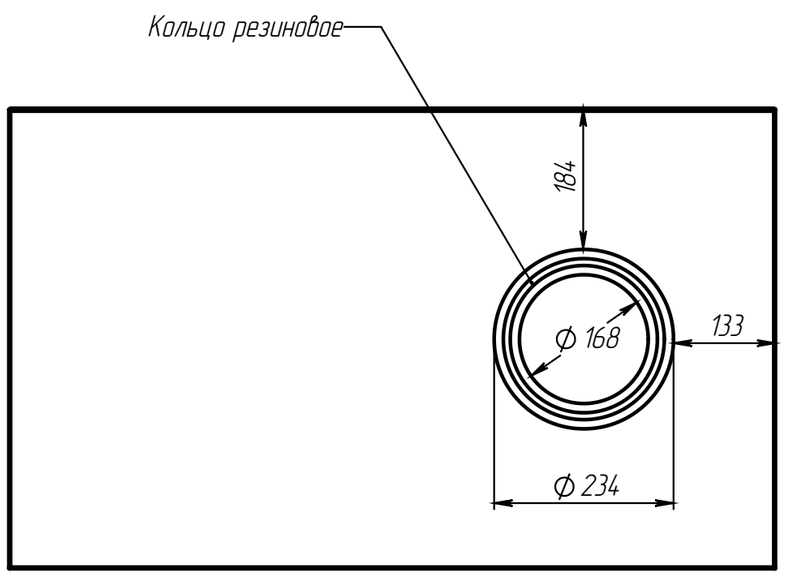
Кольцо резиновое
184
Ф 168
133
Ф 234