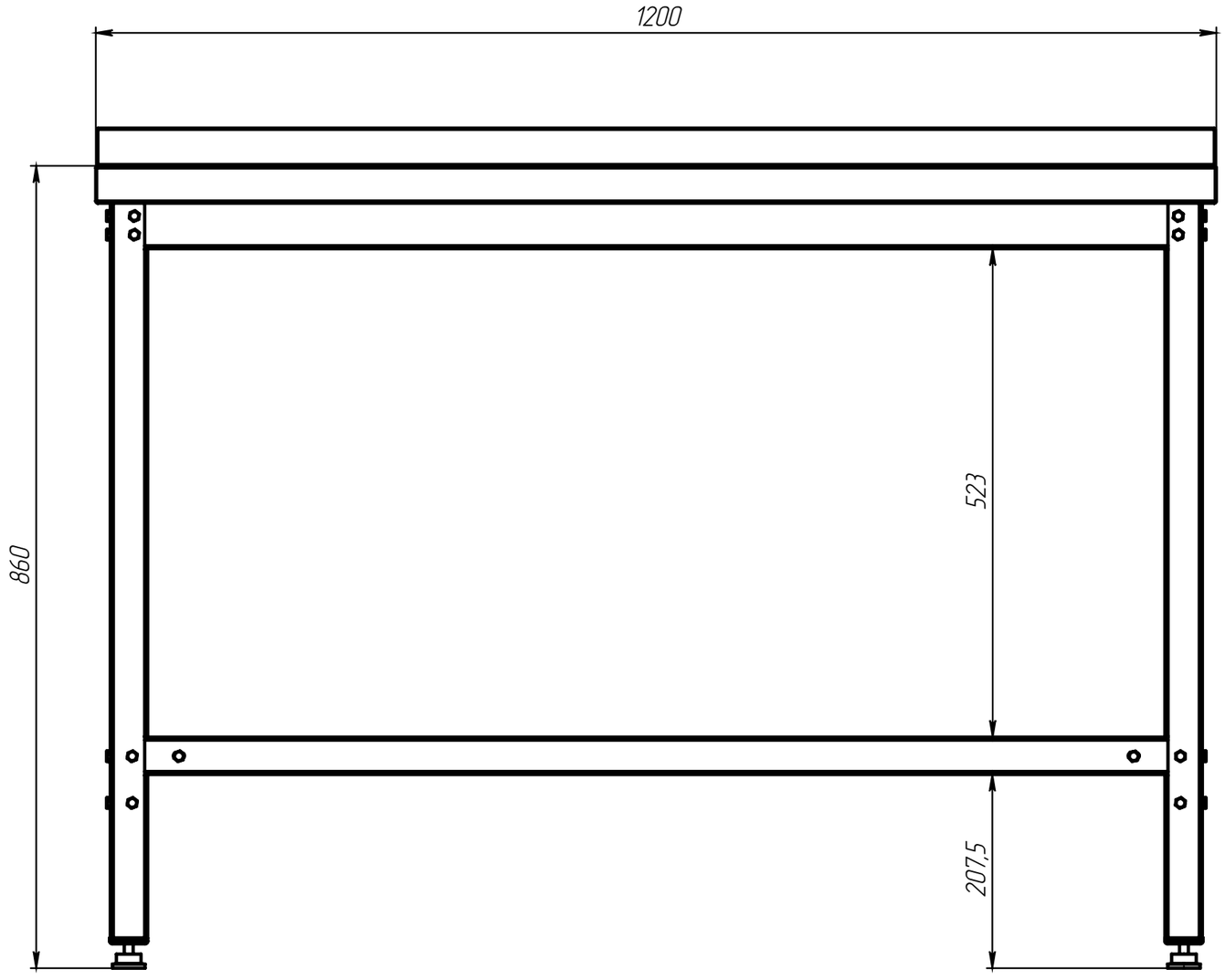
1200
860
523
207,5

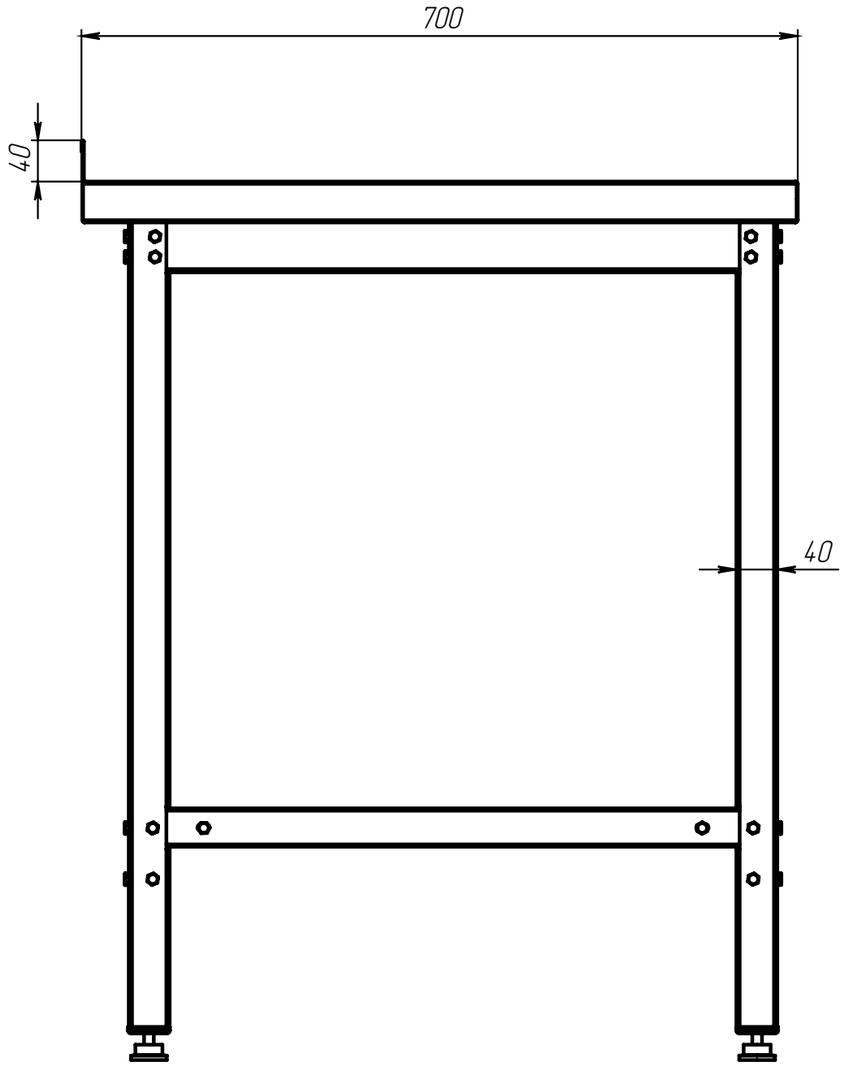
700
40
40