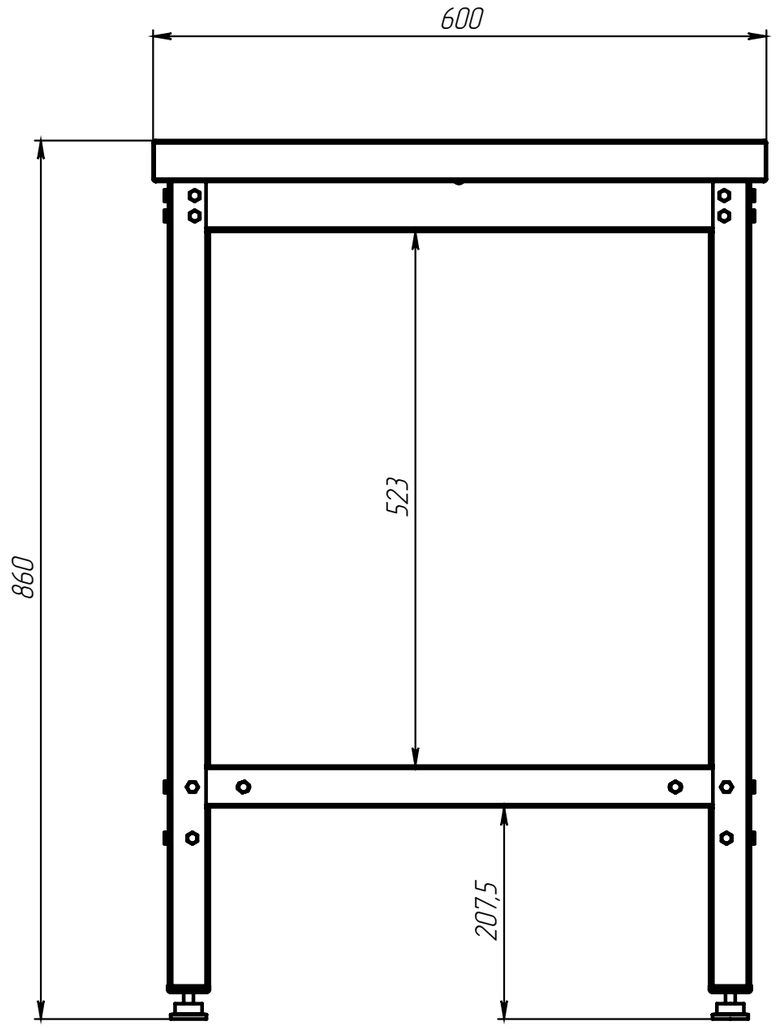
600
860
523
207,5

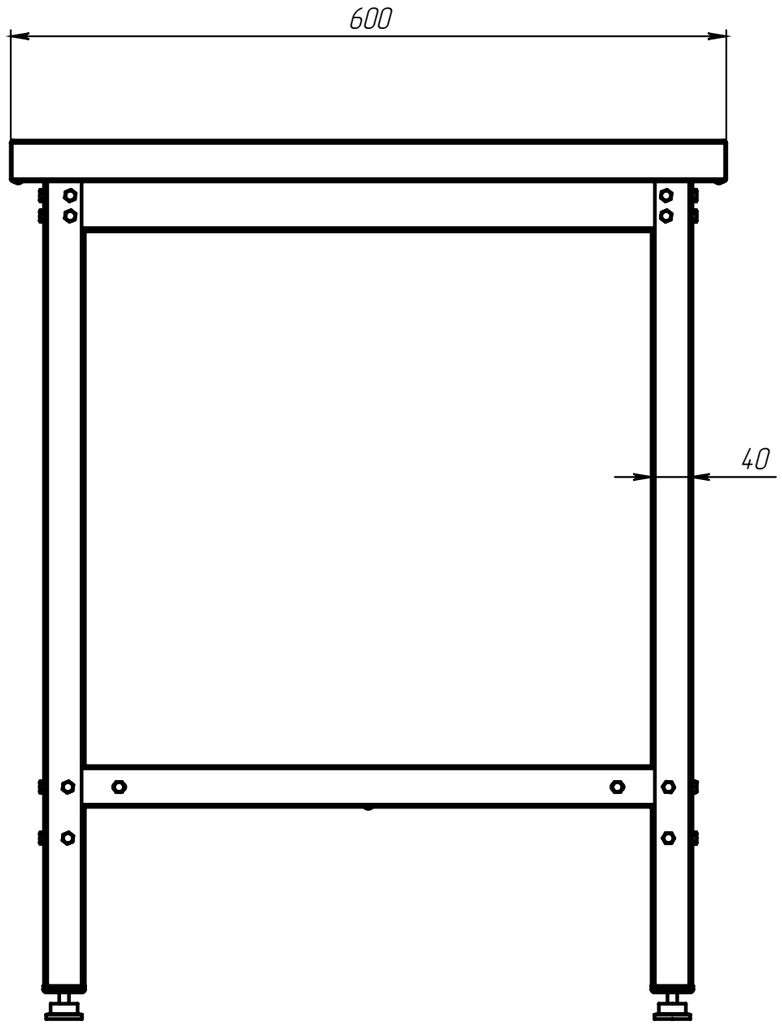
600
40