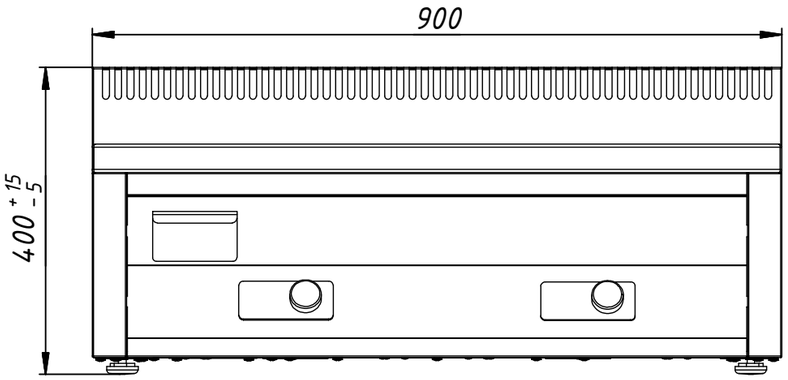

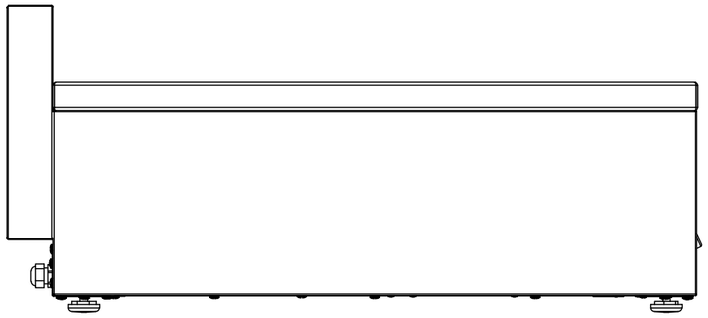

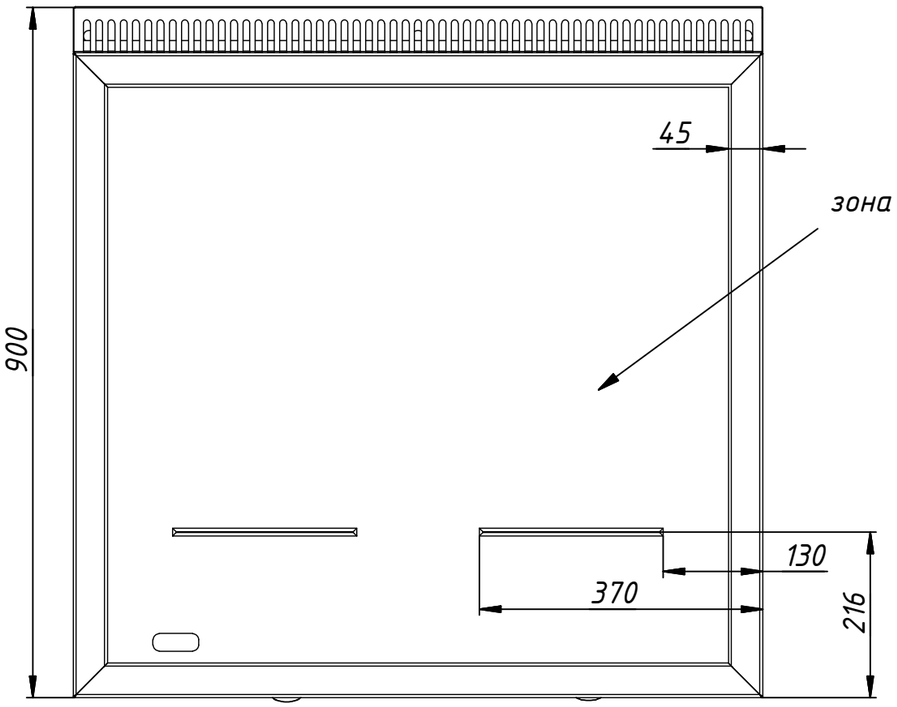

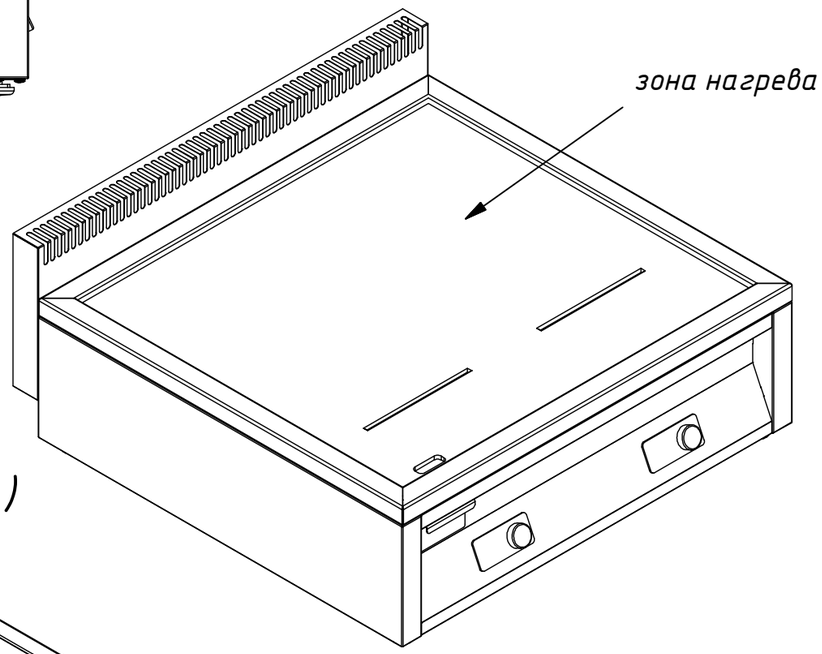

Вид снизу (1 : 10)

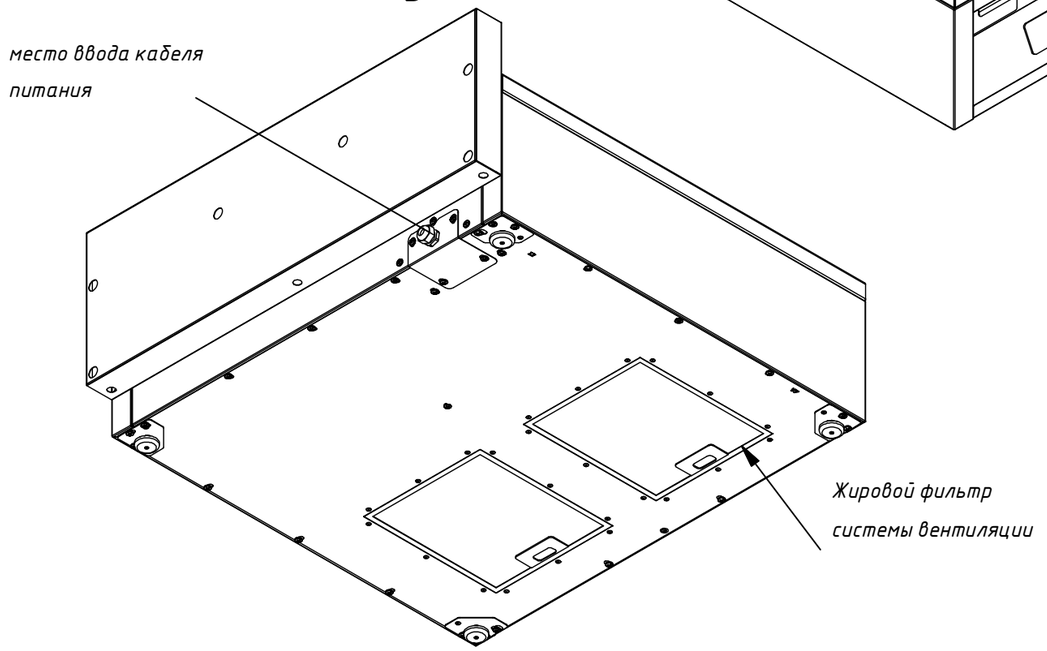

Зона нагрева слева (по полощади) равна зоне нагрева справа.

					ИПГ-240165.00.000.00 ОВ
Изм.	Лист	№ докум.	Подп.	Дата	
Разраб.		Констандараки			Плита-гриль индукционная 900х900х400 мм
Пров.					
Нач.отд.					
Н. контр.					
Утв.					

Лит.	Лист	Листов
		1

ООО ПФ ТЕХНО-ТТ

Копировал

Формат А3