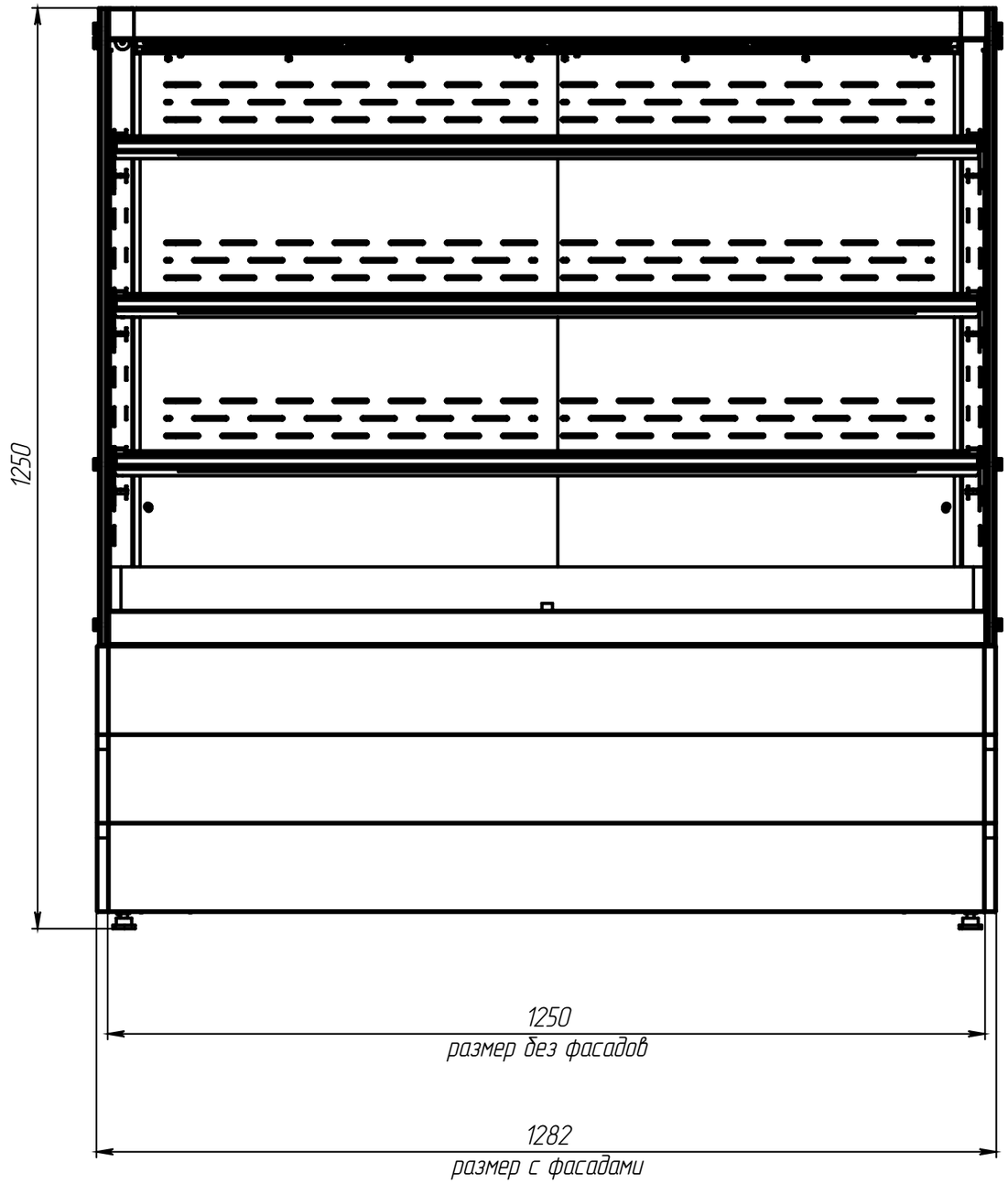
1250
1250
размер без фасадов
1282
размер с фасадами

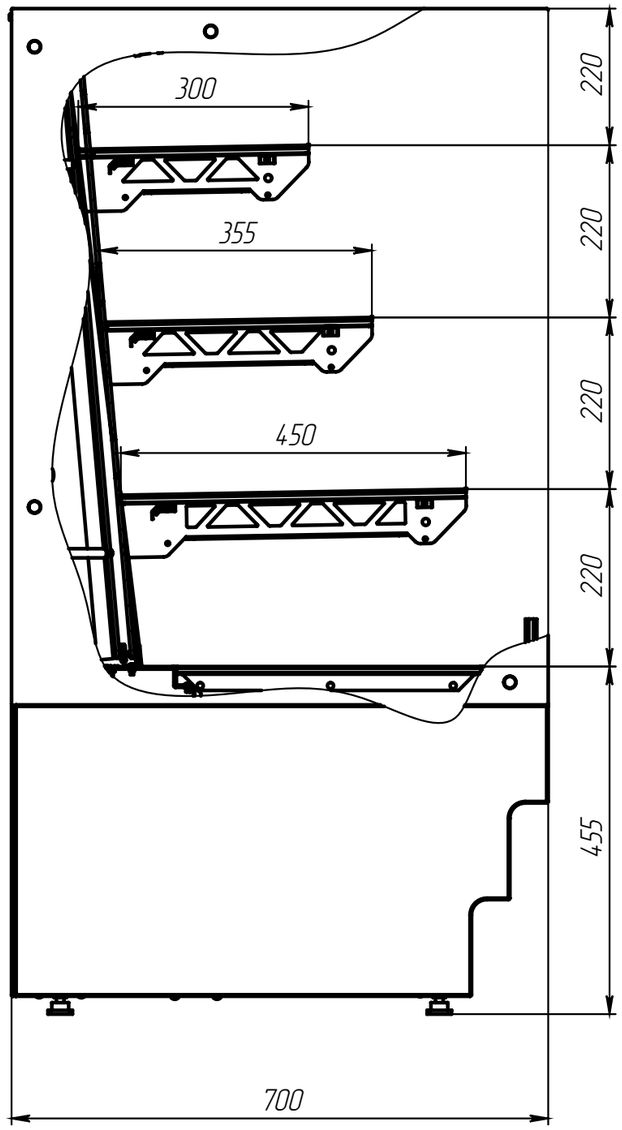
300
355
450
220
220
220
220
455
700