ТФК.13-02.700.037

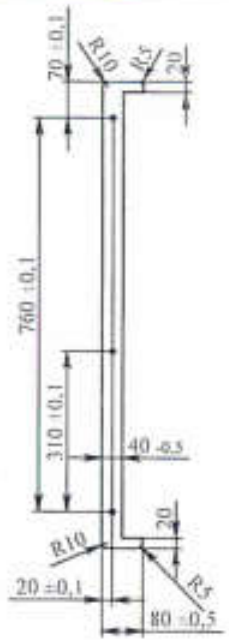

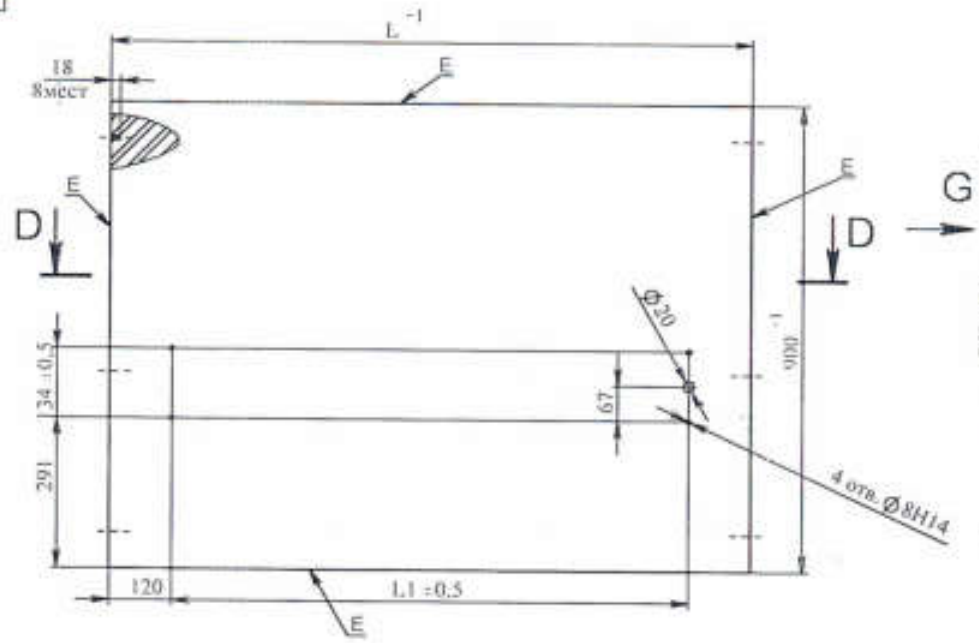

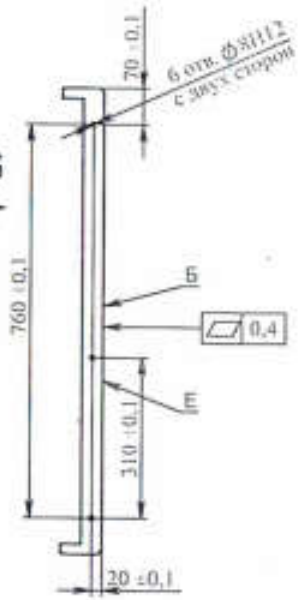

G (1 : 5)

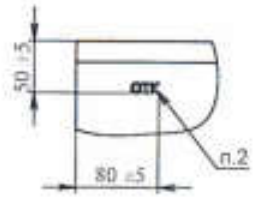

D-D

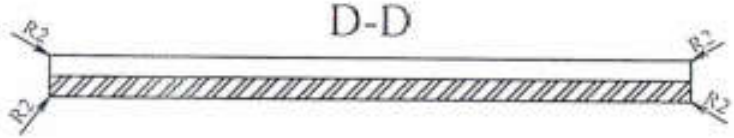

Обозначение	L, мм	L1, мм	Масса, кг
ТФК.13-02.700.037	1240	1000	26,1
ТФК.13-02.700.037-01	1370	1130	28,8
ТФК.13-02.700.037-02	1540	1300	32,4
ТФК.13-02.700.037-03	1840	1600	38,7

1. Столешница изготовлена из клееной древесины, влажность древесины не должна превышать более 12%.
2. Изделие клеймить. Высота шрифта клеймения Н=10мм. Шрифт - полужирный Arial. Номер в клейме указывает на производителя изделия.
3. Неуказанные предельные отклонения радиусов - -0,5мм, остальных размеров ±1мм.
4. Покрытие всех поверхностей - цветное масло OSMO, дополнительное покрытие лицевых поверхностей Е -масло с твердым воском OSMO TOPOIL бесцветное 3058, кроме отверстий под шканты. Цвет и шероховатость столешницы согласовать с заказчиком.
5. Цвет и шероховатость столешницы должны соответствовать образцу -эталону.
6. Обеспечить стыковку столешниц с помощью шкантов по поверхности Б с точностью 0.2мм.
7. На столешнице не допускаются вмятины, сколы и другие дефекты.
8. Столешницу комплектовать шкантами-3шт. (шканты прилагаются отдельно).

Изм.	Лист	№ докум.	Подп.
Разраб.		Кононенко	
Пров.		Ситников	
Т. контр.			
Н. контр.			
Утв.			

ТФК.13-02.700.037

Столешница для НС центр с отв. под полку

Лит.	Масса	Масштаб
	(с шканты)	1:10
Лист	Листов 1	

Типография | Гор. 1 (ГОСТ 2.109-73) А1

АТЕСИ

Инв. № подл. | Подпись и дата | Взам. инв. № | Инв. № дубл. | Подпись и дата

Формат А4

Формат А3