ТФК.13-02.700.036

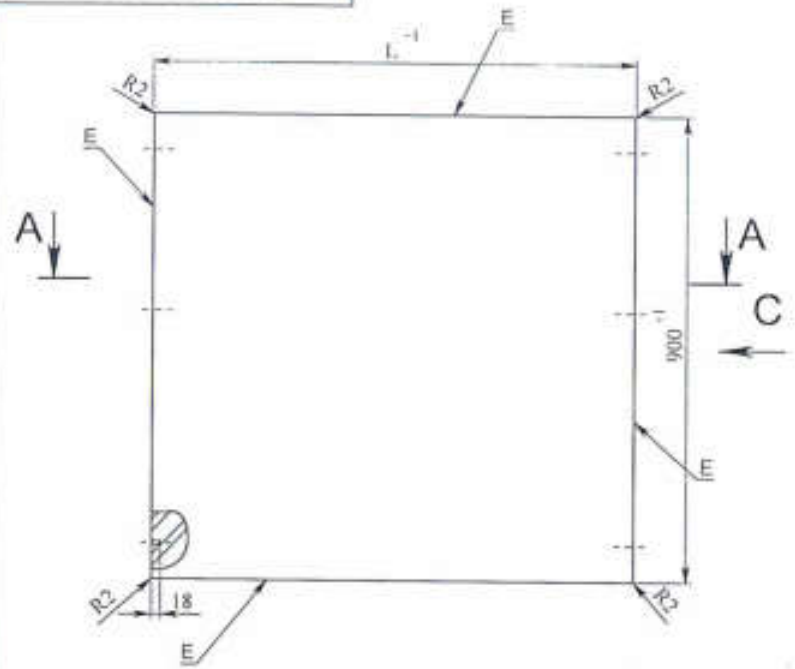

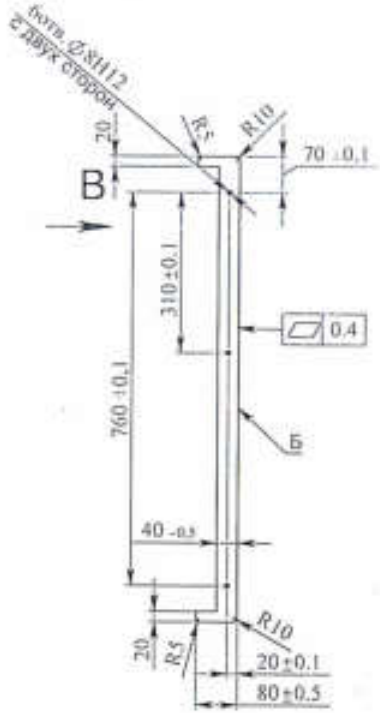

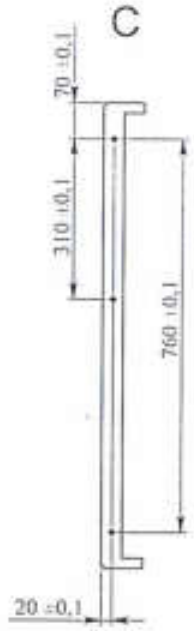

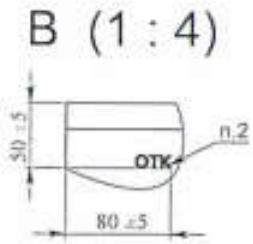

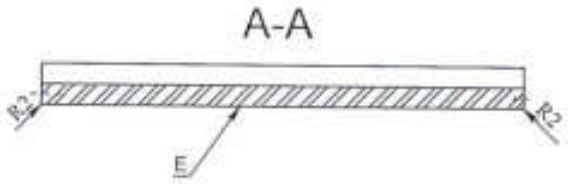

Обозначение	L, мм	Масса, кг
ТФК.13-02.700.036	940	19,8
ТФК.13-02.700.036-01	1240	26,1
ТФК.13-02.700.036-02	1370	28,8
ТФК.13-02.700.036-03	1540	32,4
ТФК.13-02.700.036-04	1670	35,1
ТФК.13-02.700.036-05	1840	38,7

1. Столешница изготовлена из клееной древесины, влажность древесины не должна превышать более 12%.
2. Изделие клеймить. Высота шрифта клеймения H=10мм. Шрифт - полужирный Arial. Номер в клейме указывает на производителя изделия.
3. Неуказанные предельные отклонения радиусов - -0,5мм, остальных размеров ±1мм.
4. Покрытие всех поверхностей - цветное масло OSMO, дополнительное покрытие лицевых поверхностей Е -масло с твердым воском OSMO TOPOIL бесцветное 3058, кроме отверстий под шканты. Цвет и шероховатость столешницы согласовать с заказчиком.
5. Цвет и шероховатость столешницы должны соответствовать образцу -эталону.
6. Обеспечить стыковку столешниц с помощью шкантов по поверхности Б с точностью 0.2мм.
7. На столешнице не допускаются вмятины, сколы и другие дефекты.
8. Столешницу комплектовать шкантами-3шт. (шканты прилагаются отдельно).

Изм.	Лист	№ докум.	Подп.	Дата	ТФК.13-02.700.036			
Разраб.		Хмельницкий			Столешница для НС центр.	Лит.	Масса	Масштаб
Пров.		Петухов					19.76	1:10
Т. контр.						Лист	Листов 1	
Н. контр.					Дополнительная-1 Тир. ГОСТ 2695-83	АТЕСМ		
Утв.								

Инв. № подл. 54193 | Подпись и дата | Взам. инв. № | Инв. № дубл. | Подпись и дата | Перв. примен. | Справ. №

Формат А4