ТФК.13-02.700.041

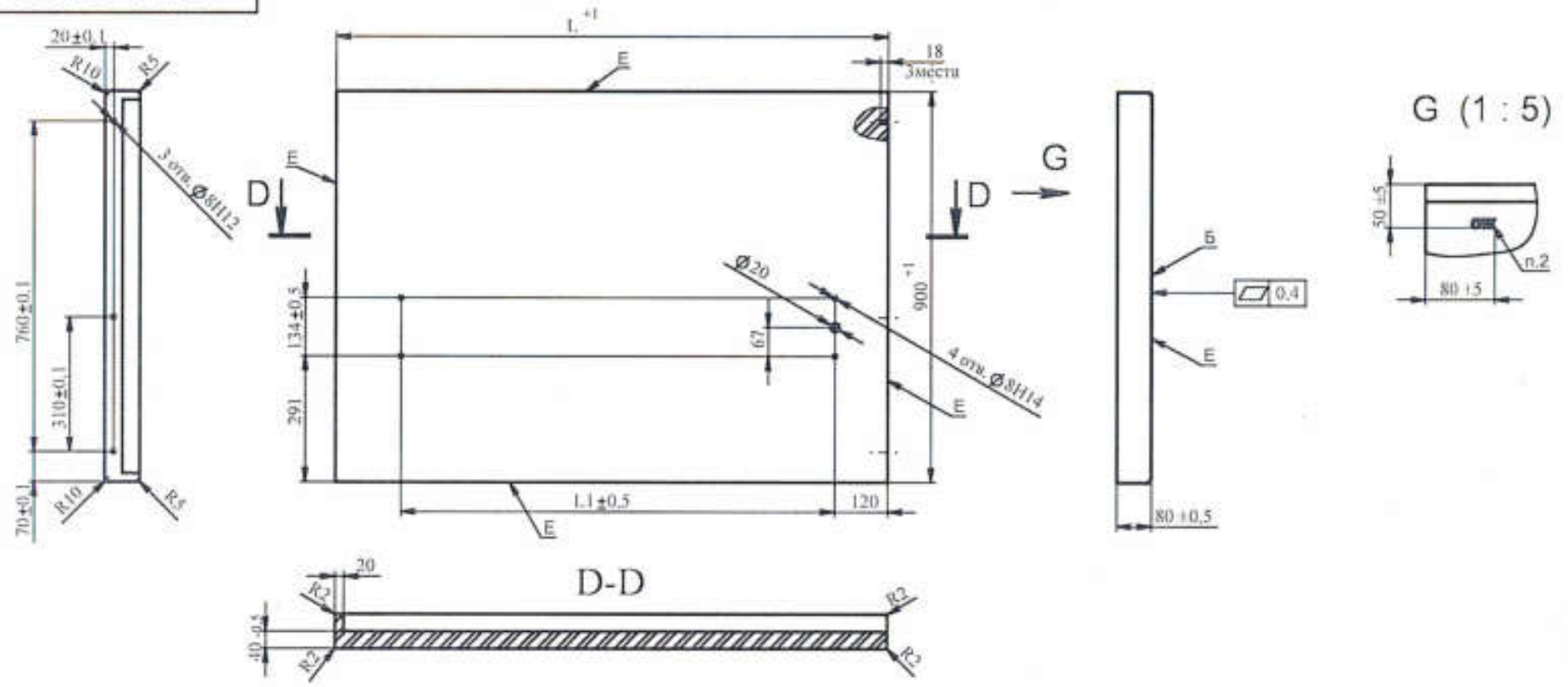

1. Столешница изготовлена из клееной древесины, влажность древесины не должна превышать более 12%.
2. Изделие клеймить. Высота шрифта клеймения H=10мм. Шрифт - полужирный Arial. Номер в клейме указывает на производителя изделия.
3. Неуказанные предельные отклонения радиусов - -0,5мм, остальных размеров ±1мм.
4. Покрытие всех поверхностей - цветное масло OSMO, дополнительное покрытие лицевых поверхностей Е -масло с твердым воском OSMO TOPOIL бесцветное 3058, кроме отверстий под шканты. Цвет и шероховатость столешницы согласовать с заказчиком.
5. Цвет и шероховатость столешницы должны соответствовать образцу -эталону.
6. Обеспечить стыковку столешниц с помощью шкантов по поверхности Б с точностью 0.2мм.
7. На столешнице не допускаются вмятины, сколы и другие дефекты.
8. Столешницу комплектовать шкантами-3шт. (шканты прилагаются отдельно).

Обозначение	L, мм	L1, мм	Масса, кг
ТФК.13-02.700.041	1270	1000	27,1
ТФК.13-02.700.041-01	1400	1130	29,8
ТФК.13-02.700.041-02	1570	1300	33,4
ТФК.13-02.700.041-03	1870	1600	39,7

ТФК.13-02.700.041

Столешница для НС правая с отв. под полку

Лит. | Масса | Масштаб: 1:10

Лист | Листов 1

Пиломатериал-1-Бук ГОСТ 2695-83

АТЕСИ

Инв. № подл. 54243 | Подпись и дата | Взам. инв. № | Инв. № дубл. | Подпись и дата

Формат А4