ТФК.13-02.700.038

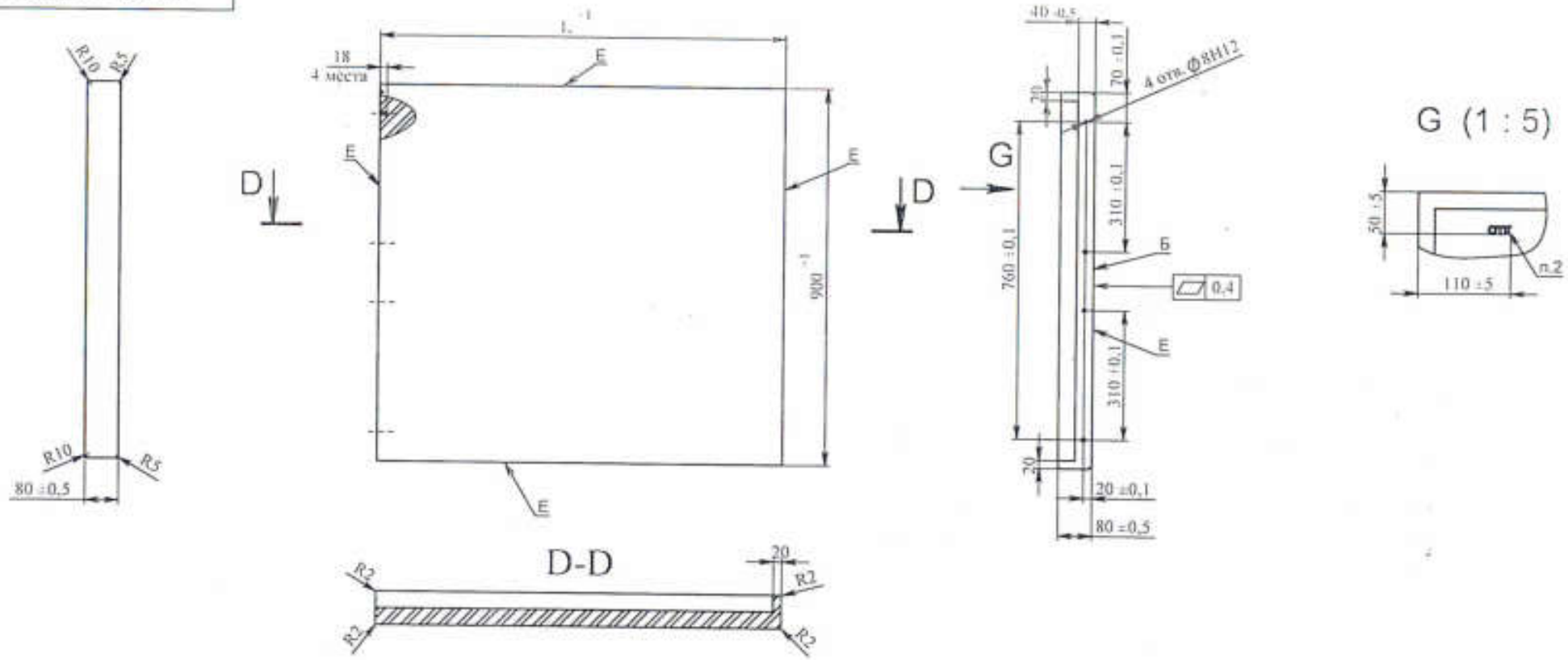

1. Столешница изготовлена из клееной древесины, влажность древесины не должна превышать более 12%.
2. Изделие клеймить. Высота шрифта клеймения H=10мм. Шрифт - полужирный Arial. Номер в клейме указывает на производителя изделия.
3. Неуказанные предельные отклонения радиусов - -0,5мм, остальных размеров ±1мм.
4. Покрытие всех поверхностей - цветное масло OSMO, дополнительное покрытие лицевых поверхностей Е -масло с твердым воском OSMO TOPOIL бесцветное 3058, кроме отверстий под шканты. Цвет и шероховатость столешницы согласовать с заказчиком.
5. Цвет и шероховатость столешницы должны соответствовать образцу -эталону.
6. Обеспечить стыковку столешниц с помощью шкантов по поверхности Б с точностью 0.2мм.
7. На столешнице не допускаются вмятины, сколы и другие дефекты.
8. Столешницу комплектовать шкантами-3шт. (шканты прилагаются отдельно).

Обозначение	L, мм	Масса, кг
ТФК.13-02.700.038	970	20,8
ТФК.13-02.700.038-01	1270	27,1
ТФК.13-02.700.038-02	1400	29,8
ТФК.13-02.700.038-03	1570	33,4
ТФК.13-02.700.038-04	1700	36,1
ТФК.13-02.700.038-05	1870	39,7

ТФК.13-02.700.038

Столешница для НС
левая, правая без отв. под полку

Лит. | Масса | Масштаб
Гн. надпись | 1:10

Лист | Листов 1

Нормоконтроль 1 Бук ГОСТ 2695-81

АТЕСИ

Инв. № подл. 54225 | Подпись и дата | Взам. инв. № | Инв. № дубл. | Подпись и дата | Перв. примен. | Справ. №