ТФК.13-02.700.039

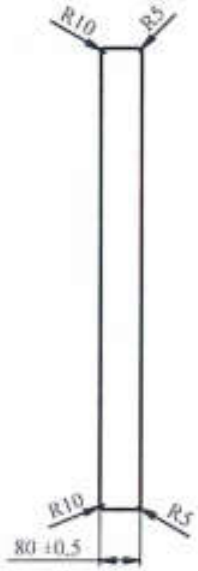

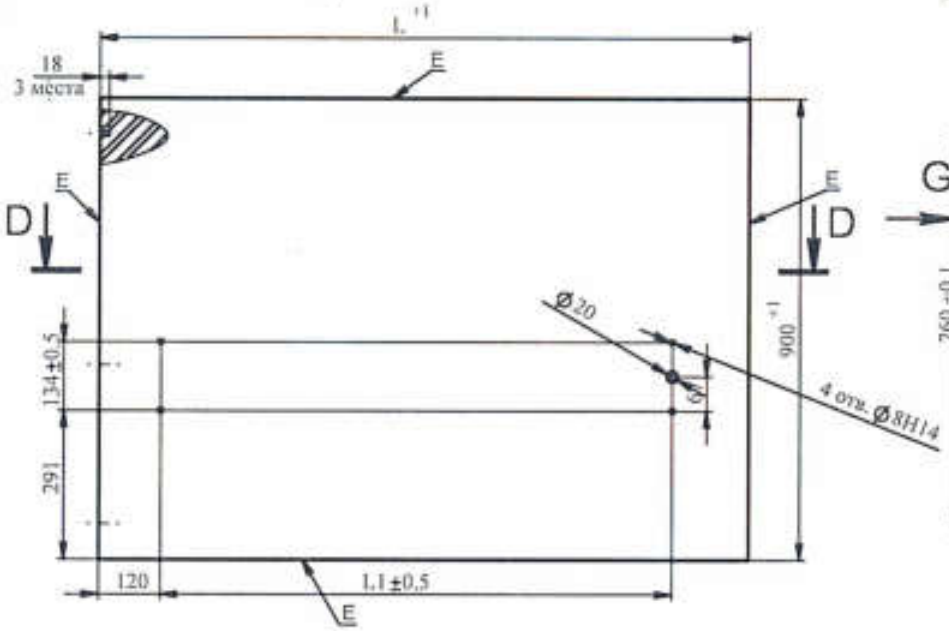

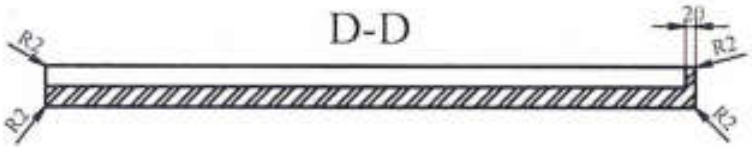

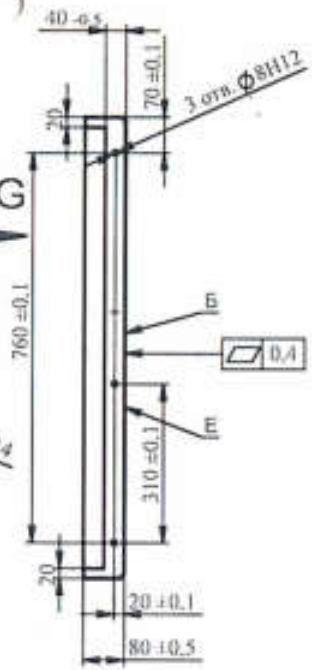

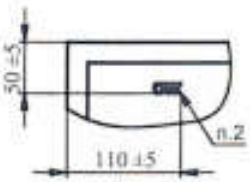

Обозначение	L, мм	L1, мм	Масса, кг
ТФК.13-02.700.039	1270	1000	27,1
ТФК.13-02.700.039-01	1400	1130	29,8
ТФК.13-02.700.039-02	1570	1300	33,4
ТФК.13-02.700.039-03	1870	1600	39,7

1. Столешница изготовлена из клееной древесины, влажность древесины не должна превышать более 12%.
2.Изделие клеймить. Высота шрифта клеймения Н=10мм. Шрифт - полужирный Arial. Номер в клейме указывает на производителя изделия.
3.Неуказанные предельные отклонения радиусов - -0,5мм, остальных размеров ±1мм.
4.Покрытие всех поверхностей - цветное масло OSMO, дополнительное покрытие лицевых поверхностей Е -масло с твердым воском OSMO TOPOIL бесцветное 3058, кроме отверстий под шканты. Цвет и шероховатость столешницы согласовать с заказчиком.
5.Цвет и шероховатость столешницы должны соответствовать образцу -эталону.
6.Обеспечить стыковку столешниц с помощью шкантов по поверхности Б с точностью 0.2мм.
7.На столешнице не допускаются вмятины, сколы и другие дефекты.
8. Столешницу комплектовать шкантами-3шт. (шканты прилагаются отдельно).

ТФК.13-02.700.039

Столешница для НС левая с отв. под полку

Лит.	Масса	Масштаб
	(н подвозу	1:10

Лист | Листов 1

Контактировано-1 бук ГОСТ 2695-83

АЛЕГИ

Изм. Лист № докум. Подп. Дата

Инв. № подл. | Подпись и дата | Взам. инв. № | Инв. № дубл. | Подпись и дата

Формат А4