ТФК.11-02.700.033

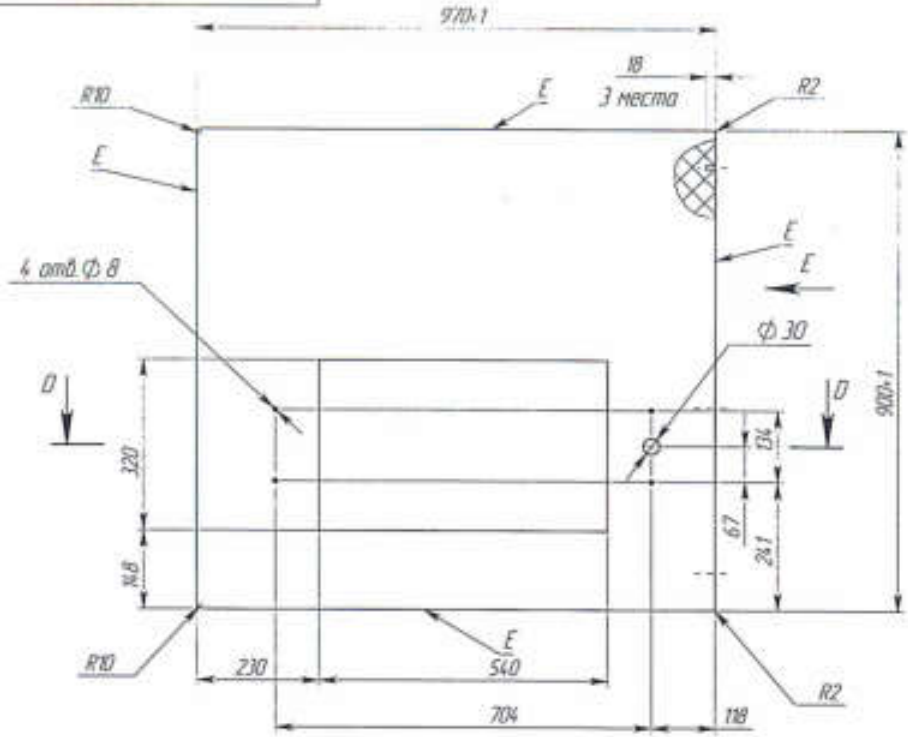

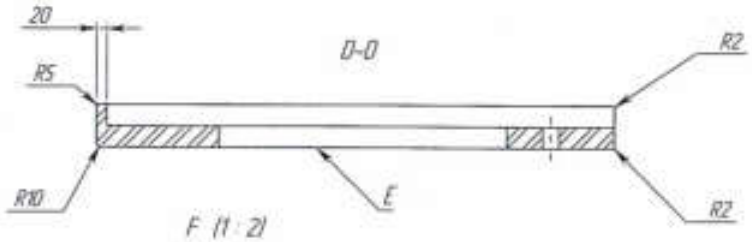

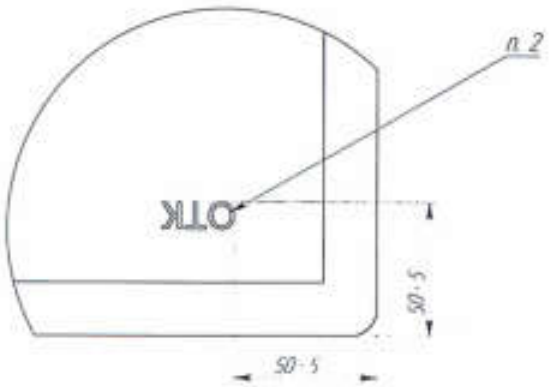

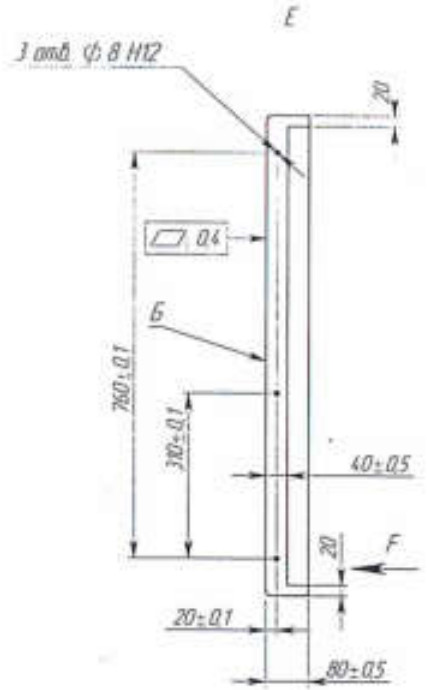

1. Столешница изготовлена из клееной древесины, влажность древесины не должна превышать более 12%.
2. Изделие клеймить. Высота шрифта клеймения Н=10мм. Шрифт – полужирный Arial. Номер в клейме указывает на производителя изделия.
3. Неуказанные предельные отклонения радиусов – -0,5мм, остальных размеров ± 1мм.
4. Покрытие всех поверхностей – цветное масло OSMO, дополнительное покрытие лицевых поверхностей Е – масло с твердым воском OSMO TOPOIL бесцветное 3058, кроме отверстий под шканты. Цвет и шероховатость столешницы согласовать с заказчиком.
5. Цвет и шероховатость столешницы должны соответствовать образцу – эталону.
6. Обеспечить стыковку столешниц с помощью шкантов по поверхности Б с точностью 0.2мм.
7. На столешнице не допускаются вмятины, сколы и другие дефекты.
8. Столешницу комплектовать шкантами – 3шт. (шканты прилагаются отдельно).

Изм.	Лист	№ докум.	Подп.	Дата	ТФК.11-02.700.033			
Разраб.		Зимин			Столешница правая 970 мм для МПХ	Лит.	Масса	Масштаб
Пров.		Петухов					16.87	1:10
Т. контр.						Лист	Листов 1	
Н. контр.					Пиломатериал-1-Бук ГОСТ 2695-83	АТЕСИ		
Утв.		Шатилов						

Инв. № подл. 53116 | Подп. и дата | Взам. инв. № | Инв. № дубл. | Подп. и дата | Справ. № | Перв. примен.