ТФК.11-02.700.032

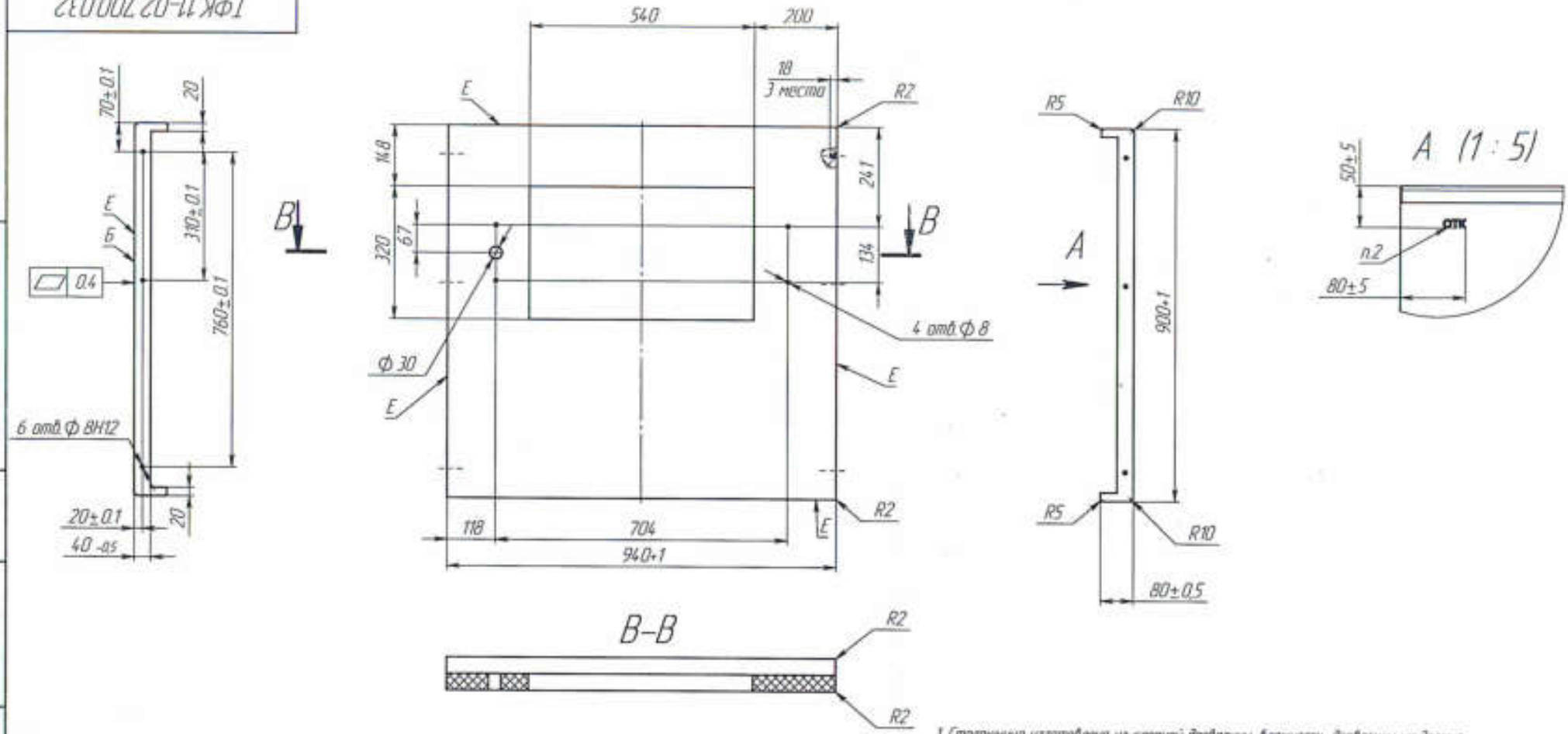

1. Столешница изготовлена из клееной древесины, влажность древесины не должна превышать более 12%.
2. Изделие клеймить. Высота шрифта клеймения H=10мм. Шрифт – полужирный Arial. Номер в клейме указывает на производителя изделия.
3. Неуказанные предельные отклонения радиусов – -0,5мм, остальных размеров ±1мм.
4. Покрытие всех поверхностей – цветное масло OSMO, дополнительное покрытие лицевых поверхностей E –масло с твердым воском OSMO TOPOIL бесцветное 3058, кроме отверстий под шканты. Цвет и шероховатость столешницы согласовать с заказчиком.
5. Цвет и шероховатость столешницы должны соответствовать образцу -эталону.
6. Обеспечить стыковку столешниц с помощью шкантов по поверхности Б с точностью 0.2мм.
7. На столешнице не допускаются вмятины, сколы и другие дефекты.
8. Столешницу комплектовать шкантами-3шт. (шканты прилагаются отдельно)

Изм.	Лист	№ докум.	Подп.	Дата	ТФК.11-02.700.032			
Разраб.		Зимин			Столешница центральная 940 мм для МПХ	Лит.	Масса	Масштаб
Пров.		Петухов					15.87	1:10
Т. контр.						Лист	Листов 1	
Н. контр.					Пиломатериал-1-Бук ГОСТ 2695-83	АТЕСИ		
Утв.		Шахмулов						

Инв. № подл. 68/110 | Подп. и дата | Взам. инв. № | Инв. № дубл. | Подп. и дата | Справ. № | Перв. примен.