ТФК.11-02.700.041

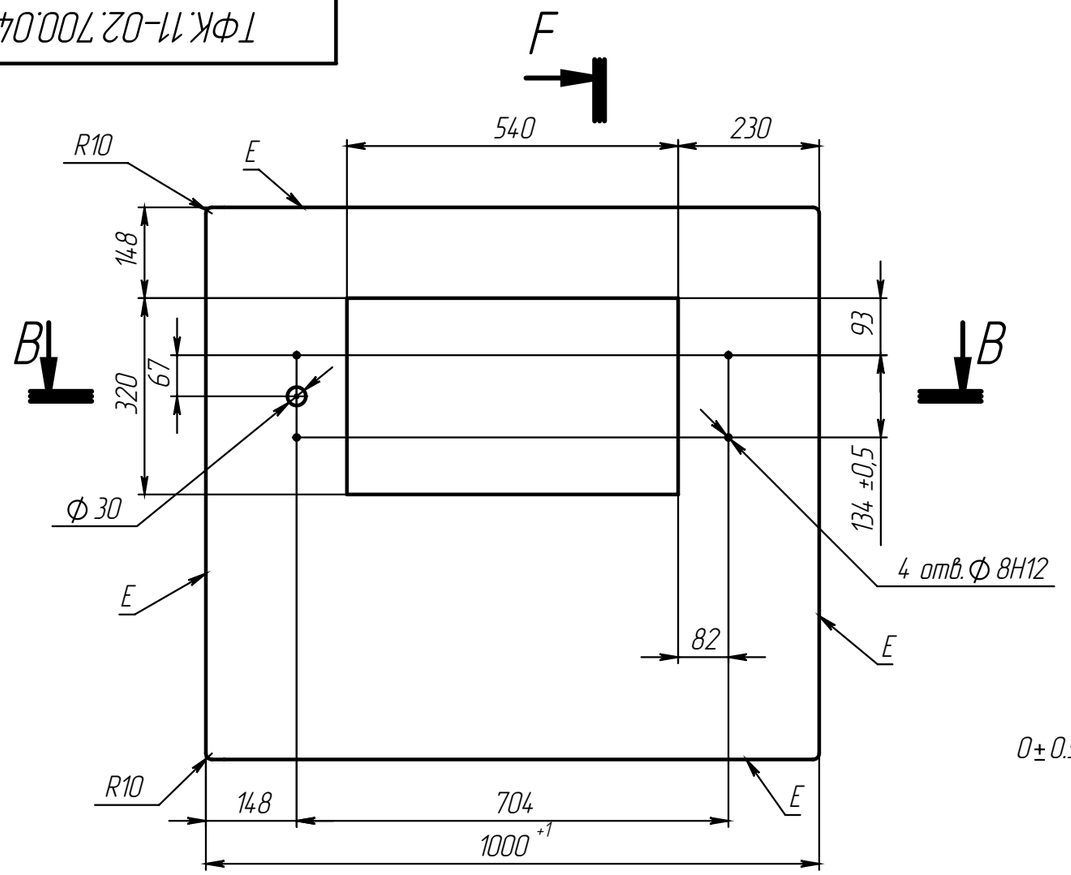

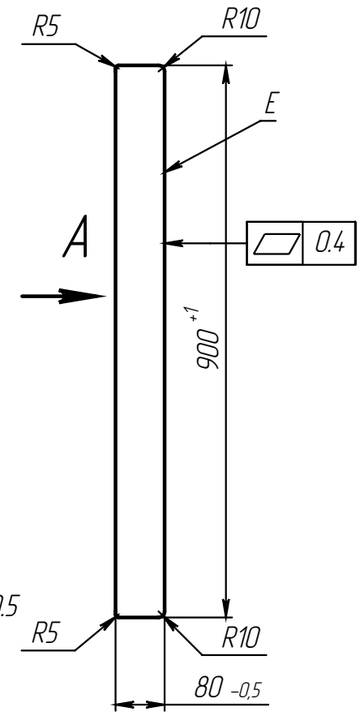

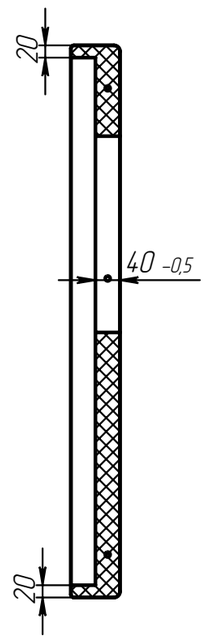

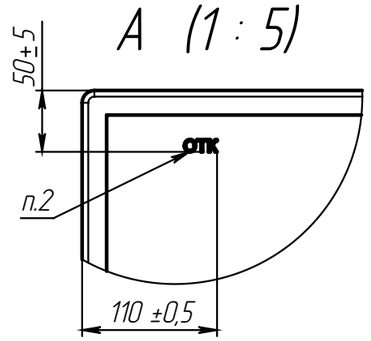



1. Столешница изготовлена из клееной древесины, влажность древесины не должна превышать более 12%.
2. Изделие клеймить. Высота шрифта клеймения H=10мм. Шрифт – полужирный Arial. Номер в клейме указывает на производителя изделия.
3. Неуказанные предельные отклонения радиусов – –0,5мм, остальных размеров ± 1мм.
4. Покрытие всех поверхностей – цветное масло OSMO, дополнительное покрытие лицевых поверхностей E –масло с твердым воском OSMO TOPOIL бесцветное 3058, кроме отверстий под шканты. Цвет и шероховатость столешницы согласовать с заказчиком.
5. Цвет и шероховатость столешницы должны соответствовать образцу –эталону.
6. На столешнице не допускаются вмятины, сколы и другие дефекты.

Изм.	Лист	№ докум.	Подп.	Дата	ТФК.11-02.700.041			
Разраб.		Холопцева			Столешница для МПХ 1000мм универсальная	Лит.	Масса	Масштаб
Пров.		Петухов					17.87	1:10
Т. контр.						Лист	Листов 1	
Н. контр.					Пиломатериал–1–Бук ГОСТ 2695–83	АТЕСИ		
Утв.								

Шифр: Копировал Формат А3

Перв. примен.
Справ. №
Подп. и дата
Инв. № дубл.
Взам. инв. №
Подп. и дата
Инв. № подл.

Файл: ТФК.11-02.700.041 Столешница для МПХ 1000мм универсальная