ТФК.12-02.700.043

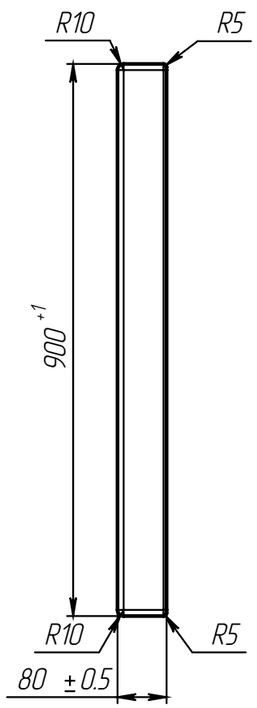

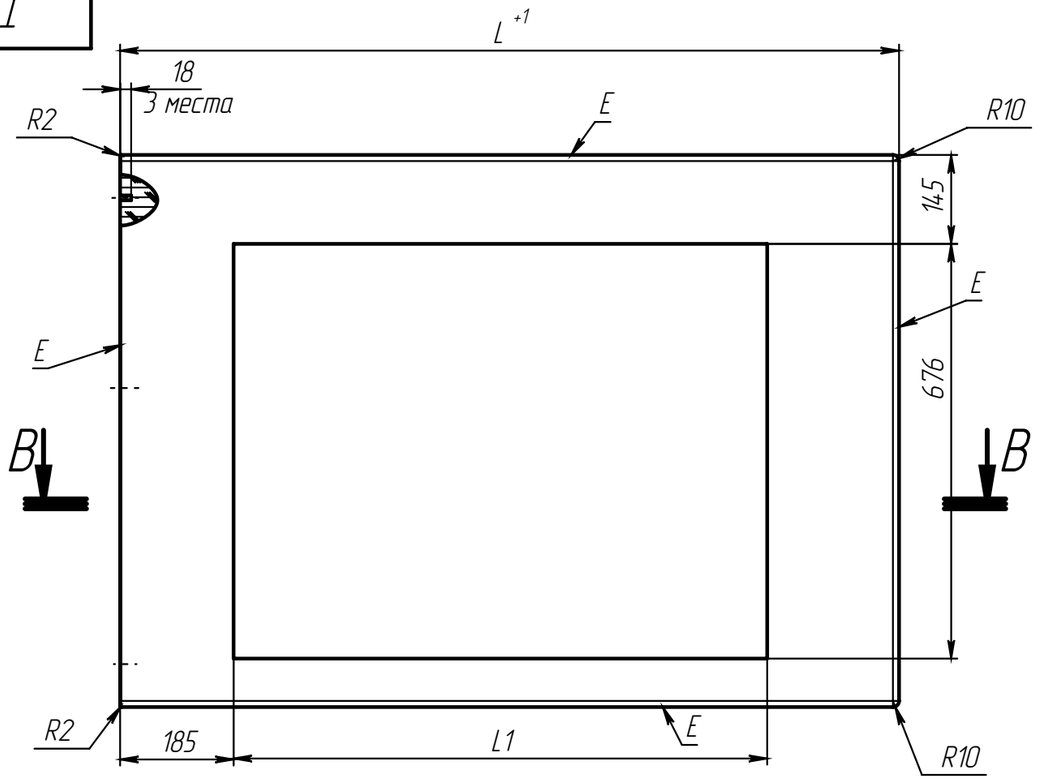

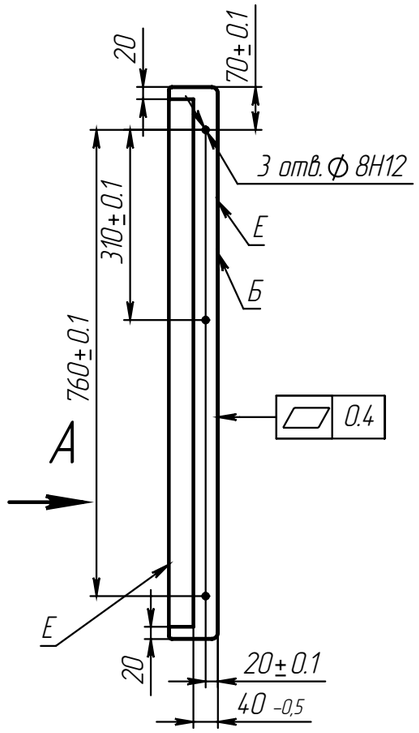

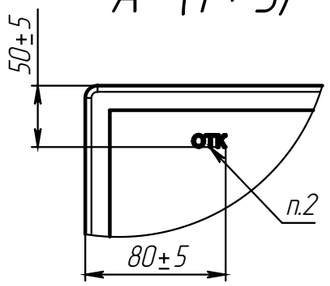

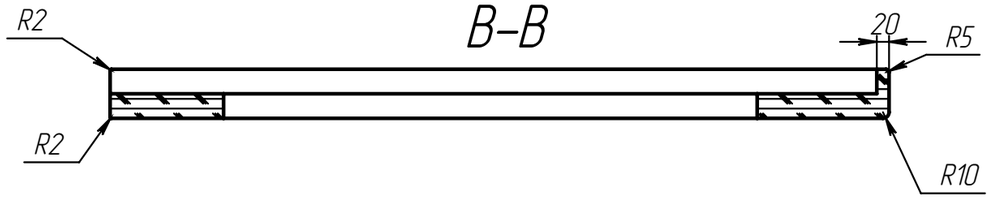

Обозначение	L мм	L1 мм	Масса кг
ТФК.12-02.700.043	1270	870	13.94
-01	1570	1170	15.66

1. Столешница изготовлена из клееной древесины, влажность древесины не должна превышать более 12%.
2. Изделие клеймить. Высота шрифта клеймения Н=10мм. Шрифт - полужирный Arial. Номер в клейме указывает на производителя изделия.
3. Неуказанные предельные отклонения радиусов - -0,5мм, остальных размеров ± 1мм.
4. Покрытие всех поверхностей - цветное масло OSMO, дополнительное покрытие лицевых поверхностей Е -масло с твердым воском OSMO TOPOIL бесцветное 3058, кроме отверстий под шканты. Цвет и шероховатость столешницы согласовать с заказчиком.
5. Цвет и шероховатость столешницы должны соответствовать образцу -эталону.
6. Обеспечить стыковку столешниц с помощью шкантов по поверхности Б с точностью 0.2мм.
7. На столешнице не допускаются вмятины, сколы и другие дефекты.
8. Столешницу комплектовать шкантами-3шт. (шканты прилагаются отдельно).

Изм.	Лист	№ докум.	Подп.	Дата	ТФК.12-02.700.043		
Разраб.		Холопцева			Столешница для ХВ-К правая	Лит.	Масса / См. таблицу	Масштаб / 1:10
Пров.		Петухов				Лист	Листов 1
Т. контр.					Пиломатериал-1-Бук ГОСТ 2695-83	АТЕСИ	
Н. контр.							
Утв.		Шатилов					

Шифр: Копировал Формат А3

Перв. примен. ТФК.13-02.700.031
Справ. №
Подп. и дата
Инв. № дубл.
Взам. инв. №
Подп. и дата
Инв. № подл.

Файл: ТФК.12-02.700.043 Столешница для ХВ-К правая