ТФК.12-02.700.041

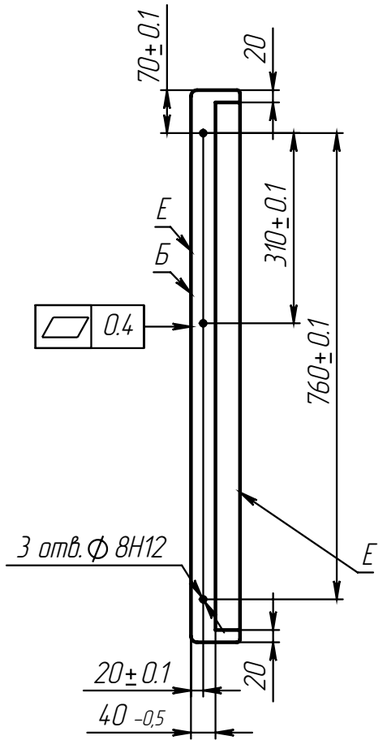

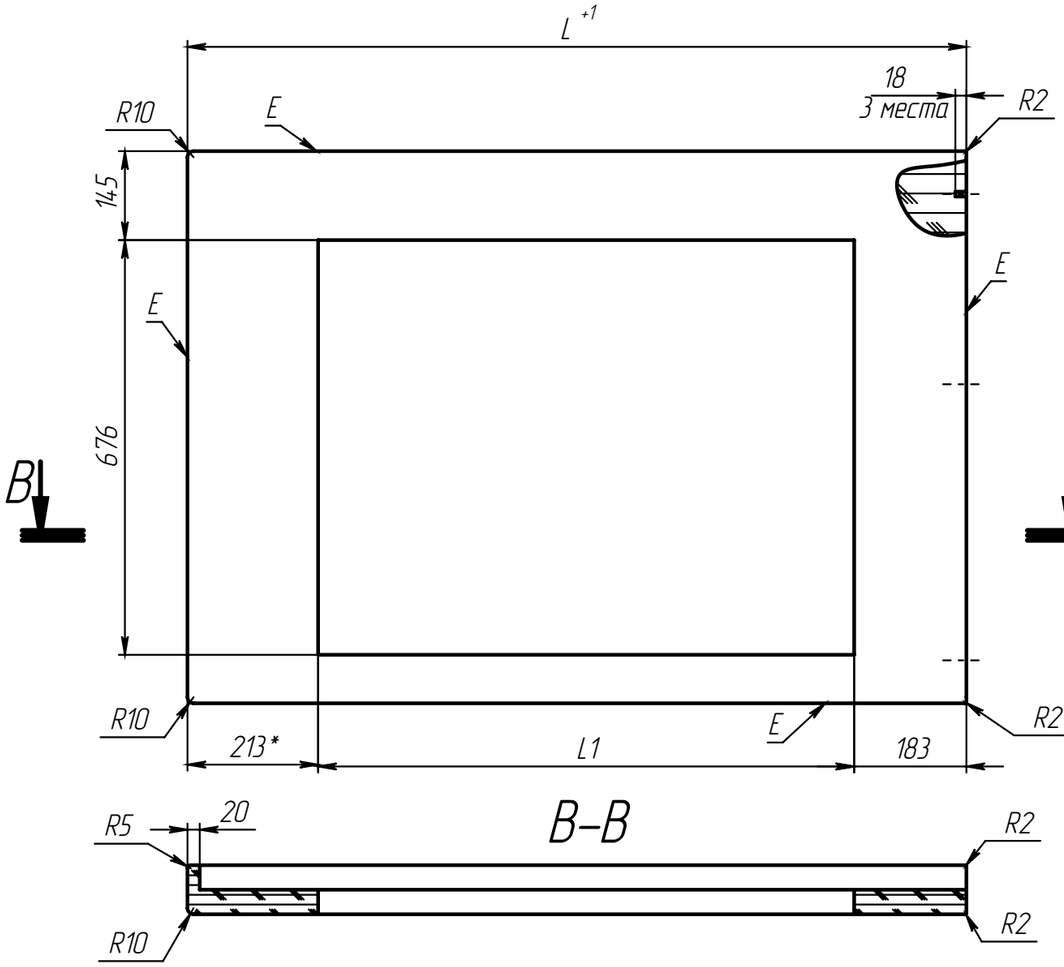

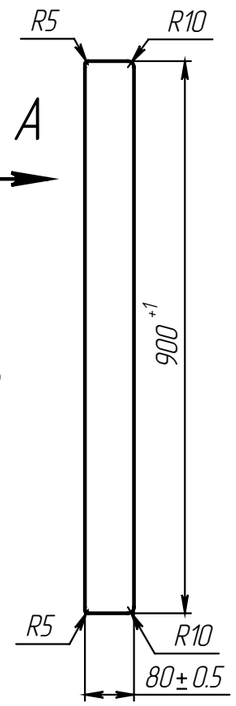

A (1 : 5)

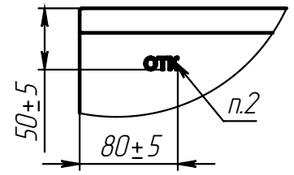

Обозначение	L мм	L1 мм	Масса кг
ТФК.12-02.700.041	1270	874	13,9
-01	1570	1174	15,66

1. Столешница изготовлена из клееной древесины, влажность древесины не должна превышать более 12%.
2. Изделие клеймить. Высота шрифта клеймения Н=10мм. Шрифт - полужирный Arial. Номер в клейме указывает на производителя изделия.
3. Неуказанные предельные отклонения радиусов - -0,5мм, остальных размеров ±1мм.
4. Покрытие всех поверхностей - цветное масло OSMO, дополнительное покрытие лицевых поверхностей Е -масло с твердым воском OSMO TOPOIL бесцветное 3058, кроме отверстий под шканты. Цвет и шероховатость столешницы согласовать с заказчиком.
5. Цвет и шероховатость столешницы должны соответствовать образцу -эталону.
6. Обеспечить стыковку столешниц с помощью шкантов по поверхности Б с точностью 0.2мм.
7. На столешнице не допускаются вмятины, сколы и другие дефекты.
8. Столешницу комплектовать шкантами-3шт. (шканты прилагаются отдельно).

					ТФК.12-02.700.041
01	Зам.			27.5.20	
Изм.	Лист	№ докум.	Подп.	Дата	Столешница для ХВ-К левая
Разраб.		Холопцева			Лит. / Масса / Масштаб: См. таблицу / 1:10
Пров.		Петухов			Лист 1 / Листов 1
Т. контр.					Пиломатериал-1-Бук ГОСТ 2695-83
Н. контр.					АТЕСИ
Утв.					

Шифр: Копировал Формат А3

Перв. примен.
Справ. №
Подп. и дата
Инв. № дубл.
Взам. инв. №
Подп. и дата
Инв. № подл.

Филл. ТФК.12-02.700.041 Столешница для ХВ-К левая