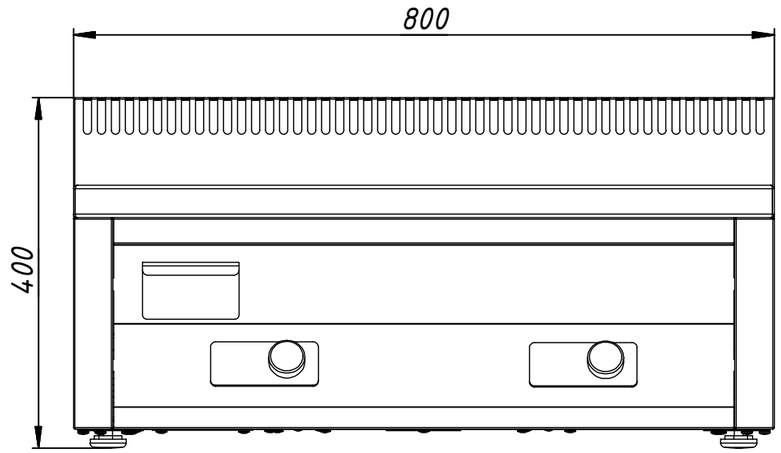

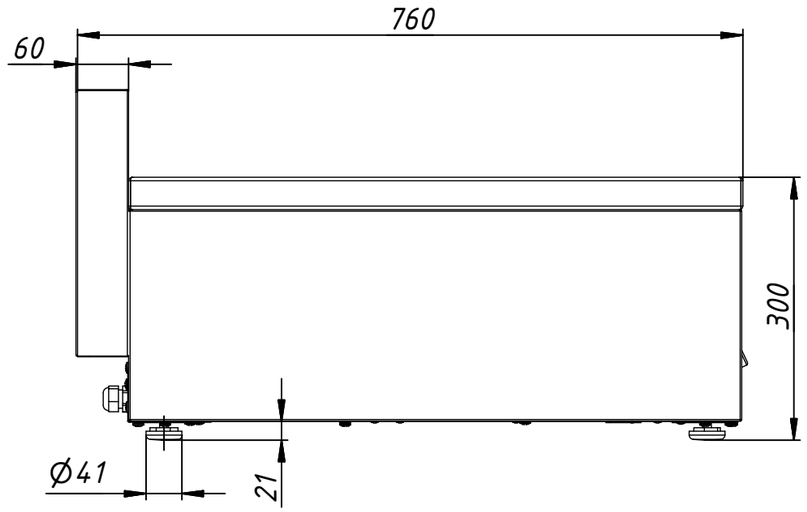

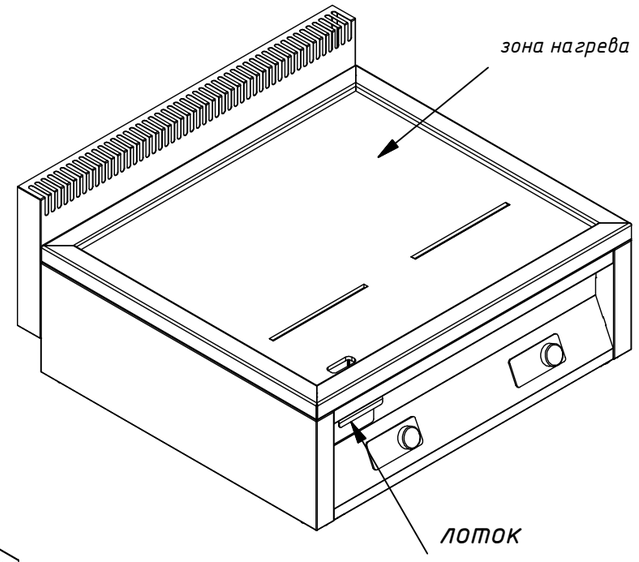

Вид сзади (1 : 11)

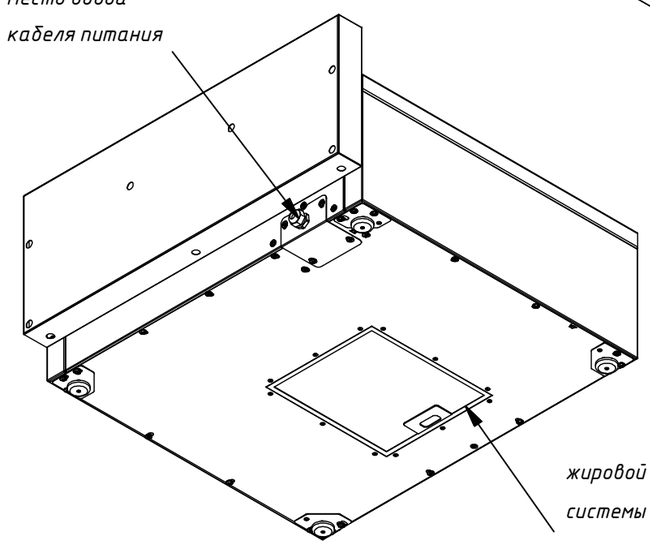

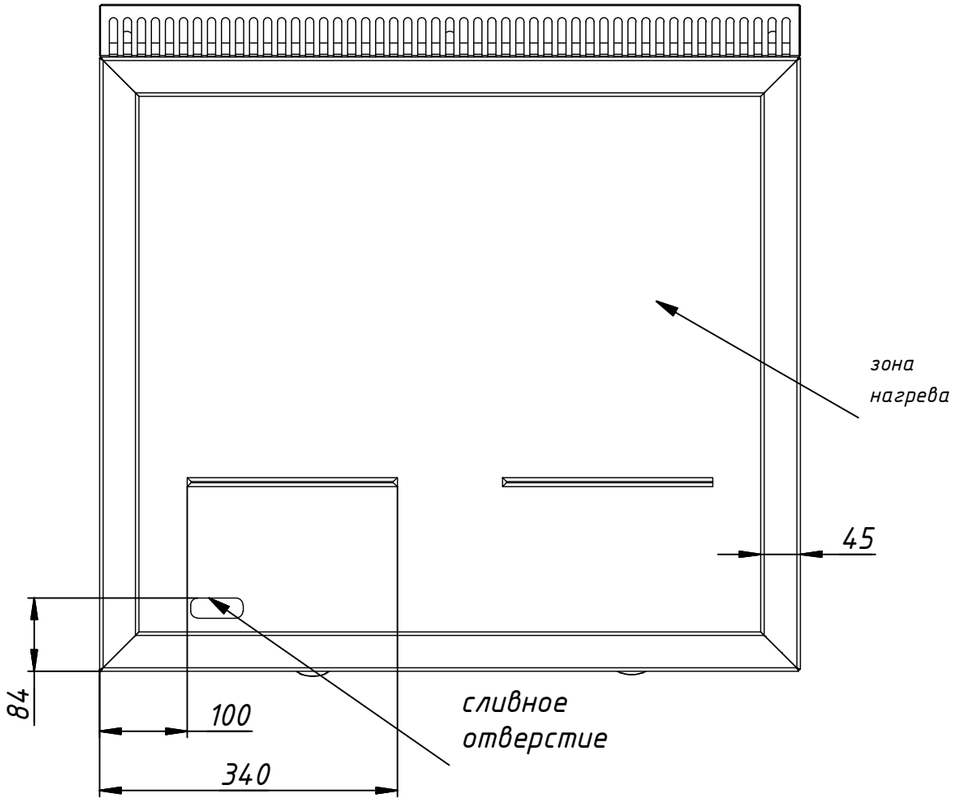

					ИПГ-240164.00.000.00 ОВ		
Изм.	Лист	№ докум.	Подп.	Дата			
Разраб.		Константараки			Плита-гриль индукционная 800х760х400 мм	Лит.	Лист / Листов
Пров.							1
Нач.отд.						ООО ПФ ТЕХНО-ТТ	
Н. контр.							
Утв.							

Копировал

Формат А3