SH6002

0.75 Kw

50/60Hz
400V-3 Ph



Sfogliatrice manuale su base con ruote. Tavoli ripiegabili ed estraibili. Inversione del ciclo di lavoro con barra e pedaliera, protezioni cilindri in inox con micro di sicurezza e molla a gas. Disponibile in versione con inverter e unità di taglio

Manual sheeter on base with castors. Folding and extractable tables. Work cycle inversion with bar and foot control, stainless steel cylinder guards with safety microswitch and gas spring. Available also with inverter and cutting unit

Laminadora manual sobre base con ruedas. Bancos retráctiles y extraíbles. Inversión del ciclo de trabajo con barra y pedales; protecciones de los cilindros de acero inoxidable con microinterruptor de seguridad y resorte de gas. Disponible en versión con inverter y unidad de corte

Laminoir manuel avec base et roues. Tables pliables et amovibles. Inversion du cycle de travail par barre et pédalier, protections des cylindres en acier inox avec microinterrupteur de sécurité et ressort à gaz. Disponible aussi dans la version avec onduleur et unité de coupe



Настольная тестораскаточная машина с основой на колёсах. Столы складные и съёмные. Реверсирование направления движения выполняется посредством рычага и педали, защитные покрытия цилиндров оборудованы микровыключателем безопасности и газовой пружиной. Доступна в версиях с инвертером и системой нарезки

	SH6002
Larghezza cilindri - **Roller width**	600 mm
Lunghezza tavoli - **Table length**	950-1200-1300-1400-1500 mm

Specifiche tecniche / Technical specifications

× Standard ○ Optional

	RV50	SHV	S5BM	SH50B-SH60B	SH500-SH600	SH6002	R62 \ R62-T	R65 \ R65-T	R65S \ R65S-T	R65A \ R65A-T	R65AX \ R65AX-T	EUROSTAR
Inversione ciclo con joystick **Joystick cycle reversal**			×	×	×							
Inversione ciclo con barra **Bar cycle reversal**						×						
Inversione ciclo con impulso elettrico **Electric cycle reversal**							×	×	×			
Inversione ciclo a pedale **Pedal cycle reversal**					○		○	○				
Tavoli removibili **Removable tables**						×	×(1)	×(1)	×(1)	×(1)	×(1)	×(1)
Sfarinatore automatico **Automatic flour duster**								○	○	○	×	×
Avvolgitore automatico **Automatic reeler**								○(2)	○	○	×	×
Regolazione velocità con Inverter **Inverter speed regulation**		×		○	○	○	○(3)	○(3)	×	×	×	×
Unità di taglio **Cutting unit**						○	○(3)	○(3)	○(3)	○(3)	○(3)	○
Carrello **Trolley**				○								
Ripiano intermedio con bacinelle **Shelf with basins**							○(1)	○(1)	○(1)	○(1)		
Kit 2 tavoli intermedi con bacinelle **Kit 2 intermediate shelves with basins**											○	

(1) Con alcune limitazioni / **With some limitations** - (2) Solo modelli con inverter / **Inverter models only** - (3) Standard su versioni T / **Standard on T version**

Dimensioni / Dimensions

Peso netto / Net weight

SH500-600

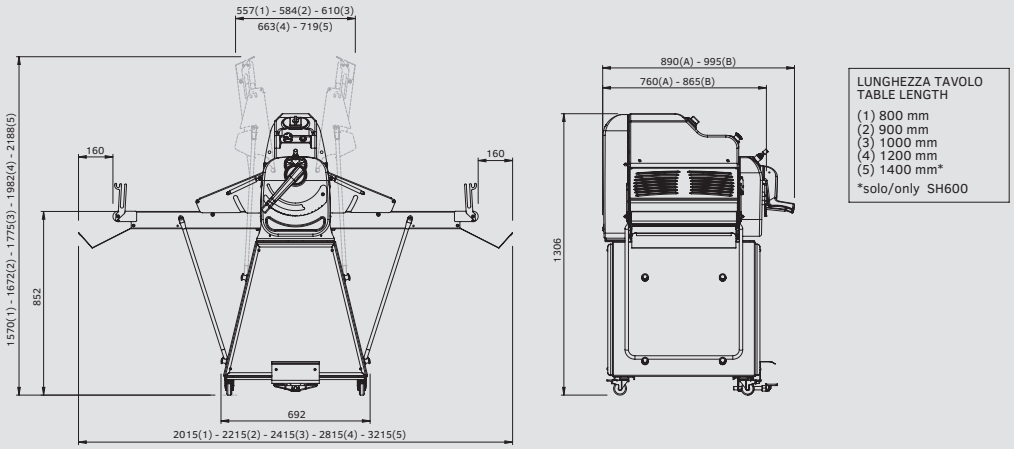

150 ÷ 219 Kg

SH6002

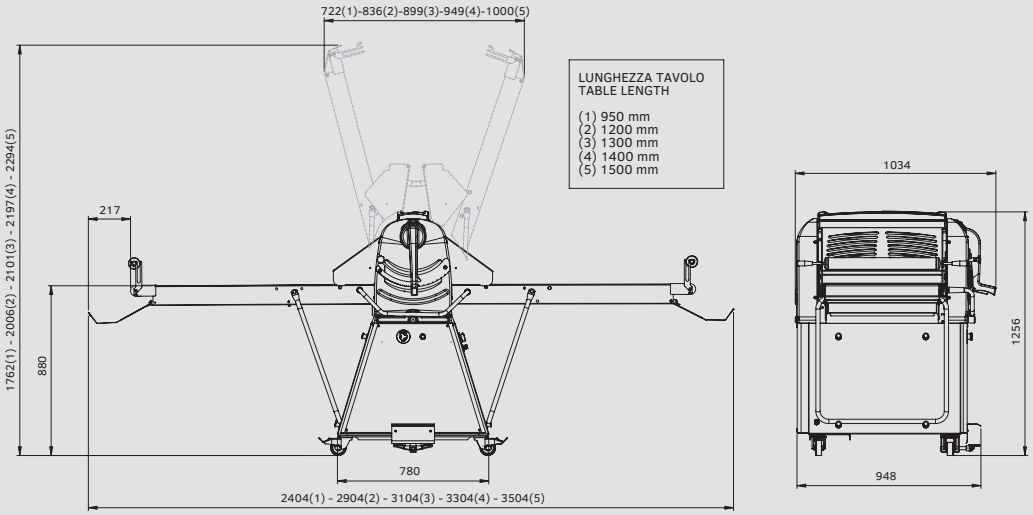

218 ÷ 242Kg

R62

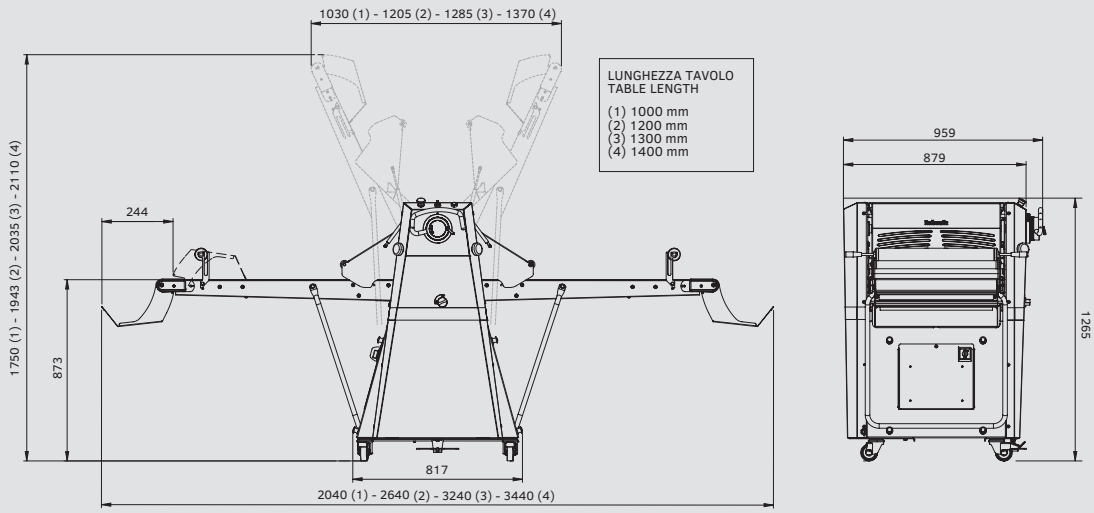

213 Kg