P60U

TAVOLO D'USCITA PER MODELLI ATR 1500 E ATR 1800

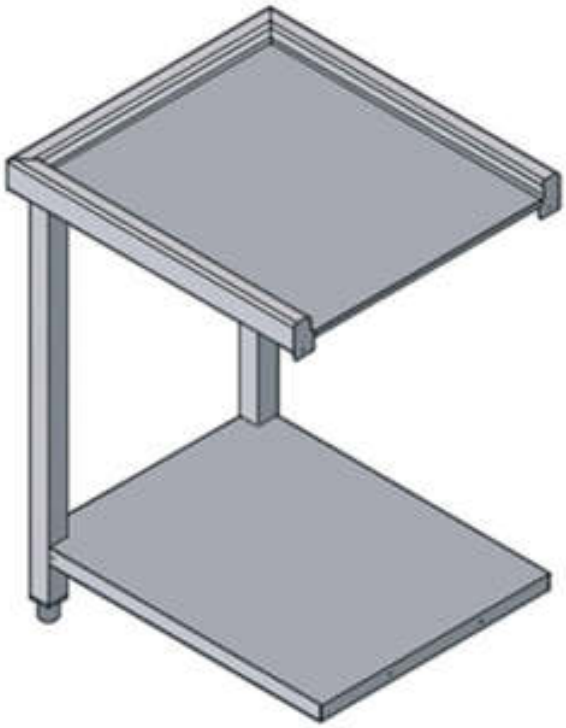

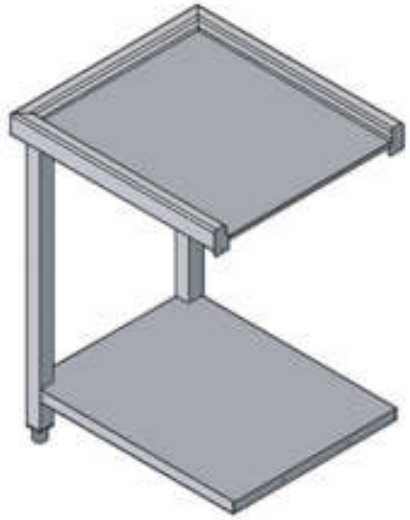

SPECIFICHE TECNICHE

Larghezza: 630 mm
Profondità: 580 mm
Altezza: 850 mm
Volume: 0.31 m³



Viale del Progresso, 20 Z.I. 35026 Conselve (PD) - Italia
PI. e C.F IT01897630289 | TEL: (+39) 049 95 00 555 | FAX: (+39) 049 95 00 560