TCM90ES

CURVA MECCANIZZATA IN ENTRATA 90Â° SINISTRA

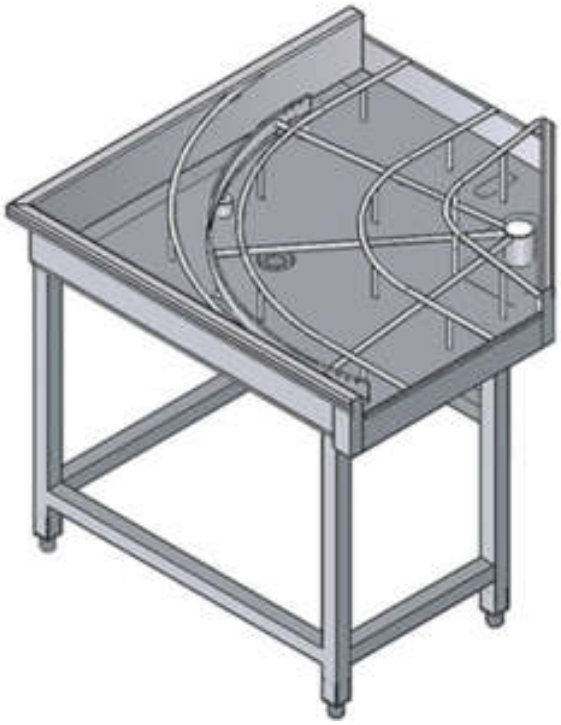



SPECIFICHE TECNICHE

Larghezza: 1000 mm
Profondità: 1000 mm
Altezza: 890 mm
Volume: 0.89 m³



Viale del Progresso, 20 Z.I. 35026 Conselve (PD) - Italia
PI. e C.F IT01897630289 | TEL: (+39) 049 95 00 555 | FAX: (+39) 049 95 00 560