Refrigerator Line
Kühlschränke Reihe
Линия холодильных шкафов

CLASS



SAGI

Class



CD 150NN

CD 150PV

CD 70

The Class range of refrigerators encapsulates the qualities for which ***Sagi*** is justly famed: technological innovation, engineering, design, choice of materials and outstanding performance. Built to respond to needs of all kinds, it offers guaranteed reliability and unbeatable food safety.

Die Kühlschrankserie Class repräsentiert das Beste ***made in Sagi***: technische Innovation, Planung, Design, Wahl der Materialien und hervorragende Leistungen. Sie erfüllt jede Anforderung und ist Garantie für Zuverlässigkeit und maximale Lebensmittelsicherheit.

Гамма холодильных шкафов Class является наилучшим синтезом продукции ***made in Sagi***: технологические новинки, проектирование, дизайн, выбор материалов и отличные характеристики. Будучи выполненной для ответа на любые необходимости, она является гарантией надежности и максимальной пищевой безопасности.





PLUS

PLUS



- Tropicalisation class +43°C (only exception glass door models mod.....PV +32 °C)
- Classe de tropicalisation +43°C (seule exception les modèles porte en verre mod.....PV +32 °C)
- Класс тропического исполнения +43°C (единственное исключение - стеклянные модели мод.....PV +32 °C)



- One-piece structure and insulation 75 mm thick for better thermal properties and impressive energy saving (**-10% energy consumption compared to insulation of 60 mm**)
- Monoblock-Struktur und Dämmstärke 75 mm, d.h. bessere Isolierung und reduzierter Energieverbrauch (**-10 % Energieverbrauch gegenüber der Dämmstärke 60 mm**)
- Несущий корпус и толщина изоляции 75 мм для наилучшей теплоизоляции и значительной экономии энергии (**10% экономия энергии по отношению к толщине изоляции 60 мм**)



- External evaporator for increased storage capacity and easier cleaning
- Verdampfer außerhalb des Konservierungsraums, d.h. mehr Stauraum und erhöhte Reinigungsfreundlichkeit
- Испаритель вне камеры хранения для наибольшей емкости хранения и наилучшей очищаемости



- Control panel complete with HACCP electronic circuit board with Hyper Cold, Energy Saving System and HACCP alarm functions
- Bedienfeld mit Elektronikkarte mit folgenden Funktionen: Hyper Cold, Energy Saving System und HACCP-Alarme
- Панель управления, оборудованная электронной платой, выполняющей следующие функции: Hyper Cold (Гипер холод), Energy Saving (Энергосбережение) и аварийные сигналы HACCP



- Key-operated lock and door lighting as standard
- Serienmäßig abschließbare Tür und Türbeleuchtung
- Серийный замок с ключом и подсветка двери



- Outstanding hygiene and ease of cleaning: rounded inside corners, press-formed bottom and drain outlet (positive temperature sections), and removable rack system
- Maximale Hygiene und Reinigungsfreundlichkeit: Abgerundete Ecken im Innern, tiefgezogener Boden, Ablaufloch (Kühlräume mit positiver Temperatur) und herausnehmbares Führungsschienensystem
- Наивысшая гигиена и очищаемость: внутренние закругленные углы, штампованное дно, сливное отверстие (отсеки с плюсовой температурой), демонтируемая система держателей решеток



- Highly labour-saving with full-height AISI 304 stainless steel handle integral in door
- Maximale Ergonomie dank des über die ganze Höhe der Tür verlaufenden integrierten Griffs aus CNS 1.4301
- Максимальная эргономичность с ручкой из нержавеющей стали AISI 304 по всей высоте, встроенной в дверь

- **One-piece structure in 18-10 AISI 304** stainless steel, with CFC-free polyurethane foam insulation 75mm thick
- Door easily reversible after installation (except for glass door models mod. …. PV) equipped with a self-closing system activated when opened to less than 90°C
- Adjustable-height AISI 304 stainless steel feet
- Easily removable AISI 304 stainless steel rack bars with 20 position settings
- Models with depth 70 cm available (mod.…60… ; …130…)
- Operating temperatures are: -2/+8 °C for refrigerator models; -24/12°C for freezer models; 6/+6 °C for fish storage models (mod. …. CP); 0/+10°C and -20/-10°C for models with glass door (…PV)
  The CD150NN, CD150BN, CD150BB, CD150CP, CD130NN and CD130BN models have two separate sections refrigerated by two independent motor units: exceptional operating flexibility, guaranteed constant service over time and higher energy savings than models with a single motor unit

- **Monoblock-Struktur aus CNS 1.4301** mit Dämmung aus FCKW-freiem Polyurethan-Schaum der Dicke 75 mm
- Mühelos vor Ort reversierbare Tür (ausgenommen die Modelle mit Glastür … PV); selbstschließend bei Öffnungswinkeln unter 90°C
- Höhenverstellbare Füße aus CNS 1.4301
- Mühelos herauszunehmende Rosttragleisten aus CNS 1.4301 mit 20 Positionen
- Verfügbarkeit von Modellen mit Tiefe 70 cm (Mod. …60… ; …130…)
- Betriebstemperaturen: -2/+8°C bei den Modellen mit positiver Temperatur; -24/-12°C bei den Modellen mit negativer Temperatur;-6/+6°C bei den Versionen mit Fischzelle (Mod. …CP); 0/+10°C und -20/-10°C bei den Modellen mit Glastür (Mod. …PV)
  Die Modelle CD150NN, CD150BN, CD150BB, CD150CP, CD130NN und CD130BN haben zwei getrennte Räume, die von zwei unabhängigen Kühlaggregaten gekühlt werden: Große Anwendungsflexibilität, garantiert lange Lebensdauer und reduzierter Energieverbrauch im Vergleich zu den Modellen mit einem einzigen Kühlaggregat

- **Несущий корпус из нержавеющей стали AISI 304** с изоляцией из полиуретана толщиной 75 мм, залитого без использования CFC
- Простое изменение направления открытия двери (кроме моделей со стеклянной дверью мод. …PV), оборудованной системой автоматического закрытия при открытии с углом менее 90°C
- Ножки из нержавеющей стали AISI 304 регулируются по высоте
- Зубчатые рейки из нержавеющей стали AISI 304 с 20 положениями легко снимаются
- Наличие моделей с глубиной 70 см (мод.…60…; …130…)
- Рабочие температуры: -2/+8°C для моделей с плюсовой температурой; -24/-12°C для моделей с минусовой температурой; -6/+6°C для версий с камерой для рыбы (мод.…CP); 0/+10°C и -20/-10°C для моделей со стеклянной дверью (мод.…PV)
  Модели CD150NN, CD150BN; CD150BB; CD150CP; CD130NN; CD130BN имеют два отделенных друг от друга отсека, охлаждающихся двумя независимыми холодильными агрегатами: высокая универсальность эксплуатации, гарантия функциональности с течением времени и большая экономия электроэнергии по отношению к моделям, имеющим один холодильный агрегат



- Control panel with electronic circuit board providing the following functions
  - **Hyper Cold** for quick refrigeration within a limited time
  - **Energy Saving System** which cuts energy consumption up too 5%
  - **HACCP Alarms**: high and low temperature, black out, high pressure and high condensation.

- Bedienfeld mit Elektronikkarte mit folgenden Funktionen:
  - **Hyper Cold** zum schnellen Kühlen in kurzer Zeit
  - **Energy Saving System** zum Senken des Energieverbrauchs bis 5%
  - **HACCP-Alarme**:hohe und niedrige Temperatur, Stromausfall, hoher Druck und zu hohe Verflüssigertemperatur.

- Панель управления, оборудованная электронной платой, выполняющей следующие функции:
  - **Hyper Cold** для быстрого процесса охлаждения в сжатые сроки
  - **Система Energy Saving System** для снижения энергозатрат ≤ 5%
  - **Аварийные сигналы HACCP** :высокая и низкая температура, отключение питания, высокое давление и высокая конденсация.



5 Star Refrigeration

- **"Intelligent" automatic hot gas defrosting** carried out only when necessary. Automatic condensation evaporation system
- Fan-assisted refrigeration with external evaporator
- Version with connections for remote unit available (mod .... R)
- Complete with three pairs of AISI 304 stainless steel runners and three shelves per section. Model ...70CP: ten containers size GN 1/1 h = 150 mm with perforated false bottom arranged on 5 pairs of AISI 304 stainless steel runners. Model ...150CP: five shelves size GN 2/1 and five pairs of AISI 304 stainless steel runners for the refrigerator section and six containers size GN 1/1 h=150 mm with perforated false bottom arranged on 3 pairs of AISI 304 stainless steel runners for the fish storage section.

- **„Intelligente" Funktion für das automatische Heißgasabtauen**, die nur bei Bedarf aktiviert wird. Automatische Kondenswasserverdunstung
- Umluftkühlung mit Verdampfer außerhalb des Konservierungsraums
- Verfügbarkeit von Versionen, die für ein Fernkühlaggregat eingerichtet sind (Mod. ...R)
- Ausstattung: Drei Paare Führungsschienen aus CNS 1.4301 und drei Roste für jeden Kühlraum. Modell ...70CP: Zehn Schalen der Größe GN 1/1 h = 150 mm, mit gelochtem Doppelboden; auf 5 Führungen aus CNS 1.4301. Modell ...150CP: Fünf Roste der Größe GN 2/1 und fünf Paare Führungen aus CNS 1.4301 für den Raum mit normaler Temperatur und sechs Schalen der Größe GN 1/1 h=150 mm mit gelochtem Doppelboden auf 3 Führungen aus CNS 1.4301 für den Fischzellenraum.

- **Рациональная автоматическая оттайка горячим газом,** которая включается только в случае необходимости. Автоматическая система испарения конденсата
- Вентилируемое охлаждение с испарителем вне камеры хранения
- Возможность версии, предназначенной для дистанционного холодильного агрегата (мод... R)
- Оснастка: три пары направляющих из нержавеющей стали AISI 304 и 3 решетки для каждого отсека. Модель ...70CP: десять емкостей размером GN 1/1 B = 150 мм с перфорированным фальш-дном, расположенные на 5 направляющих из нержавеющей стали AISI 304 . Модель ...150CP: пять решеток размером GN 2/1 и пять пар направляющих из нержавеющей стали AISI 304 для отсека с обычной температурой и шесть емкостей с размером GN 1/1 B=150 мм с перфорированным фальш-дном, расположенные на 3 направляющих из нержавеющей стали AISI 304 для отсека камеры для рыбы.

Class Roll-In



CDRI



CDPT

CLASS TROLLEY ROLL-IN REFRIGERATOR LINE

- One-piece structure in 18-10 AISI 304 stainless steel, with CFC-free injected polyurethane insulation 70 mm thick AISI 304 stainless steel floor
- Interior designed to take trolleys with capacity 20 GN 2/1 or 60 x 80 cm containers. Door clearance: 700 x 1815 mm; interior working depth 880 mm
- Door fitted with self-closing system and key-operated lock. Lighting supplied as standard
- Control panel with electronic circuit board providing the following functions
  - **Hyper Cold** for quick refrigeration within a limited time
  - **Energy Saving System** which cuts energy consumption up too 5%
  - **HACCP Alarms**: high and low temperature, black out, high pressure and high condensation
- **"Intelligent" automatic hot gas defrosting**, carried out only when necessary. Automatic condensation evaporation system
- **Fan-assisted refrigeration with external evaporator**
- Operating temperature +2/+10 °C.

KÜHLSCHRANKSERIE CLASS ROLL-IN FÜR WAGEN

- Struktur aus Paneelen aus CNS 1.4301 mit Dämmung aus FCKW-freiem Polyurethan-Schaum der Dicke 70 mm. Boden aus CNS 1.4301
- Konservierungsraum für Wagen für 20 Bleche GN 2/1 oder 60 x 80 cm. Tür-Nutzweite: 700 x 1815 mm; Nutzraumtiefe 880 mm
- Abschließbare Tür mit Selbstschließmechanismus. Serienmäßige Beleuchtung
- Bedienfeld mit Elektronikkarte mit folgenden Funktionen:
  - **Hyper Cold** zum schnellen Kühlen in kurzer Zeit
  - **Energy Saving System** zum Senken des Energieverbrauchs bis 5%
  - **HACCP-Alarme**: hohe und niedrige Temperatur, Stromausfall, hoher Druck und zu hohe Verflüssigertemperatur
- **„Intelligente" Funktion für das automatische Heißgasabtauen**, die nur bei Bedarf aktiviert wird. Automatische Kondenswasserverdunstung.
- **Umluftkühlung mit Verdampfer außerhalb des Konservierungsraums**
- Betriebstemperatur +2/+10°C.

ЛИНИЯ ХОЛОДИЛЬНЫХ ШКАФОВ CLASS ROLL-IN ДЛЯ ТЕЛЕЖЕК

- Несущий корпус из панелей из нержавеющей стали AISI 304 с изоляцией из полиуретана толщиной 70 мм, залитого без использования CFC. Пол из нержавеющей стали AISI 304
- Камера хранения способна вместить в себя тележки на 20 противней GN 2/1 или 60 x 80 см. Полезный проем двери: 700 x 1815 мм, полезная глубина камеры 880 мм
- Дверь оборудована системой автоматического закрывания и замком с ключом. Серийное освещение
- Панель управления, оборудованная электронной платой, выполняющей следующие функции:
  - **Hyper Cold** для быстрого процесса охлаждения в сжатые сроки
  - **Система Energy Saving System** для снижения энергозатрат ≤ 5%
  - **Аварийные сигналы HACCP**: высокая и низкая температура, отключение питания, высокое давление и высокая конденсация
- **Рациональная автоматическая оттайка горячим газом**, которая включается только в случае необходимости. Автоматическая система испарения конденсата
- **Вентилируемое охлаждение с испарителем вне камеры хранения для наибольшей вместительности**
- Рабочая температура +2/+10 °C.

	cm	°C	°C	lt.	W	W
CD60	75x70x204	- 2 / +8°C	+43 °C	600	600	429
CD60B	75x70x204	- 24 / - 12°C	+43 °C	600	1000	752
CD130	150x70x204	- 2 / +8°C	+43 °C	1300	800	566
CD130B	150x70x204	- 24 / - 12°C	+43 °C	1300	1800	1477
CD130NN	150x70x204	- 2 / +8°C	+43 °C	600	1200	429
		- 2 / +8°C	+43 °C	600		429
CD130BN	150x70x204	- 2 / +8°C	+43 °C	600	1600	752
		- 24 / - 12°C	+43 °C	600		429
CD70	75x80x204	- 2 / +8°C	+43 °C	700	600	429
CD70B	75x80x204	- 24 / - 12°C	+43 °C	700	1000	752
CD702	75x80x204	- 2 / +8°C	+43 °C	700	600	429
CD70B2	75x80x204	- 24 / - 12°C	+43 °C	700	1040	752
CD70PV	75x80x204	0 / +10°C	+32 °C	700	650	429
CD70R	75x80x204	- 2 / +8°C	+43 °C	700	60/400*	GR65TN4 566 W**
CD70BR	75x80x204	- 24 / - 12°C	+43 °C	700	70/500*	GR65BT 798 W**
CD70CP	75x80x204	- 6 / +6°C	+43 °C	700	1000	429
CD70BPV	75x80x204	- 20 / -10°C	+32 °C	700	1200	752
CD150	150x80x204	- 2 / +8°C	+43 °C	1500	800	566
CD150B	150x80x204	- 24 / - 12°C	+43 °C	1500	1800	1477
CD150NN	150x80x204	- 2 / +8°C	+43 °C	700	1200	429
		- 2 / +8°C	+43 °C	700		429
CD150BN	150x80x204	- 2 / +8°C	+43 °C	700	1600	752
		- 24 / - 12°C	+43 °C	700		429
CD150BB	150x80x204	- 24 / - 12°C	+43 °C	700	2000	752
		- 24 / - 12°C	+43 °C	700		752
CD150CP	150x80x204	- 2 / +8°C	+43 °C	1025	1200	429
		- 6 / +6°C	+43 °C	325		429
CD150PV	150x80x204	0 / +10°C	+32 °C	1500	900	566
CD150R	150x80x204	- 2 / +8°C	+43 °C	1500	100/500*	GR140TN4 862 W**
CD150BR	150x80x204	- 24 / - 12°C	+43 °C	1500	120/900*	GR135BT 1600 W**
CDRI	105,5x105,5x225	+ 2 / +10°C	+43 °C	1520	800	566
CDPT	105,5x113x225	+ 2 / +10°C	+43 °C	1520	800	566



* = Absorption while defrosting - Stromaufnahme bein Abtauen - **Потребление при оттайке**

** = Cooling unit if connected to Sagi remote GR... group - Kühlleistung wenn mit Sagi GR... Aggregat verbunden

Хладопроизводительность при подключении к дистанционному холодильному агрегату Sagi GR...

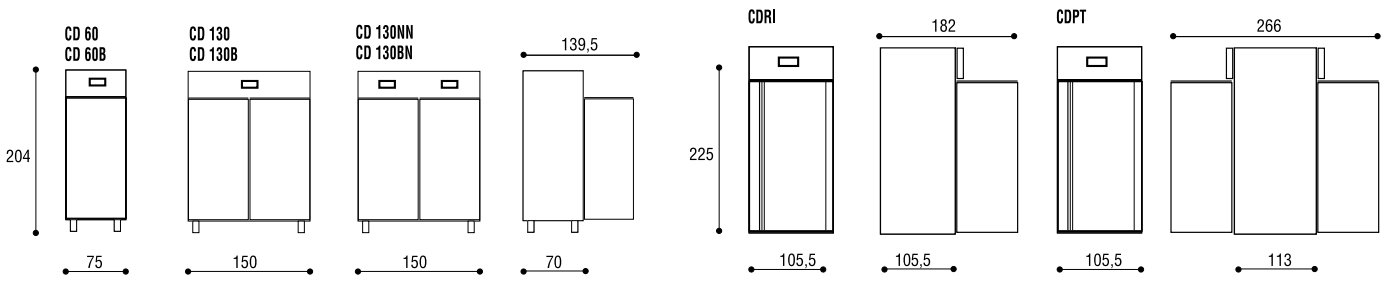

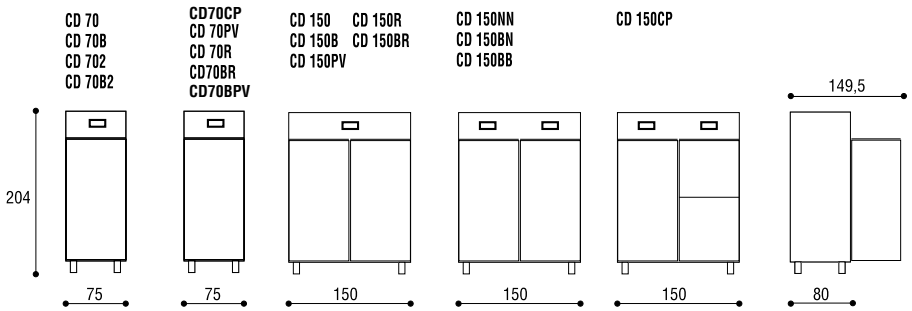

Refrigerant fluid R404a
Kältemittel R404a
Используемый хладагент - R404a

www.apvd.it (10/08 - 1500) 7Y200102







ZONA INDUSTRIALE CAMPOLUNGO, 79/81
63100 ASCOLI PICENO - ITALY
TEL. +39 0736 22601 r.A. fax +39 0736 226065
e-mail VENDITE ITALIA: italia@sagispa.it
e-mail EXPORT: sales@sagispa.it
www.sagispa.it