ALTO-SHAAM

Изд. № _____

300-S

НИЗКОТЕМПЕРАТУРНЫЙ ШКАФ ДЛЯ ВЫДЕРЖИВАНИЯ ГОРЯЧИХ ПРОДУКТОВ И ПОДОГРЕВА ПИЩИ



ecosmart®

- HALO HEAT (окаймляющий нагрев)...источник управляемого равномерного нагрева сохраняет и улучшает внешний вид и вкус пищи при длительном выдерживании.
- Продукты — мясо, птица, рыба, картофель, запеканки, овощи, булочки и т.д. — выдерживаются и транспортируются при надежащей температуре.
- Узкие температурные допуски и равномерный нагрев поддерживают во всем объеме шкафа именно ту температуру, которая требуется для подачи на стол.
- Нержавеющая сталь, из которой выполнена внутренность шкафа, придает ему стойкость по отношению к коррозии.
- Цифровая система управления быстрее обнаруживает падение температуры, обеспечивая быстрое восстановление нужного режима.
- Вентиляция двери лучше сохраняет хрустящую корочку продукта.
- С каждой стороны шкафа установлено по две ручки, облегчающие его переноску.
- Возможность установки одного шкафа на другой увеличивает удобство — экономит место.

Односекционный шкаф с корпусом из листовой нержавеющей стали 20 калибра и дверью на магнитном запоре. Шкаф оборудован 2 (двумя) боковыми стойками из нержавеющей стали с 5 (пятью) положениями для противней, отстоящими одно от другого на 38 мм, 4 (четырьмя) ручками для переноски и транспортным дверным запором.

Простой пульт управления шкафа содержит выключатель питания, кнопки-стрелки «Вверх» и «Вниз» для настройки температуры в интервале 16 – 93 °C; световой индикатор нагрева, кнопку вывода температуры и цифровой дисплей.

☐ **ШКАФ 300-S** для выдерживания горячих продуктов

ANSI/NSF 4

LISTED COOKING APPLIANCE 584m

IP X3

ВАРИАНТЫ ЗАВОДСКОЙ КОМПЛЕКТАЦИИ

- Выберите напряжение:
  - ☐ 120
  - ☐ 230
- Выберите подвеску двери:
  - ☐ Правосторонняя, стандартная
  - ☐ Левосторонняя, специальная

ДОПОЛНИТЕЛЬНЫЕ ВОЗМОЖНОСТИ

- **Этажерочное исполнение**
  Допускается этажерочная сборка шкафа 300-S с таким же шкафом или с печью 300-TH/III для готовки и выдерживания.

HALO HEAT

W164 N9221 Water Street • P.O. Box 450 • Menomonee Falls, Wisconsin 53052-0450 • U.S.A.

ТЕЛ.: 262.251.3800 800.558.8744 **США/Канада** ФАКС: 262.251.7067 800.329.8744 только **США**

www.alto-shaam.com

Изделия непрерывно совершенствуются, поэтому технические характеристики могут быть изменены без предварительного уведомления.

300-S

НИЗКОТЕМПЕРАТУРНЫЙ ШКАФ ДЛЯ ВЫДЕРЖИВАНИЯ ГОРЯЧИХ ПРОДУКТОВ И ПОДОГРЕВА ПИЩИ

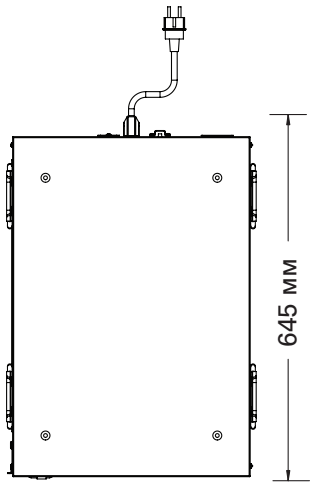

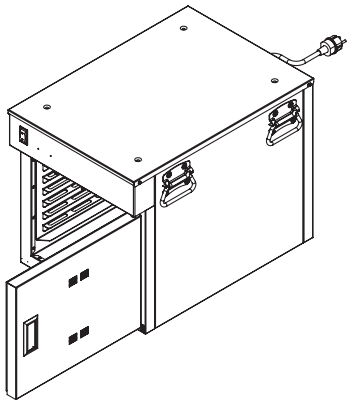

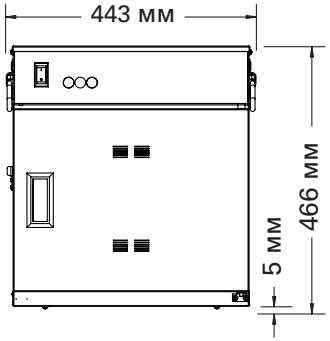

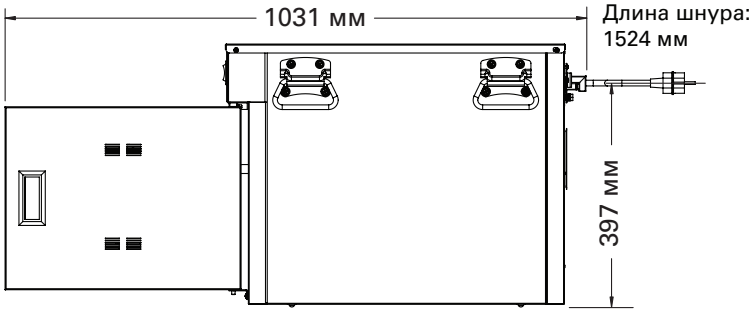

ГАБАРИТЫ: ВЫСОТА x ШИРИНА x ГЛУБИНА

НАРУЖНЫЕ:	466 x 443 x 645 мм
ВНУТРЕННИЕ:	305 x 348 x 546 мм

ТРЕБУЕМЫЕ ЗАЗОРЫ

СЗАДИ:	76 мм
СВЕРХУ:	51 мм
С КАЖДОЙ СТОРОНЫ:	25 мм

ВМЕСТИМОСТЬ

16 кг МАКСИМУМ

МАКСИМАЛЬНЫЙ ОБЪЕМ: 28,5 л

	GASTRONORM 1/1:
3 (три)	530 x 325 x 65 мм
2 (два)	530 x 325 x 100 мм
	ПРОТИВНИ ПОЛОВИННОГО РАЗМЕРА:
6 (шесть)	265 x 325 x 65 мм
4 (четыре)	265 x 325 x 100 мм

ЭЛЕКТРОПИТАНИЕ

НАПРЯЖЕНИЕ	ЧИСЛО ФАЗ	ЧАСТОТА, Гц	А	кВт	ШНУР И ВИЛКА
120	1	60	6,7	0,80	NEMA 5-15P ВИЛКА 15 A-125 В
230	1	50/60	3,9	0,80	CEE 7/7 НОМИНАЛ ВИЛКИ 250 В
					CH2-16P НОМИНАЛ ВИЛКИ 250 В
					BS 1363 (ТОЛЬКО АНГЛИЯ) НОМИНАЛ ВИЛКИ 250 В

ТРЕБОВАНИЯ К УСТАНОВКЕ

— Печь должна быть установлена на горизонтальном основании.

— Печь не должна устанавливаться в местах, где на нее могут воздействовать пар, жир, капающая вода, высокая температура или другие неблагоприятные факторы.

ВЕС

НЕТТО:	В УПАКОВКЕ:
29 кг	57 кг

РАЗМЕРЫ КОРОБКИ: (ДЛИНА x ШИРИНА x ВЫСОТА)

914 x 610 x 711 мм

ВАРИАНТЫ И ПРИНАДЛЕЖНОСТИ

☐ Держатель для резки спинной части	HL-2635
☐ Жиросборник без слива	PN-2122
☐ Полкапроволочная хромированная	SH-2107

ALTO-SHAAM

W164 N9221 Water Street • P.O. Box 450 • Menomonee Falls, Wisconsin 53052-0450 • U.S.A.

ТЕЛ.: 262.251.3800 800.558.8744 США/КАНАДА ФАКС: 262.251.7067 800.329.8744 только США

www.alto-shaam.com

ИЗДЕЛИЯ НЕПРЕРЫВНО СОВЕРШЕНСТВУЮТСЯ, ПОЭТОМУ ТЕХНИЧЕСКИЕ ХАРАКТЕРИСТИКИ МОГУТ БЫТЬ ИЗМЕНЕНЫ БЕЗ ПРЕДВАРИТЕЛЬНОГО УВЕДОМЛЕНИЯ.

#15-RU - 01/16