Electrolux

ecostore Premium
Холодильный шкаф, 2 секции - Цифровой дисплей - 670 л (-2 +10C)

SIS #

AIA #



ecostore Premium

Холодильный шкаф, 2 секции - Цифровой дисплей - 670 л (-2 +10C)

727448 (ESP72HR6)	Холодильный шкаф 670 л, 2 секции, -2° +10°C, цифровой дисплей, н/сталь AISI 304

Характеристики

- 2 двери 1/2, крепление справа, подогрев периметра дверной рамы.
- Большая цифровая панель управления с кнопкой настройки влажности (3 предустановленных уровня), экран с отображением температуры в камере и рабочего режима. Включение режимов оттайки и быстрого охлаждения (Turbo Cooling) вручную.
- Контроль HACCP: при возникновении отклонений активируются звуковые и световые сигналы. Данные сохраняются в течение 2 месяцев.
- Большая рабочая камера вмещает решетки и полки GN 2/1.
- Оптимальный поток: принудительная циркуляция воздуха от задней стенки агрегата и съемные воздуховоды обеспечивают равномерное распределение температуры и быстрое охлаждение.
- Frost Watch Control: полностью автоматизированная оттайка запускается лишь при наличии льда на испарителе (на основании показаний 3 датчиков).
- Усовершенствованная система управления оттайкой и вентилятором испарителя для экономии энергии - метод оттайки зависит от выбранной температуры (ниже +2°C - электрическая, выше +2°C - воздушная).
- Большое число возможных уровней крепления направляющих для решеток обеспечивают оптимальную вместимость и максимальный полезный объем.
- Температура в рабочей камере устанавливается от -2 до +10°C.
- Циклопентановая изоляция стенок рабочей камеры толщиной до 75 мм исключает энергопотери и на 100% безопасна для окружающей среды.
- Съемный трехкамерный уплотнитель с магнитной вставкой обеспечивает эффективную изоляцию и снижает энергопотери.
- Конденсатор не требует чистки: проволочный каркас исключает скопление пыли и жира, а значит не требует чистки и снижает энергопотери.
- Автоматическое испарение талой воды горячим газом от компрессора - непревзойденная экономия электроэнергии.
- Съемный испаритель, изоляция агрегата толщиной 60 мм.
- Встроенная светодиодная подсветка для экономии энергии.
- Возможно подключение к ПК и системам HACCP через порт RS485.
- Износостойкие рилсановые решетки.

Одобрено

Electrolux
ecostore Premium
Холодильный шкаф, 2 секции - Цифровой дисплей - 670 л (-2 +10C)

- [NOT TRANSLATED]
- [NOT TRANSLATED]

Конструкция

- Выполнен из н/стали AISI 304 высочайшего качества.
- Штампованная внутренняя конструкция со скругленными углами.
- Скругленные внутренние поверхности, съемные направляющие, решетки и воздуховоды обеспечивают удобство чистки и высочайший стандарт гигиеничности.
- Направляющие легко снимаются.
- Нижняя часть агрегата устойчива к коррозии и агрессивному воздействию химических средств для мытья полов.
- Удобство в обслуживании: простой доступ к основным компонентам.
- Запираемая дверь.
- Во избежание утечки холодного воздуха, при открытой дверце работа вентилятора приостанавливается.
- Хладагент R134a.
- Теплоизоляция без содержания CFC и HCFC.

Стандартная комплектация

- 4 шт. - Рилсановая решетка GN 2/1 с 2 направляющими PNC 881020

Опции

- 2 направляющих из н/стали к холодильным столам (Marine) PNC 880242 ❑
- Комплект из 8 контейнеров GN 1/1 (ПВХ) для рыбы PNC 880243 ❑
- Спейсер к холодильным шкафам 670 и 1430 л PNC 880248 ❑
- Педаль для открытия двери к шкафам PNC 880324 ❑
- Пластиковый контейнер GN 1/1 с фальшдном PNC 880705 ❑
- 4 поворотных колеса (2 с тормозом) к холодильным шкафам, диам. 125 мм PNC 881002 ❑
- Рилсановая решетка GN 2/1 (серая) PNC 881004 ❑
- Решетка GN 2/1 из н/стали AISI 304 PNC 881016 ❑
- Решетка GN 2/1 из н/стали AISI 304 с 2 направляющими PNC 881018 ❑
- Рельс для подвешивания мяса к холодильным шкафам 670/1430 л, 4 крюка PNC 881019 ❑
- Комплект из 2 направляющих из н/стали для 670/1430 л холодильных и морозильных шкафов PNC 881021 ❑
- Контейнер GN 2/1, ПВХ, с крышкой и 2 направляющими PNC 881039 ❑
- Перфорированная полка GN 2/1 PNC 881042 ❑
- Проволочная корзина GN 1/1, рилсан, B=150 мм PNC 881043 ❑
- Рилсановая корзина GN 2/1 (серая) с двумя направляющими, B=150 мм PNC 881047 ❑
- Принтер HACCP (базовая версия) к цифровым холодильным шкафам и столам PNC 881457 ❑

Изменения могут быть внесены без предварительного уведомления. Версия верна на

2016.08.29

ecostore Premium
Холодильный шкаф, 2 секции - Цифровой дисплей - 670 л (-2 +10C)

Вид спереди

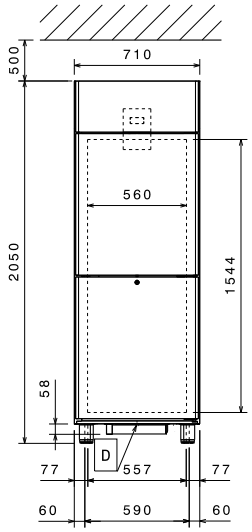

Вид сверху

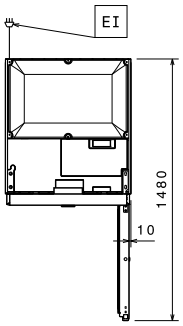

EI = Вход эл. кабеля
RI = Вход хладагента
RO = Подключение выносного агрегата

Вид сбоку

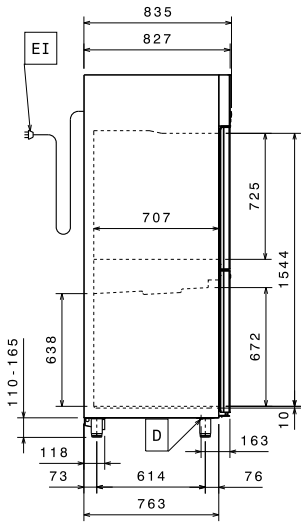

Электрика

Электропитание:	
727448 (ESP72HR6)	220-230 V/1 ph/50 Гц
Подключаемая мощность:	0.22 кВт

Основная информация

Общий объем раб. камеры:	670 л
Объем загрузки (нетто):	497 л
Крепление двери:	2 Right
Габариты, высота:	2050 мм
Габариты, ширина:	710 мм
Габариты, глубина:	835 мм
Габариты (глубина при открытой двери):	1480 мм
Двери:	2x1/2 Full
Решетки (в комплекте):	4 - GN 2/1
Материал внешних панелей:	Нержавеющая сталь AISI 304 - Din 1.4301
Материал внутренних панелей:	Нержавеющая сталь AISI 304 - Din 1.4301
Материал внутренних панелей:	Нержавеющая сталь AISI 304 - Din 1.4301
Количество уровней, шаг направляющих:	44; 30 mm

Холодильный агрегат

Дисплей:	Digital
Мощность компрессора:	1/4 hp
Хладагент:	R134a
Охлаждающая способность:	358 W
Для температуры испарителя:	-10 °C
Количество хладагента:	135 g
Рабочая температура (MIN):	-2 °C
Рабочая температура (MAX):	10 °C
Рабочий режим:	Вентилируемый

Характеристики (Регламент Комиссии ЕС 2015/1094)

Класс энергоэффективности (в соответствии с Регламентом Комиссии ЕС 20	D
Энергопотребление (в соответствии с Регламентом Комиссии ЕС 2015/1095)	872kWh/year
Условия работы (в соответствии с Регламентом Комиссии ЕС 2015/1095)	Heavy Duty (cl.5)
Индекс энергоэффективности EEI (в соответствии с Регламентом Комиссии	61,16

Изменения могут быть внесены без предварительного уведомления. Версия верна на

2016.08.29

ecostore Premium
Холодильный шкаф, 2 секции - Цифровой дисплей - 670 л (-2 +10C)

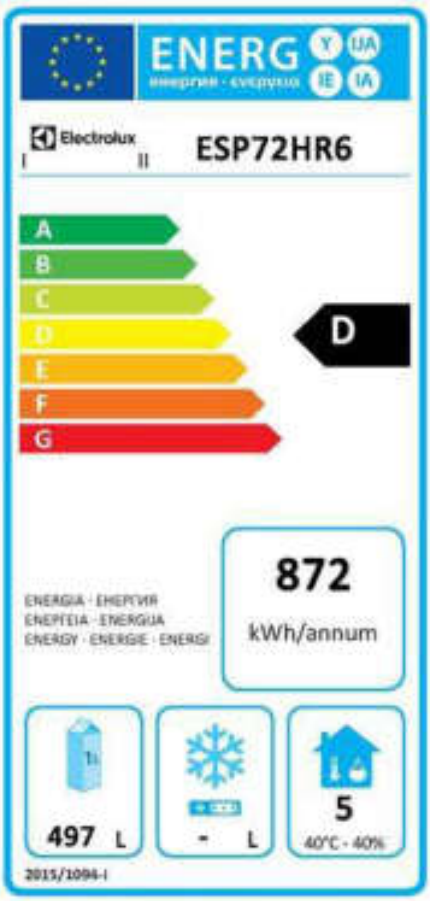

EnergyLabel

Изменения могут быть внесены без предварительного уведомления. Версия верна на

2016.08.29