Mod. G7F6PW+FG | Cod. 18606600

	n.	1	5
	Ø mm	90	120
	kW	**3,5**	**6**
	kcal/h	3.010	5.160
	Btu/h	11.942	20.472
	GN	**2/1**	
	mm	530 x 650 x 4 pos.	
	kW	**7,8**	
	kcal/h	6.708	
TOT.	Btu/h	26.614	
	kW	**41,3**	
	kcal/h	35.518	
TOT.	Btu/h	140.916	
	G30/G31	kg/h	3,26
	G20	m³/h	4,37
	G25	m³/h	5,09



ACCESORIOS COMBINABLES - ACESSÓRIOS COMPLEMENTARES - PASUJĄCE AKCESORIA - ВОЗМОЖНЫЕ АКСЕССУАРЫ

CG7 – RID – MCD 120 – KRF – GRC 2/1 GN – KRV + KRG.

OPTIONAL 1P puerta con manija estampada espesor 20/10 para los modelos con mueble. AEF encendido eléctrico horno 230-240V, Parrillas de acero INOXIDABLE / *1P porta com puxador moldado espessura 20/10 para os modelos com móvel. AEF activação eléctrica do forno 230-240V, Grelhas de aço INOX* / Drzwiczki 1P z tłoczoną klamką o grubości 20/10 dla modeli z obudową. Elektryczny zapłon piekarnika AEF 230-240V, ruszty ze stali INOX / *1P дверца со штампованной ручкой толщиной 20/10 для моделей со столом. AEF электрический поджиг печи 230-240V, решетки из нержавеющей стали.*

CARACTERÍSTICAS TÉCNICAS y FUNCIONALES

Plano de trabajo y paneles frontales de acero inoxidable AISI 304. Quemadores enteramente en hierro fundido, de larga duración, accionados por grifo valvulado y fijados con cierre hermético de líquidos al plano de acero AISI 304 de profundo moldeo. Termopar de seguridad en ambos modelos. Modelo G7F6PW+FG equipado con llama piloto de fuegos protegida por cubierta de latón para una fácil limpieza y mantenimiento. Horno a gas estático, equipado con llama piloto enteramente construido en acero INOXIDABLE con soportes de 4 niveles para parrillas/fuentes 2/1GN. Qumador de horno de llama auto-estabilizada y termostato regulable de 160° C a 280°C. Frontal de la puerta moldeado sin empaquetadura para un mayor aislamiento y limpieza. Puerta y contrapuerta estampadas de acero INOXIDABLE AISI 304. Manija de la puerta de alta resistencia de acero AISI 304 en espesor 20/10. Pies regulables. Estándar: Encendido piezoeléctrico horno. 1 parrilla de horno antivuelco.

CARACTERÍSTICAS TÉCNICAS e FUNCIONAIS

Superfície de trabalho e painéis dianteiros de aço inox AISI 304. Queimadores realizados inteiramente com ferro fundido, com garantia vitalícia, accionados mediante torneira com válvula e fixados de maneira estanque na superfície de aço AISI 304 com moldagem profunda. Termopar de segurança em ambos os modelos. Modelo G7F6PW+FG equipado com chama piloto protegida por uma cobertura de latão para facilitar a limpeza e a manutenção. Forno a gás estático equipado com chama piloto, realizado inteiramente com aço INOX, com 4 níveis de suporte para grelhas e assadeiras 2/1GN. Queimador do forno com chama auto-estabilizada e termostato regulável de 160°C a 280°C. Frente da porta moldada sem vedação, para um maior isolamento e para uma melhor limpeza. Porta e contra-porta moldadas de aço INOX AISI 304. Puxador da porta de alta resistência de aço AISI 304 com espessura 20/10. Pés reguláveis. Padrão: Sem activação piezoeléctrica do forno. 1 grelha do forno anti-basculamento.

CHARAKTERYSTYKI TECHNICZNE I FUNKCJONALNE

Płaszczyzna robocza i panele przednie wykonane ze stali nierdzewnej inox AISI 304. Palniki wykonane całkowicie z żeliwa, z dożywotnią gwarancją, uruchamiane pokrętłem zaworowym, uszczelnione przeciwko płynom i zamocowane na płycie ze stali AISI 304, głęboko tłoczonej. Awaryjny czujnik temperatury dla obydwóch modeli. Model G7F6PW+FG wyposażony w płomień pilotujący, zabezpieczony osłoną z mosiądzu dla łatwego czyszczenia i konserwacji. Gazowy piekarnik statyczny wyposażony w płomień pilotujący, całkowicie wykonany ze stali nierdzewnej INOX, z 4 poziomami prowadnic dla rusztu i blach piekarnika 2/1GN. Palnik piekarnika z płomieniem ustawiającym się automatycznie oraz termostat nastawny w zakresie od 160°C do 280°C. Przód drzwiczek odlany, bez uszczelek, w celu lepszej izolacji i czyszczenia. Drzwiczki oraz ich część wewnętrzna odlane ze stali nierdzewnej INOX 304. Uchwyt drzwiczek o wysokim stopniu rezystancji, wykonany ze stali AISI 304 o grubości 20/10. Nóżki nastawne. Standard: Piezoelektryczny zapłon piekarnika, nr 1 ruszt zapobiegający przechyłom.

ТЕХНИЧЕСКИЕ и ФУНКЦИОНАЛЬНЫЕ ХАРАКТЕРИСТИКИ

Рабочая поверхность и фронтальные панели из нержавеющей стали AISI 304. Горелки полностью из чугуна, с пожизненной гарантией, включающиеся с помощью оснащенного клапаном крана и герметично закрепленные на поверхности из стали AISI 304 глубокой штамповки. Предохранительная термопара на обеих моделях. Модель G7F6PW+FG оснащена пилотным огнем, защищенным латунной крышкой, легко чистится и обслуживается. Газовая статическая печь с пилотным огнем, полностью изготовленная из нержавеющей стали, с направляющими 4 уровней для решеток и противней 2/1GN. Горелка печи со самостабилизирующимся огнем и термостатом, регулирующим температуру в диапазоне от 160°C до 280°C. Штампованная передняя дверца без прокладок для лучшей изоляции и легкости чистки. Штампованные дверь и контрдверь из нержавеющей стали AISI 304. Ручка двери из высокопрочной стали AISI 304 толщиной 20/10. Регулируемые ножки.Стандарт: Пьезоэлектрический поджиг печи, 1 противоопрокидывающийся гриль печи.

G	conexión del gas - conexão a gás podłączenie gazowe - газовое соединение	R 1/2 UNI ISO 7/1	**kW 41,3**

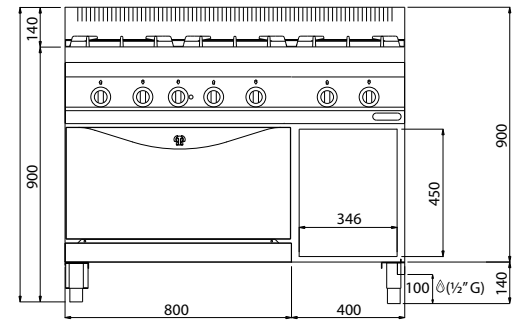

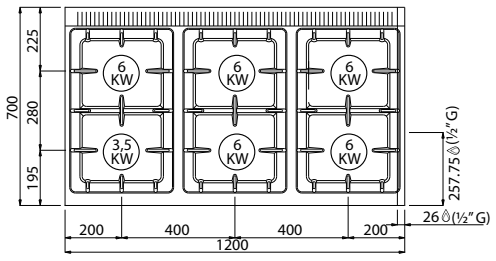

BERTO'S the best catering equipment