Микроволновая печь

Microwave oven
TMW - серия

Модель:TMW-1100NE



ПРЕИМУЩЕСТВА ЭКСПЛУАТАЦИИ

- Профессиональные микроволновые печи предназначены для быстрого разогрева и приготовления различных блюд
- Настройки звука, сигналов, режим "без звука"
- Сенсорные панели управления (со шрифтом Брайля) и информационным дисплеем для комфортного пользования
- До 20 программируемых режимов меню, Вы работаете в одно касание
- Автоматически отключаемый дисплей
- Пять уровней мощности
- Режим экономии энергии
- Микроволновые печи оснащены таймером рассчитанным на 60 минут и функцией разморозки
- Корпус из нержавеющей стали высшего качества
- Просмотр всех текущих программ
- Внутри печей установлены термостойкие керамические полки
- Двери оснащены закаленным стеклом и удобными ручками, внутренний объем - подсветкой
- Вы можете ставить одну печь на другую
- Микроволновая печь автоматически охладится после использования
- Защитный замок от детей

Модель	Настроек программ	Объем (л)	Электро-питание (В/Гц)	Мощность (Вт)	Вес (кг)	Ш × Г × В (мм)
TMW-1100NE	20	29	220/50	1000	18	542 × 498 × 329

Версия.04042019

Микроволновая печь

Microwave oven
TMW - серия

Модель:TMW-1100NE

ХАРАКТЕРИСТИКИ	
Габариты внешние	
Ширина (мм)	542
Глубина (мм)	498
Высота (мм)	329
Габариты внутренние	
Ширина (мм)	350
Глубина (мм)	357
Высота (мм)	230
Объем (л)	29
Задаваемые настройки	20
Количество магнетронов	1
Таймер приготовления	60 мин
Размораживание	Да
Мощность (Вт)	1000
Внутренняя подсветка	Есть (LED)
Управление	Сенсорное
Электропитание (В/Гц)	220/50
Масса (кг)	18

Отдельные элементы дизайна и некоторые технические характеристики могут быть изменены без предварительного уведомления.
Фактический вес груза может отличаться в зависимости от дополнительных упаковочных материалов для защиты продукта.

■ **ГАРАНТИЯ: 1 год**

(Ед.изм.: мм)

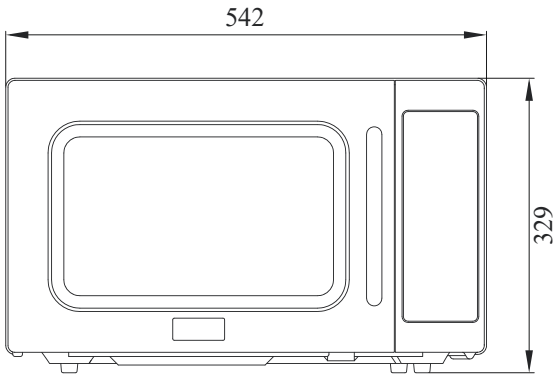

ВИД СПЕРЕДИ

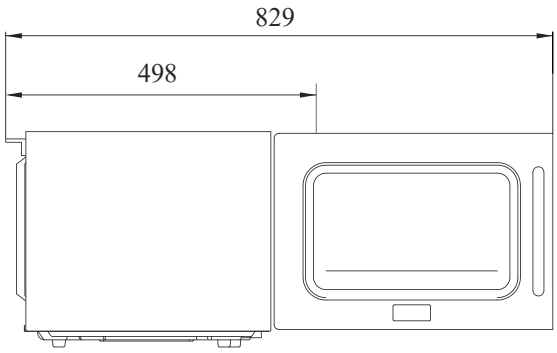

ВИД СВЕРХУ