ITF 1064 UD

ITFORNO



ЭЛЕКТРИЧЕСКАЯ КОНВЕКЦИОННАЯ ВЕНТИЛИРУЕМАЯ ПЕЧЬ С ПАРООБРАЗОВАНИЕМ

Пицца, хлеб, мелкие кондитерские изделия - вы сможете готовить все это в большом количестве, экономя ценное время. Высокие эксплуатационные характеристики печи делают ее идеальным помощником любого профессионального кондитера или пекаря.
Прочная и надежная, эта печь позволяет максимально диверсифицировать приготовление продуктов в зависимости от конкретных нужд благодаря функции прямого впрыска воды для парообразования.

IPX3

CB СЕРТИФИКАЦИЯ

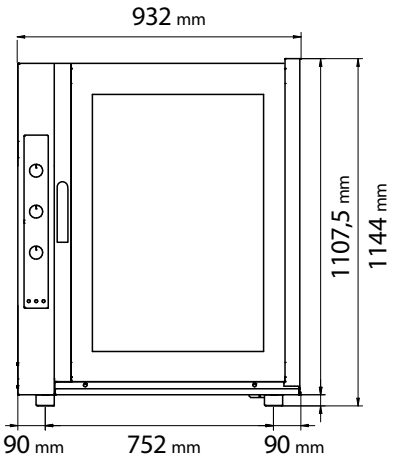

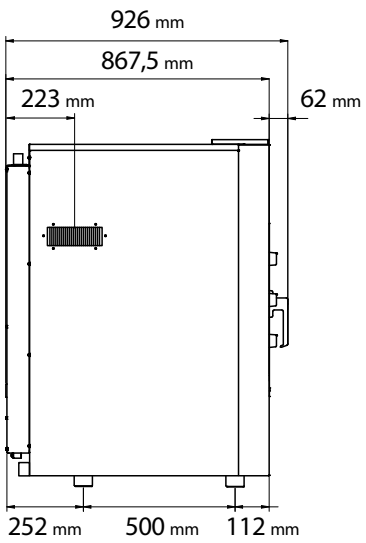

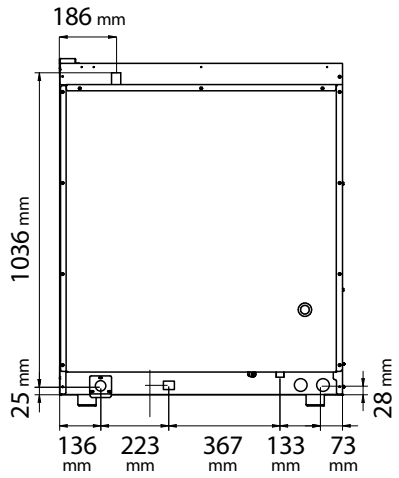

РАЗМЕРНЫЕ ХАРАКТЕРИСТИКИ

Размеры печи (LxPxH мм)	932	926	1144
Вес (кг)	135		
Шаг направляющих (мм)	80		

ЭЛЕКТРИЧЕСКИЕ ХАРАКТЕРИСТИКИ

Электрическая мощность (кВт)	16
Частота тока (Гц)	50 (60 по запросу)
Напряжение (Вольт)	AC 380/400 3N
Кол-во двигателей	3 двунаправленных
Парогенератор (бойлер)	/
Защита от воды	IPX3

СЕРИЙНОЕ ОСНАЩЕНИЕ

Картонная упаковка + поддон (LxPxH мм)	1000	990	1310
Боковые опоры	1 прав. + 1 лев.		
Кабель	Трехфазный+нейтраль [5G 2,5] L = 1600 мм		
Подводка для подключения ручной мойки			
Съемный лоток для сбора конденсата			

ПРЕИМУЩЕСТВА

- **Рабочая камера из нержавеющей стали**
- **Доступное для обслуживания стекло дверцы**
- **Регулируемые петли дверцы**
- **Устройства быстрого крепления боковых опор**
- **Утопленное уплотнение**
- **Система принудительного охлаждения внутренних компонентов**
- **IPX 3**
- **Подводка для подключения ручной мойки**
- **Новая форма рабочей камеры**
- **Сертификация CB**

ФУНКЦИОНАЛЬНЫЕ ХАРАКТЕРИСТИКИ

Питание	Электрическое
Вместимость	10 противней / решеток (600x400 мм)
Приготовление	С вентиляцией
Пар	Прямой впрыск с регулировкой посредством переключателя в виде 5-ти позиционной круглой ручки
Рабочая камера	Сталь AISI 304
Температура	100 - 275°C
Контроль температуры	Термостат
Панель управления	Электромеханическая, боковая, с левой стороны
Кол-во программ	/
Программируемые этапы	/
Предустановленная температура	/
Предварительный нагрев	/
Дверца	Боковое открывание с петлями справа С вентиляцией Доступное для обслуживания стекло

АКСЕССУАРЫ

Алюминиевый противень (600x400x20 мм)	Код ITA KT9P/A
Противень из перфорированного алюминия (600x400x20 мм)	Код ITA KTF8P/A
5-рядный противень из перфорированного алюминия (600x400x20 мм)	Код ITA KTF9P
Хромированная решетка (600x400 мм)	Код ITA KG9P
5-рядная решетка из AISI 304 (600x400 мм)	Код ITA KG5CPX
Расстойный шкаф	Код ITF 1264 Код ITF 1264 R
Стол	Код ITA EKT 1111 - Код ITA EKTR 1111 Код ITA EKTS 1111 - Код ITA EKTRS 1111
Конденсационная вытяжка	Код ITA EKKC10
Пластина для уменьшения потока воздуха	Код ITA EKRPA/A
Комплект душирующего устройства с держателем	Код ITA EKKD
Возможность двойных опор	Код печи с двойными опорами ITF1016UD



