ALTO-SHAAM® CT PROformance™

Изд. № _____

COMBITHERM®
CTP6-10G
ГАЗОВАЯ БЕЗБОЙЛЕРНАЯ



ВМЕСТИМОСТЬ
- 6 (шесть) листовых противней половинного размера; 6 (шесть) полноразмерных гостиничных или GN 1/1 противней, глубина — один ряд
- 2 (две) боковые стойки с 6 (шестью) неповоротными направляющими; горизонтальное расстояние между направляющими 330 мм, вертикальное — 70 мм

КОНСТРУКЦИЯ
- Корпус из нержавеющей стали, блестящая отожженная внутренняя поверхность
- Гладкая сварная внутренняя полость из нержавеющей стали
- Дверь с окном из тройного стекла CoolTouch3™ с поворотным внутренним стеклом предотвращает дополнительные потери тепла и повышает эффективность готовки
- Дверь с правой подвеской, раскрывается на 130°
- В дверь встроено высокоэффективное светодиодное освещение
- В дверь устанавливается самодренирующийся жиросборник
- Ручка дверцы самофиксирующаяся, с принудительным захватом и подсвечиваемыми визуальными указателями [ПАТЕНТУЕТСЯ]
- Эргономичный втягиваемый ручной душ PROrinse™ с защитной блокировкой, отсекающей подачу воды в шланг [ПАТЕНТУЕТСЯ] и предохранитель от обратного тока
- SafeVent™ обеспечивает автоматический выпуск пара по окончании цикла готовки [ПАТЕНТ № 7 282 674]
- Система Zero Clearance (Нулевой зазор) позволяет максимально использовать занимаемую площадь и надежно защищает компоненты, чувствительные к нагреву, и органы управления [ПАТЕНТУЕТСЯ]
- Регулируемые ножки из нержавеющей стали обеспечивают устойчивость
- Высокоэффективная модулирующая газовая горелка максимизирует время пребывания топочных газов в печи [ПАТЕНТУЕТСЯ]

СТАНДАРТНЫЕ ФУНКЦИИ CT PROFORMANCE™
- Идеальное сочетание современных новаторских решений, реализованных в конструкции печи, обеспечивает прекрасные рабочие характеристики, постоянно высокое качество пищи и эффективность готовки.
- Система управления PROtouch™ с простым и интуитивно понятным интерфейсом на сенсорном экране, дисплей с крупным экраном, понятные и легко используемые значки.
- Язык интерфейса — английский, французский, немецкий, корейский, китайский, или испанский.
- Четыре режима готовки:
  Паровой — 30 – 120 °C
  Конвекционный — 30 – 300 °C
  Комбинированный — 100 – 300 °C
  Разогрев — 120 – 160 °C
- Формат вывода времени готовки — часы:минуты:секунды, для повышенной точности.
- Доступ к неограниченному числу запрограммированных поименованных рецептов. Вы можете помечать предпочтительные рецепты и размещать их по разным папкам.
- Съемный, одноточечный, быстросоединяемый датчик внутренней температуры.
- Три уровня мощности: режим сниженной мощности для управления пиками мощности, потребляемой кухней, экономичный режим для оптимизации эффективности печи и режим PROpower™ — ускоренный турборежим для мгновенного вброса или быстрого восстановления тепла [ПАТЕНТУЕТСЯ].
- Absolute Humidity Control™ (AHC, Контроль абсолютной влажности) позволяет более точно регулировать влажность в интервале 0 – 100%, обеспечивая идеальные условия готовки и окончательной обработки продукта [ПАТЕНТУЕТСЯ].
- Автореверсивный 5-скоростной вентилятор расширяет возможности готовки — от тушения и обжаривания до приготовления продуктов, чувствительных к потоку воздуха, таких как суфле и меренга, или продуктов, на которые отрицательно влияет высокая скорость воздуха.
- Опрыскивание водой позволяет получить блестящую хрустящую корочку на булочках и кондитерских изделиях.
- Автоматическое опознавание USB для доступа к данным HACCP, управления рецептами и обновления программного обеспечения.
- Многополочные таймеры можно разметить наименованиями продуктов и программировать в часах, минутах и секундах для точного управления приготовлением деликатных продуктов.
- «Спящий» режим позволяет экономить ценное время, поскольку не приходится выключать питание и перезапускать печь.
- Низкотемпературный режим дельта-T для готовки при пониженной температуре или продолжительного обжаривания.
- Режим программируемого охлаждения позволяет оператору ускоренно снижать температуру в камере печи.
- Дополнительная функция дегидратации.
- Полностью автоматизированная чистка CombiClean PLUS™ с 5 уровнями интенсивности чистки.
- Всесторонняя диагностика и поиск неисправностей на основании одориметрии и ведения контрольных записей.

КРАТКАЯ ТЕХНИЧЕСКАЯ ХАРАКТЕРИСТИКА

Настольная безбойлерная газовая печь Alto-Shaam Combitherm® CT PROformance™ CTP6-10G CombiOven разработана с применением технологии EcoSmart® и отличается пониженным потреблением энергии и воды. Рабочие режимы — паровой, конвекционный, комбинированный пароконвекционный и режим подогрева. Внутренняя полость печи выполнена из листовой нержавеющей стали 1,27 мм. Печь оборудована присоединенным втягиваемым ручным душем для опрыскивания с защитной блокировкой, отсекающей подачу воды в шланг, и предохранителем от обратного тока. Система управления PROtouch™ предусматривает функции охлаждения и автоматической чистки, программирование рецептов, три уровня мощности, уровни влажности 0 – 100%, 5-скоростной автореверсивный вентилятор, многополочный таймер и «спящий» режим. Порт USB, доступ к данным HACCP и 4 (четыре) регулируемые ножки из нержавеющей стали. Печь вмещает 6 (шесть) листовых противней половинного размера или 6 (шесть) полноразмерных гостиничных или GN 1/1 противней, имеет стандартную дверь с правой навеской, 6 (шесть) неповоротных направляющих и 3 (три) полки из нержавеющей стали.

ВАРИАНТЫ ЗАВОДСКОЙ КОМПЛЕКТАЦИИ

Напряжение питания
- ☐ 120 В 1 фаза
- ☐ 208-240 В 1 фаза
- ☐ 208-240 В 3 фазы
- ☐ 380-415 В 3 фазы

Шнур и вилка
- ☐ NEMA 5-20P, вилка 20 А, 125 В (бесплатный вариант для моделей 120 В)

Вид газа
- ☐ Природный
- ☐ Пропан

Раскрытие двери
- ☐ Правосторонняя навеска, стандартная
- ☐ Задвигающаяся дверь, дополнительный вариант; увеличивает ширину печи на 102 мм

☐ Расширенная однолетняя гарантия

☐ Варианты насадка для горелки – укажите высоту для установок выше 610 м над уровнем моря

☐ Автоматическая система сбора жира [ПАТЕНТУЕТСЯ], содержит 4 (четыре) самоустанавливающиеся стойки № 5014438 на 6 цыплят, внутренний жиросборник, и контейнер с отсечным клапаном для сбора жира (в печах с функцией копчения не предусмотрен)

Выбор систем чистки
- ☐ Автоматическая чистка с использованием таблеток, стандартный вариант
- ☐ Автоматическая чистка с использованием жидкости, прокачка через систему при интенсивной чистке, без вмешательства оператора. 1 (один) съемный вспомогательный лоток для контейнера с жидким чистящим средством

☐ Устройство CombiLatch™ блокирования двери с настраиваемым таймером защищает оператора от жара и пара в камере печи при открывании двери в ходе цикла готовки

☐ Предпусковая проверка — ОСУЩЕСТВЛЯЕТСЯ ЧЕРЕЗ ОФИЦИАЛЬНЫЙ СЕРВИС-ЦЕНТР ALTO-SHAAM

☐ Функция копчения — одношаговое холодное копчение (недоступно для установок с защитными устройствами)

Варианты датчиков
- ☐ Съемный, одноточечный, быстросоединяемый датчик внутренней температуры, стандартный
- ☐ Съемный, одноточечный, быстросоединяемый датчик температуры, дополнительный, для низкотемпературной готовки
- ☐ Постоянно смонтированный многоточечный датчик внутренней температуры, дополнительный

Защитные устройства для использования в исправительных учреждениях
- ☐ Дополнительный базовый комплект: включает комплект защищенных винтов, не содержит датчика температуры
- ☐ Противозахватное устройство, дополнительное
- ☐ Защитная крышка панели управления, дополнительная
- ☐ Накладной дверной запор (висячий замок в комплект не входит), дополнительный
- ☐ Съемный, одноточечный, быстросоединяемый датчик внутренней температуры, дополнительный
- ☐ Комплект сейсмостойких ножек, дополнительный

☐ Крепеж для этажерочной сборки

ALTO-SHAAM®
W164 N9221 Water Street • P.O. Box 450 • Menomonee Falls, Wisconsin 53052-0450 • U.S.A.
Тел.: 262.251.3800 800.558.8744 США/Канада Факс: 262.251.7067 800.329.8744 только США
www.alto-shaam.com

ИЗДЕЛИЯ НЕПРЕРЫВНО СОВЕРШЕНСТВУЮТСЯ, ПОЭТОМУ ТЕХНИЧЕСКИЕ ХАРАКТЕРИСТИКИ МОГУТ БЫТЬ ИЗМЕНЕНЫ БЕЗ ПРЕДВАРИТЕЛЬНОГО УВЕДОМЛЕНИЯ.

ALTO-SHAAM® CT PROformance™

COMBITHERM®

CTP6-10G

ГАЗОВАЯ БЕЗБОЙЛЕРНАЯ

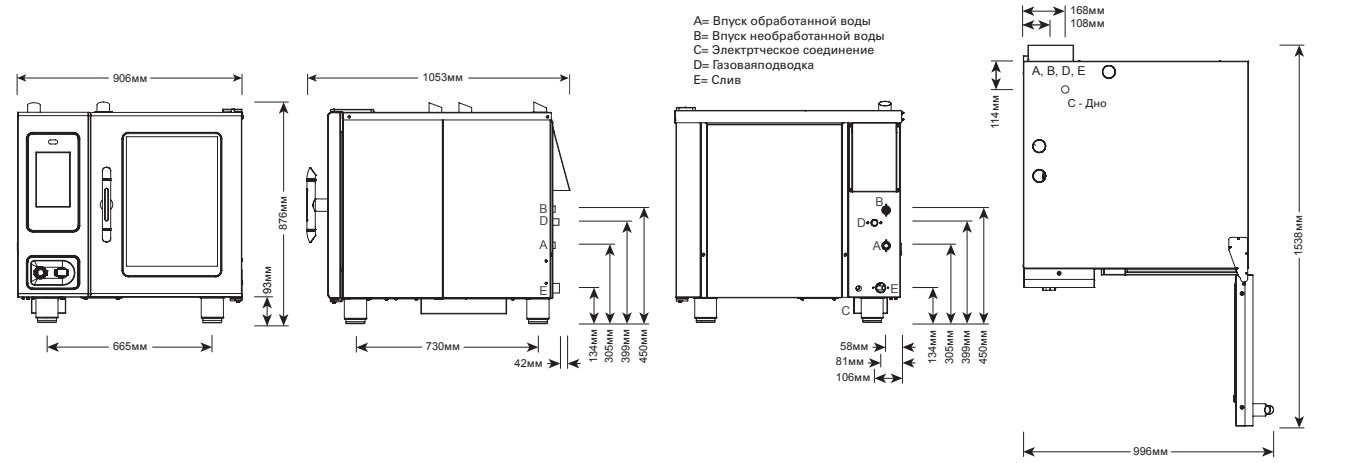

GAS-FIRED c UL us LISTED · ANSI/NSF 4 · CE · IP X5 · ecosmart®

РАЗМЕРЫ: ВЫСОТА x ШИРИНА x ГЛУБИНА	
НАРУЖНЫЕ	876 x 906 x 1053 мм
НАРУЖНЫЕ С УТОПЛЕННОЙ ДВЕРЬЮ	876 x 1008 x 1053 мм
ВНУТРЕННИЕ	520 x 411 x 712 мм

ТРЕБОВАНИЯ К ВОДЕ

2 (ДВА) ВХОДА ХОЛОДНОЙ ВОДЫ ПИТЬЕВОГО КАЧЕСТВА

1 (ОДИН) ВХОД ОБРАБОТАННОЙ ВОДЫ: 3/4 дюйма NPT* * Допускается отбор от одной линии 3/4 дюйма.

1 (ОДИН) ВХОД НЕОБРАБОТАННОЙ ВОДЫ: 3/4 дюйма NPT*

ДАВЛЕНИЕ В ЛИНИИ: 30 – 90 фунт/кв. дюйм 2,1 – 6,3 бар

СЛИВ ВОДЫ: Соединение 40 мм с минимальным воздушным зазором 51 мм, находящимся как можно ближе к печи. Материал должен выдерживать температуру до 93°C.

ТРЕБУЕМЫЕ ЗАЗОРЫ

СЛЕВА: 0 мм 457 мм для ОБСЛУЖИВАНИЯ

СПРАВА: 0 мм НЕГОРЮЧИЕ ПОВЕРХНОСТИ 51 мм ОТ РАСКРЫТОЙ ДВЕРИ ИЛИ ГОРЮЧИХ МАТЕРИАЛОВ

СВЕРХУ: 508 мм для ДВИЖЕНИЯ ВОЗДУХА

СЗАДИ: 102 мм **СНИЗУ:** 130 мм для ножек и забора воздуха

ТРЕБОВАНИЯ К УСТАНОВКЕ

- Печь должна быть установлена на горизонтальном основании.
- Требуется установка вытяжного колпака.
- На подаче воды — отсечной клапан и предохранитель от обратного тока, если это требуется местными нормативами.

СТАНДАРТЫ КАЧЕСТВА ВОДЫ

Владелец/оператор/покупатель этого оборудования несет полную ответственность за всестороннюю проверку воды. Если требуется, должны быть предусмотрены средства обработки воды, обеспечивающие соответствие опубликованным стандартам качества воды. Несоответствие этим минимальным требованиям может привести к повреждению оборудования или его компонентов и аннулированию гарантии изготовителя оригинального оборудования. Для надлежащей обработки воды Alto-Shaam рекомендует использовать продукты OptiPure® [www.optipurewater.com].

Загрязнитель	Требования к поступающей воде
Свободный хлор	Менее 0,1 1/млн (мг/л)
Жесткость	30 – 70 1/млн
Хлориды	Менее 30 1/млн (мг/л)
pH	7,0 – 8,5
Кремнезем	Менее 12 1/млн (мг/л)
Общее количество растворенных твердых веществ (tds)	50 – 125 1/млн

ТРЕБОВАНИЯ К ПОДВОДКЕ ГАЗА (ТИП ГАЗА ДОЛЖЕН БЫТЬ УКАЗАН В ЗАКАЗЕ)

ПОДКЛЮЧЕНИЕ: Резьба NPT 3/4 дюйма При установке на высоте больше 610 м над уровнем моря требуется другой насадок для горелки

НОМИНАЛЬНАЯ ТЕПЛОВАЯ НАГРУЗКА		ПОДСОЕДИНЕННОЕ ДАВЛЕНИЕ			
СЕВЕРНАЯ АМЕРИКА	ДРУГИЕ РЕГИОНЫ	СЕВЕРНАЯ АМЕРИКА		ДРУГИЕ РЕГИОНЫ	
Природный газ/Пропан	G20, G25, G31	Природный газ	Пропан	G20	20 мбар
Высшая теплотворная способность (HHV)	Низшая теплотворная способность (LHV)	Минимум 5,5 дюйм вод. ст.	Минимум 9 дюйм вод. ст.	G25	20 мбар
48 000 БТЕ/ч	13,0 кВт	Максимум 14 дюйм вод. ст.	Максимум 14 дюйм вод. ст.	G31	30 мбар

ЭЛЕКТРОПИТАНИЕ — CTP6-10G (ТРЕБУЕТСЯ СПЕЦИАЛЬНАЯ ЦЕПЬ) НЕ ПОДКЛЮЧАЙТЕ К РОЗЕТКЕ С ЗАЩИТОЙ ОТ ЗАМЫКАНИЯ НА ЗЕМЛЮ

	НАПРЯЖЕНИЕ	ЧИСЛО ФАЗ	Гц	КАЛИБР AWG	СОЕДИНЕНИЕ НИ ШНУРА, НИ ВИЛКИ	A	АВТОМАТИЧ. ВЫКЛЮЧАТЕЛЬ	кВт	ВАРИАНТ С COMBISMOKER® СОЕДИНЕНИЕ НИ ШНУРА, НИ ВИЛКИ	A	АВТОМАТИЧ. ВЫКЛЮЧАТЕЛЬ	кВт
⊂⊃	120	1	60	14	L1, N, G	6,8	20	0,84	L1, N, G	12,0	20	1,46
⊂⊃ ●◆	208 – 240	1†	50/60	14	L1, L2/N, G	4,8 – 4,2	15	1,0	L1, L2/N, G	7,3 – 7,1	15	1,5 – 1,7
⊂⊃ ●◆	208 – 240	3	50/60	14	L1, L2, L3, G	4,8 – 4,2	15	1,0	L1, L2, L3, G	7,3 – 7,1	15	1,5 – 1,7
●◆	380 – 415	3	50	14	L1, L2, L3, N, G	4,6 – 4,2	15	1,0	L1, L2, L3, N, G	7,2 – 7,1	15	1,6 – 1,7

⊂⊃ СЕВ. АМЕРИКА, ВЫБОР НАПРЯЖЕНИЙ ●◆ ДРУГИЕ СТРАНЫ, ВЫБОР НАПРЯЖЕНИЙ †ПОДКЛЮЧЕНИЕ К ПИТАНИЮ ЗА ОТДЕЛЬНУЮ ПЛАТУ

ВЕС	ГАБАРИТЫ В УПАКОВКЕ	ЧИСЛО ПРОТИВНЕЙ	
НЕТТО 238 кг прибл.	(дл. x шир. x выс.) 1422 x 1143 x 1295 мм*	ГАСТРОЕМКОСТЬ GN 1/1: 530 x 325 x 65 мм 6 (шесть)	МАКС. КОЛИЧ. ПРОДУКТА: 33 кг
В УПАКОВКЕ 260 кг*		*ЛИСТОВ ПОЛОВИННОГО РАЗМЕРА: 457 x 330 x 25 мм 6 (шесть)	МАКС. ОБЪЕМ: 57 л
*ДАННЫЕ ДЛА ВНУТРЕННИХ НАЗЕМНЫХ ПЕРЕВОЗОК. ЗА ЭКСПОРТНЫМ ВЕСОМ И РАЗМЕРАМИ ОБРАТИТЕСЬ НА ЗАВОД.		*ТОЛЬКО НА ПРОВОЛОЧНЫХ ПОЛКАХ	*ДЛЯ МАКСИМАЛЬНОЙ ВМЕСТИМОСТИ ТРЕБУЮТСЯ ДОПОЛНИТЕЛЬНЫЕ ПРОВОЛОЧНЫЕ ПОЛКИ