Sirman Spa
Viale dell'Industria 9/11
35010 PIEVE DI CURTAROLO (PD), Italy
Tel./Fax. +39 049 9698666 / +39 049 9698688
email: info@sirman.com



Sirman Тестомесы спиральные , model Plutone 30 :

- Прочная конструкция из окрашенного сплава.
- Защита чаши металлическим проводом.
- Легко снимаемая чаша их нержавеющей стали 304.
- Предохранительное устройство при открывании и опускании чаши.
- 3 легко снимаемые рабочие насадки:
.лопатка и крюк из алюминиевого сплава;
.венчик из алюминиевого сплава и стали.
- Механическое переключение передач с 3 скоростями.
- Система редукции со стальными зубьями.
- Вентилируемый двигатель.







Feed tray for add ingredients

спецификация

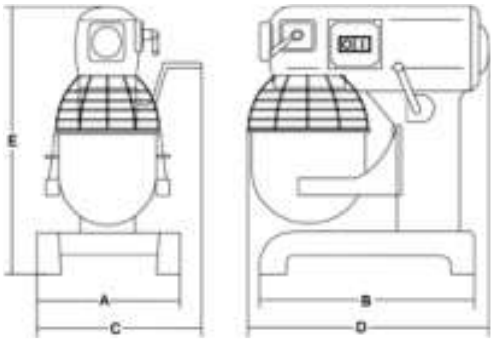


технические данные

| | |
|---|---|
| Модель | Plutone 30 |
| Мощность | watt 1500 |
| Электропитание | 1ph |
| Обороты/мин | 1 = 93<br>2 = 167<br>3 = 285 |
| Вместимость | lt 30 |
| A | mm 580 |
| B | mm 660 |
| C | mm 630 |
| D | mm 650 |
| E | mm 1160 |
| Вес нетто | kg 175 |
| Размеры упаковки | mm 750x730x1300 |
| Вес брутто | kg 200 |
| HS-CODE | 84381090 |