Electrolux

Планетарные миксеры
20-л планетарный миксер: настольный, механический вариатор скорости

SIS #

AIA #



Планетарные миксеры

20-л планетарный миксер: настольный, механический вариатор скорости

600238 (XBM20TB)	20-л планетарный миксер: настольный, механический вариатор скорости, датчик наличия дежи, 3 насадки - спиральный крюк, венчик и лопасть, сплошной защитный экран (не содержит бисфенол-А)
600239 (XBM20T3)	20-л планетарный миксер: настольный, механический вариатор скорости, датчик наличия дежи, 3 насадки - спиральный крюк, венчик и лопасть, сплошной защитный экран (не содержит бисфенол-А)

Одобрено

Характеристики

- Профессиональный миксер обеспечивает необходимые базовые функции: вымешивание различных видов теста, смешивание полужидких продуктов, приготовление соусов.
- В комплект входят:-Спиральный крюк, лопасть, венчик и дежа 20 л.
- Герметичная контактная панель с дисплеем и таймером.
- Механический вариатор скорости.
- Защитная решетка оборудована съемным желобом для добавления ингредиентов во время работы агрегата, что гарантирует безопасность оператора.
- Съемная поворотная защитная решетка упрощает процесс чистки.
- Загрузка: 6 кг (муки); для предприятий производительностью 50-150 порций единовременно.
- Подъем/спуск дежи осуществляется при помощи рычага с автоматической блокировкой дежи в верхней точке.
- Защитное устройство автоматически прекращает работу агрегата при спуске дежи.
- Сплошной защитный экран без содержания бисфенола-А устанавливается поверх защитной решетки и предохраняет атмосферу от мучной взвеси и пыли.
- Датчик наличия дежи позволяет включить миксер, только если дежа и защитный экран правильно установлены.

Конструкция

- Корпус из антикоррозионного материала.
- Компактная настольная модель.
- Прочная конструкция на мощной сварной металлической раме.
- Дежа объемом 20 л выполнена из н/стали AISI 302.
- Мощный асинхронный мотор с высоким стартовым крутящим моментом.
- 8 скоростей от 35 до 180 об/мин для разных насадок и продуктов различной консистенции, регулируются переключателем во время работы миксера.
- Планетарный зубчатый механизм с автосмазкой, защищен от протечек масла.
- Герметичный планетарный механизм (индекс герметичности панели управления: IP55, агрегата: IP23).
- Мощность: 750 Вт.
- И сплошной защитный экран и защитные решетка - съемные, легко демонтируются и пригодны для мойки в посудомоечной машине.
- [NOT TRANSLATED]

Стандартная комплектация

- 1 шт. - Дежа для 20-л планетарного миксера — PNC 650121
- 1 шт. - Венчик для 20-л планетарного миксера — PNC 653109

Electrolux
20-л планетарный миксер: настольный, механический вариатор скорости
Планетарные миксеры

- 1 шт. - Спиральный крюк для 20-л планетарного миксера PNC 653114
- 1 шт. - Лопасть для 20-л планетарного миксера PNC 653116

Опции

- Дежа для 20-л планетарного миксера PNC 650121 ❑
- 10-л комплект (дежа и 3 насадки) для 20-л планетарного миксера PNC 650122 ❑
- Венчик для 20-л планетарного миксера PNC 653109 ❑
- Спиральный крюк для 20-л планетарного миксера PNC 653114 ❑
- Лопасть для 20-л планетарного миксера PNC 653116 ❑
- Усиленный венчик для 20-л планетарного миксера (для интенсивной работы) PNC 653254 ❑
- Стол из н/стали для 20-л планетарного миксера PNC 653434 ❑

Изменения могут быть внесены без предварительного уведомления. Версия верна на

Планетарные миксеры
20-л планетарный миксер: настольный, механический вариатор скорости

Вид спереди

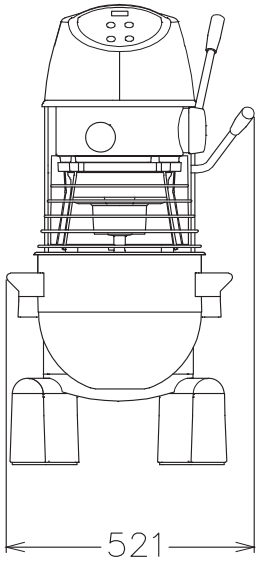

Вид сверху

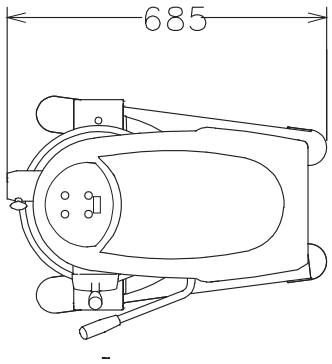

EI = Вход эл. кабеля

Вид сбоку

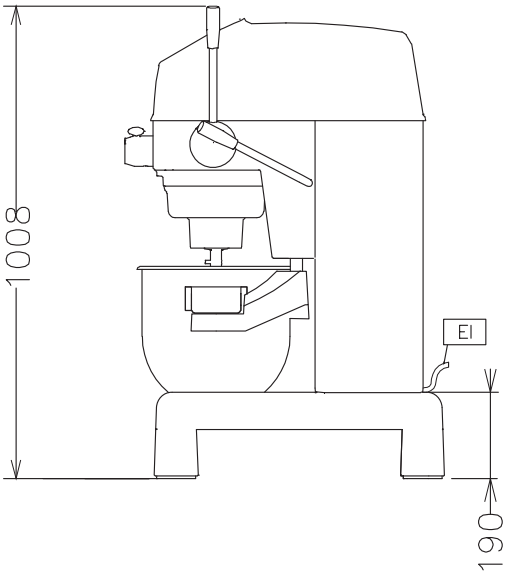

Электрика

Электропитание:	
600238 (XBM20TB)	220...240 V/1N ph/50 Гц
600239 (XBM20T3)	200...240/380...415/3 ph/50 Гц

Вместимость:

Производительность (до):	6 - кг/Cycle
Вместимость:	20 Litre

Основная информация

Габариты, высота:	1010 мм
Габариты, ширина:	521 мм
Габариты, глубина:	685 мм
Вес брутто:	93 кг
Тесто, замешенное на хол. воде:	6 кг with Spiral hook
Яичные белки:	32 with Whisk

Изменения могут быть внесены без предварительного уведомления. Версия верна на

2016.04.21

Стандартная комплектация

- 1 шт. - Дежа для 20-л планетарного миксера — PNC 650121
- 1 шт. - Венчик для 20-л планетарного миксера — PNC 653109
- 1 шт. - Спиральный крюк для 20-л планетарного миксера — PNC 653114
- 1 шт. - Лопасть для 20-л планетарного миксера — PNC 653116

Опции

- Дежа для 20-л планетарного миксера — PNC 650121 ❑
- 10-л комплект (дежа и 3 насадки) для 20-л планетарного миксера — PNC 650122 ❑
- Венчик для 20-л планетарного миксера — PNC 653109 ❑
- Спиральный крюк для 20-л планетарного миксера — PNC 653114 ❑
- Лопасть для 20-л планетарного миксера — PNC 653116 ❑
- Усиленный венчик для 20-л планетарного миксера (для интенсивной работы) — PNC 653254 ❑
- Стол из н/стали для 20-л планетарного миксера — PNC 653434 ❑

Изменения могут быть внесены без предварительного уведомления. Версия верна на