Electrolux

Планетарные миксеры
30-л планетарный миксер из н/стали: электронный вариатор скорости

SIS #

AIA #



Планетарные миксеры

30-л планетарный миксер из н/стали: электронный вариатор скорости

600261 (XBE30AX)	30-л планетарный миксер из н/стали: электронный вариатор скорости, датчик наличия дежи, 3 насадки - спиральный крюк, венчик и лопасть, муфта H для допнасадок, защитная решетка и сплошной защитный экран (не содержит бисфенол-A).

Одобрено

Характеристики

- Профессиональный миксер обеспечивает необходимые базовые функции: вымешивание различных видов теста, смешивание полужидких продуктов, приготовление соусов.
- В комплект входят:-Спиральный крюк, лопасть, венчик и дежа 30 л.-Муфта для доп. насадок (насадки - опция).
- Герметичная контактная панель дисплеем, таймером регулятором скорости.
- Электронный вариатор скорости.
- Загрузка: 8 кг (муки); для предприятий производительностью 100-300 порций единовременно.
- Защитная решетка оборудована съемным желобом для добавления ингредиентов во время работы агрегата, что гарантирует безопасность оператора.
- Съемная поворотная защитная решетка упрощает процесс чистки.
- Подъем/спуск дежи осуществляется при помощи рычага с автоматической блокировкой дежи в верхней точке.
- Защитное устройство автоматически прекращает работу агрегата при спуске дежи.
- Сплошной защитный экран без содержания бисфенола-A устанавливается поверх защитной решетки и предохраняет атмосферу от мучной взвеси и пыли.
- Датчик наличия дежи позволяет включить миксер, только если дежа и защитный экран правильно установлены.

Конструкция

- Корпус из н/стали.
- Дежа объемом 30 л выполнена из н/стали AISI 302.
- Мощный асинхронный мотор с высоким стартовым крутящим моментом.
- 10 скоростей от 35 до 180 об/мин (планетарного механизма) для разных насадок и продуктов различной констистенции.
- Герметичный планетарный механизм (индекс герметичности панели управления: IP55, агрегата: IP34).
- Планетарный зубчатый механизм с автосмазкой, защищен от протечек масла.
- Мощность: 1100 Вт.
- И сплошной защитный экран и защитные решетка - съемные, легко демонтируются и пригодны для мойки в посудомоечной машине.
- [NOT TRANSLATED]

Стандартная комплектация

- 1 шт. - Дежа для 30-л планетарного миксера — PNC 650123
- 1 шт. - Спиральный крюк для 30-л планетарного миксера — PNC 653161
- 1 шт. - Лопасть для 30-л планетарного миксера — PNC 653165
- 1 шт. - Венчик для 30-л планетарного миксера — PNC 653166

Electrolux
Планетарные миксеры
30-л планетарный миксер из н/стали: электронный вариатор скорости

Опции

• Дежа для 30-л планетарного миксера	PNC 650123 ❑
• 10-л комплект (дежа и 3 насадки) и съемный желоб для 30-л планетарного миксера	PNC 650124 ❑
• 20-л комплект (дежа и 3 насадки) для 30-л планетарного миксера	PNC 650125 ❑
• Устройство для заточки ножей (муфта H)	PNC 653062 ❑
• Спиральный крюк для 30-л планетарного миксера	PNC 653161 ❑
• Лопасть для 30-л планетарного миксера	PNC 653165 ❑
• Венчик для 30-л планетарного миксера	PNC 653166 ❑
• Насадка для приготовления пюре (муфта H), 3 решетки 1,5, 3 и 6 мм	PNC 653187 ❑
• Насадка-овощерезка (муфта H) к планетарным миксерам	PNC 653225 ❑
• 10-л планетарный миксер-насадка (муфта H), укомплектован спиральным крюком, венчиком и лопастью	PNC 653226 ❑
• Усиленный венчик для 30-л планетарного миксера (для интенсивной работы)	PNC 653253 ❑
• Комплект колес к 20/30/40-л планетарным миксерам (только для моделей XB)	PNC 653552 ❑
• Тележка для дежи к 20/30-л планетарным миксерам (не используется с комплектом колес 653552)	PNC 653562 ❑
• Алюминиевый загрузочный лоток с толкателем к мясорубкам 70 мм, муфта H, для использования с насадкой-мясорубкой	PNC 653720 ❑
• Комплект "Enterprise" из алюминия к насадке-мясорубке 70 мм - нож, 3 решетки диам. 4,5 - 6 и 8 мм, шнек	PNC 653721 ❑
• Комплект "Enterprise" из н/стали к насадке-мясорубке 70 мм - нож, 3 решетки диам. 4,5 - 6 и 8 мм, шнек	PNC 653722 ❑
• Комплект "1/2 Unger" из н/стали к насадке-мясорубке 70 мм - нож, 4 решетки диам. 0,3 - 4,5 и 8 мм, шнек	PNC 653723 ❑

Изменения могут быть внесены без предварительного уведомления. Версия верна на

Планетарные миксеры
30-л планетарный миксер из н/стали: электронный вариатор скорости

Вид спереди

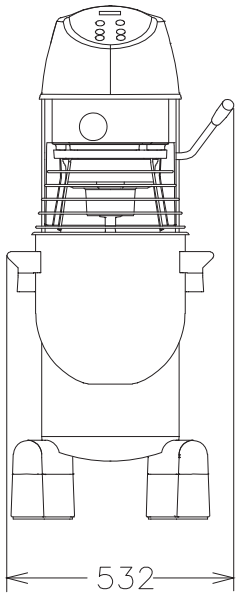

Вид сверху

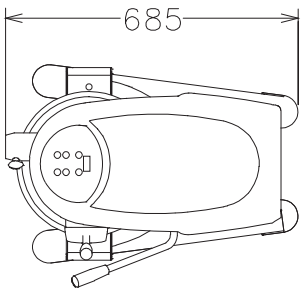

EI = Вход эл. кабеля

Вид сбоку

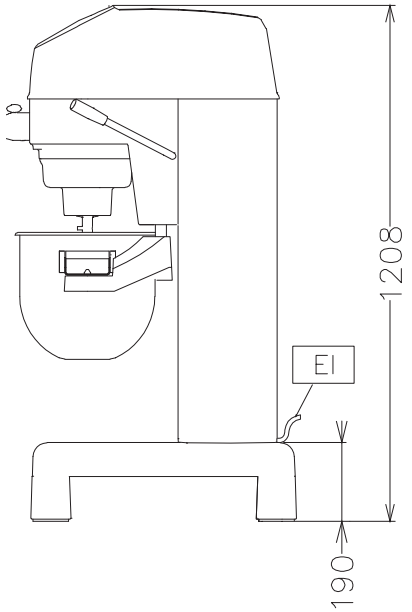

Электрика

Электропитание:	
600261 (XBE30AX)	200...240 V/1N ph/50/60 Гц

Вместимость:

Производительность (до):	7 - кг/Cycle
Вместимость:	30 Litre

Основная информация

Габариты, высота:	1208 мм
Габариты, ширина:	532 мм
Габариты, глубина:	685 мм
Вес брутто:	114 кг
Вес нетто (кг):	100
Тесто, замешенное на хол. воде:	7 кг with Spiral hook
Яичные белки:	50 with Whisk

Изменения могут быть внесены без предварительного уведомления. Версия верна на

2016.04.21

Стандартная комплектация

- 1 шт. - Дежа для 30-л планетарного миксера PNC 650123
- 1 шт. - Спиральный крюк для 30-л планетарного миксера PNC 653161
- 1 шт. - Лопасть для 30-л планетарного миксера PNC 653165
- 1 шт. - Венчик для 30-л планетарного миксера PNC 653166

Опции

- Дежа для 30-л планетарного миксера PNC 650123 ❑
- 10-л комплект (дежа и 3 насадки) и съемный желоб для 30-л планетарного миксера PNC 650124 ❑
- 20-л комплект (дежа и 3 насадки) для 30-л планетарного миксера PNC 650125 ❑
- Устройство для заточки ножей (муфта H) PNC 653062 ❑
- Спиральный крюк для 30-л планетарного миксера PNC 653161 ❑
- Лопасть для 30-л планетарного миксера PNC 653165 ❑
- Венчик для 30-л планетарного миксера PNC 653166 ❑
- Насадка для приготовления пюре (муфта H), 3 решетки 1,5, 3 и 6 мм PNC 653187 ❑
- Насадка-овощерезка (муфта H) к планетарным миксерам PNC 653225 ❑
- 10-л планетарный миксер-насадка (муфта H), укомплектован спиральным крюком, венчиком и лопастью PNC 653226 ❑
- Усиленный венчик для 30-л планетарного миксера (для интенсивной работы) PNC 653253 ❑
- Комплект колес к 20/30/40-л планетарным миксерам (только для моделей XB) PNC 653552 ❑
- Тележка для дежи к 20/30-л планетарным миксерам (не используется с комплектом колес 653552) PNC 653562 ❑
- Алюминиевый загрузочный лоток с толкателем к мясорубкам 70 мм, муфта H, для использования с насадкой-мясорубкой PNC 653720 ❑
- Комплект "Enterprise" из алюминия к насадке-мясорубке 70 мм - нож, 3 решетки диам. 4,5 - 6 и 8 мм, шнек PNC 653721 ❑
- Комплект "Enterprise" из н/стали к насадке-мясорубке 70 мм - нож, 3 решетки диам. 4,5 - 6 и 8 мм, шнек PNC 653722 ❑
- Комплект "1/2 Unger" из н/стали к насадке-мясорубке 70 мм - нож, 4 решетки диам. 0,3 - 4,5 и 8 мм, шнек PNC 653723 ❑

Изменения могут быть внесены без предварительного уведомления. Версия верна на