Electrolux

Планетарные миксеры
20-л планетарный миксер: напольный, электронный вариатор скорости

SIS #

AIA #



Планетарные миксеры

20-л планетарный миксер: напольный, электронный вариатор скорости

600248 (XBE20B)	20-л планетарный миксер: напольный, электронный вариатор скорости, датчик наличия дежи, 3 насадки - спиральный крюк, венчик и лопасть, сплошной защитный экран (не содержит бисфенол-А)

Одобрено

Характеристики

- Профессиональный миксер обеспечивает необходимые базовые функции: вымешивание различных видов теста, смешивание полужидких продуктов, приготовление соусов.
- Герметичная контактная панель дисплеем, таймером регулятором скорости.
- Электронный вариатор скорости.
- Защитная решетка оборудована съемным желобом для добавления ингредиентов во время работы агрегата, что гарантирует безопасность оператора.
- Загрузка: 6 кг (муки); для предприятий производительностью 50-150 порций единовременно.
- Съемная поворотная защитная решетка упрощает процесс чистки.
- Подъем/спуск дежи осуществляется при помощи рычага с автоматической блокировкой дежи в верхней точке.
- Защитное устройство автоматически прекращает работу агрегата при спуске дежи.
- В комплект входят:-Спиральный крюк, лопасть, венчик и дежа 20 л.
- Сплошной защитный экран без содержания бисфенола-А устанавливается поверх защитной решетки и предохраняет атмосферу от мучной взвеси и пыли.
- Датчик наличия дежи позволяет включить миксер, только если дежа и защитный экран правильно установлены.

Конструкция

- Корпус из антикоррозионного материала.
- Прочная конструкция на мощной сварной металлической раме.
- Дежа объемом 20 л выполнена из н/стали AISI 302.
- Мощный асинхронный мотор с высоким стартовым крутящим моментом.
- 10 скоростей от 35 до 180 об/мин (планетарного механизма) для разных насадок и продуктов различной констистенции.
- Планетарный зубчатый механизм с автосмазкой, защищен от протечек масла.
- Герметичный планетарный механизм (индекс герметичности панели управления: IP55, агрегата: IP34).
- Мощность: 900 Вт.
- И сплошной защитный экран и защитные решетка - съемные, легко демонтируются и пригодны для мойки в посудомоечной машине.
- [NOT TRANSLATED]

Стандартная комплектация

- 1 шт. - Дежа для 20-л планетарного миксера — PNC 650121
- 1 шт. - Венчик для 20-л планетарного миксера — PNC 653109
- 1 шт. - Спиральный крюк для 20-л планетарного миксера — PNC 653114

Electrolux
Планетарные миксеры
20-л планетарный миксер: напольный, электронный вариатор скорости

- 1 шт. - Лопасть для 20-л планетарного миксера PNC 653116

Опции

- Дежа для 20-л планетарного миксера PNC 650121 ❑
- 10-л комплект (дежа и 3 насадки) для 20-л планетарного миксера PNC 650122 ❑
- Венчик для 20-л планетарного миксера PNC 653109 ❑
- Спиральный крюк для 20-л планетарного миксера PNC 653114 ❑
- Лопасть для 20-л планетарного миксера PNC 653116 ❑
- Усиленный венчик для 20-л планетарного миксера (для интенсивной работы) PNC 653254 ❑
- Комплект колес к 20/30/40-л планетарным миксерам (только для моделей XB) PNC 653552 ❑
- Тележка для дежи к 20/30-л планетарным миксерам (не используется с комплектом колес 653552) PNC 653562 ❑

Изменения могут быть внесены без предварительного уведомления. Версия верна на

Планетарные миксеры
20-л планетарный миксер: напольный, электронный вариатор скорости

Вид спереди

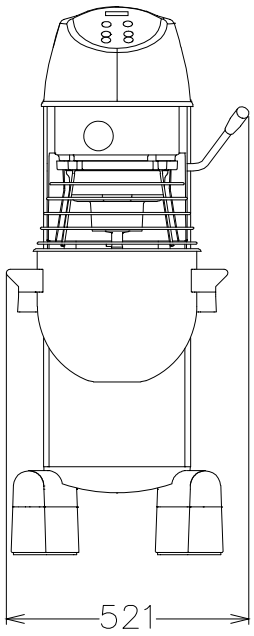

Вид сверху

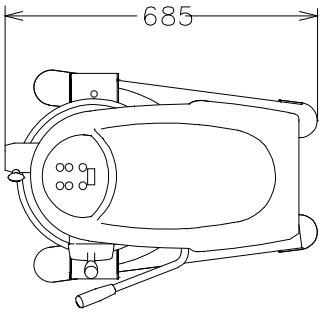

EI = Вход эл. кабеля

Вид сбоку

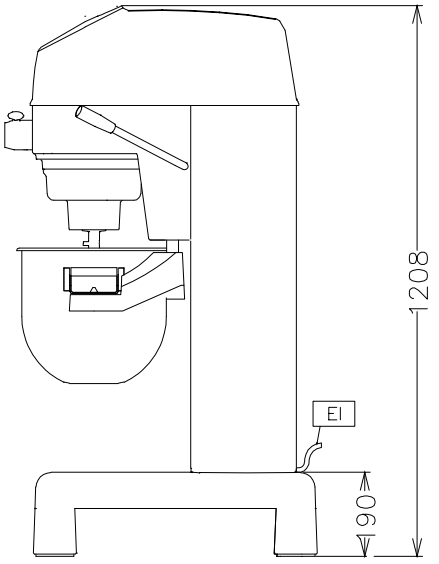

Электрика

Электропитание:	
600248 (XBE20B)	200...240 V/1N ph/50/60 Гц
Подключаемая мощность:	1.01 кВт

Вместимость:

Производительность (до):	6 - кг/Cycle
Вместимость:	20 Litre

Основная информация

Габариты, высота:	1208 мм
Габариты, ширина:	532 мм
Габариты, глубина:	685 мм
Вес брутто:	104 кг
Вес нетто (кг):	95
Тесто, замешенное на хол. воде:	6 кг with Spiral hook
Яичные белки:	32 with Whisk

Изменения могут быть внесены без предварительного уведомления. Версия верна на

2016.04.21