Electrolux

Планетарные миксеры
8-л планетарный миксер: электронный вариатор скорости

SIS #

AIA #



Планетарные миксеры

8-л планетарный миксер: электронный вариатор скорости

600196 (BE8BYA)	8-л планетарный миксер: электронный вариатор скорости, датчик наличия дежи, 3 насадки из н/стали - спиральный крюк, венчик и лопасть, муфта K для доп. насадок, высокопрочный защитный экран (не содержит бисфенол-A)

Характеристики

- Профессиональный компактный настольный миксер. Функции: вымешивание теста, смешивание ингредиентов, взбивание кремов и соусов.
- Вместимость: 2,5 кг муки (содержание жидкости 60%).
- В комплект входят: спиральный крюк, лопасть, венчик. Все насадки выполнены из н/стали и пригодны для мытья в п/м машине.
- Форма и размер насадок идеально подходят для работы даже с небольшими объемами.
- Электронный вариатор скорости.
- Защитное устройство автоматически прекращает работу агрегата при спуске дежи.
- Прочная и эргономичная рукоятка переключения скоростей.
- Съемный защитный экран служит для активации механизма подъема и спуска дежи.
- Датчик наличия дежи позволяет включить миксер, только если дежа и защитный экран правильно установлены.

Конструкция

- Дежа из н/стали AISI 304, 2 ручки, вместимость 8 л.
- Компактный дизайн.
- Мощный асинхронный мотор с высоким стартовым крутящим моментом.
- Регулируемая скорость от 20 до 220 об/мин (планетарный механизм) для разных насадок и продуктов различной консистенции.
- Планетарный зубчатый механизм с автосмазкой, защищен от протечек масла.
- Герметичный планетарный механизм (индекс герметичности панели управления: IP55, агрегата: IP34).
- Прозрачный защитный экран выполнен из кополиэстера Eastman Tritan™, без содержания бисфенола-A: устойчив к повреждениям, остается прозрачным и прочным даже после нескольких циклов мойки в п/м машине. Eastman и Tritan являются товарными знаками Eastman Chemical Company.
- Регулируемая скорость вращения насадок от 67 до 740 об/мин.
- Прочная металлическая муфта для доп. насадок подходит для работы при высоких нагрузках.

Стандартная комплектация

- 1 шт. - Дежа из н/стали для 8-л планетарного миксера PNC 653766

Одобрено

Electrolux Professional
www.professional.electrolux.ru
foodservice@electrolux.ru

- 1 шт. - Спиральный крюк из н/стали для 8-л планетарного миксера PNC 653767
- 1 шт. - Лопасть из н/стали для 8-л планетарного миксера PNC 653768
- 1 шт. - Венчик из н/стали для 8-л планетарного миксера PNC 653769

Опции

- Насадка-мясорубка 60 мм (муфта K, 12 мм, квадр.) и 1 диск PNC 653043 ❑
- 3 диска (3-4, 5-8 мм) к мясорубке PNC 653044 ❑
- Комплект насадок для раскатки пасты (лазанья, тальятелли, тальолини) PNC 653610 ❑
- Аксессуар для нарезки спагетти PNC 653611 ❑
- Дежа из н/стали для 8-л планетарного миксера PNC 653766 ❑
- Спиральный крюк из н/стали для 8-л планетарного миксера PNC 653767 ❑
- Лопасть из н/стали для 8-л планетарного миксера PNC 653768 ❑
- Венчик из н/стали для 8-л планетарного миксера PNC 653769 ❑
- Защитный экран к планетарным миксерам BE5/8 с муфтой для доп. насадок PNC 653782 ❑

Изменения могут быть внесены без предварительного уведомления. Версия верна на

Планетарные миксеры
8-л планетарный миксер: электронный вариатор скорости

Вид спереди

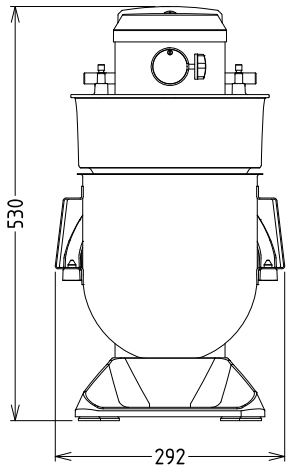

Вид сверху

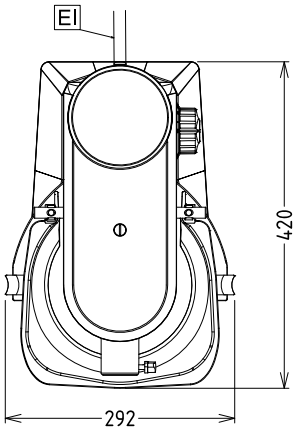

EI = Вход эл. кабеля

Вид сбоку

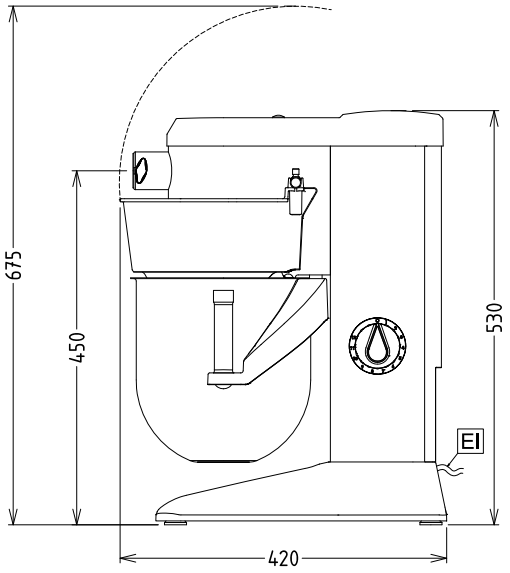

Электрика

Электропитание:	
600196 (BE8BYA)	200-240 V/1N ph/50/60 Гц
Подключаемая мощность:	0.6 кВт

Вместимость:

Производительность (до):	2.5 - Litre/Cycle
Вместимость:	8 Litre

Основная информация

Габариты, высота:	527 мм
Габариты, ширина:	292 мм
Габариты, глубина:	416 мм
Вес брутто:	21 кг
Вес нетто (кг):	19
Тесто, замешенное на хол. воде:	2.5 кг with Spiral hook
Яичные белки:	14 with Whisk

Изменения могут быть внесены без предварительного уведомления. Версия верна на

2016.12.06

Стандартная комплектация

- 1 шт. - Дежа из н/стали для 8-л планетарного миксера — PNC 653766
- 1 шт. - Спиральный крюк из н/стали для 8-л планетарного миксера — PNC 653767
- 1 шт. - Лопасть из н/стали для 8-л планетарного миксера — PNC 653768
- 1 шт. - Венчик из н/стали для 8-л планетарного миксера — PNC 653769

Опции

- Насадка-мясорубка 60 мм (муфта K, 12 мм, квадр.) и 1 диск — PNC 653043 ❑
- 3 диска (3-4, 5-8 мм) к мясорубке — PNC 653044 ❑
- Комплект насадок для раскатки пасты (лазанья, тальятелли, тальолини) — PNC 653610 ❑
- Аксессуар для нарезки спагетти — PNC 653611 ❑
- Дежа из н/стали для 8-л планетарного миксера — PNC 653766 ❑
- Спиральный крюк из н/стали для 8-л планетарного миксера — PNC 653767 ❑
- Лопасть из н/стали для 8-л планетарного миксера — PNC 653768 ❑
- Венчик из н/стали для 8-л планетарного миксера — PNC 653769 ❑
- Защитный экран к планетарным миксерам BE5/8 с муфтой для доп. насадок — PNC 653782 ❑

Изменения могут быть внесены без предварительного уведомления. Версия верна на