Mod. E6BM6B	Cod. 21802000
Mod. E6BM6M	Cod. 21802500

	GN	**1 + 1/2**
	mm	510 x 465 x 170 h
TOT.	**kW**	**1,2**
	V 220-240 ~	





OPTIONAL **1P60** puerta con manilla moldeada grosor 20/10 para los modelos con mueble / ***1P60*** *porta com puxador moldado de espessura 20/10 para os modelos com móvel /* drzwiczki **1P60** z odlewanym uchwytem o grubości 20/10 dla modeli z obudową / ***1P60*** *дверь со штампованной ручкой толщиной 20/10 для моделей со шкафом.*

ACCESORIOS - *ACESSÓRIOS* - AKCESORIA - *АКСЕССУАРЫ*
CG60 - PAR - KRF6 (modelos con mueble) - Cubetas GN - Separadores para cubetas **SEP1, SEP2** / ***CG60 - PAR - KRF6*** *(modelos com móvel) - Cubas GN - Separadores para cubas* ***SEP1, SEP2*** /
CG60 - PAR - KRF6 (modele z obudową) - Zbiorniczki GN- Rozdzielacza dla zbiorniczków **SEP1, SEP2** / ***CG60 - PAR - KRF6*** *(модели со столом) - Ванночки GN - Сепараторы для ванночек* ***SEP1, SEP2***.

CARACTERÍSTICAS TÉCNICAS y FUNCIONALES

Superficie de trabajo de acero inoxidable AISI 304.
Resistencias de acero inoxidable Incoloy situadas en el exterior de la cuba. Regulación electrónica de la potencia. Cuba de acero inoxidable AISI 304 con un amplio rayado para facilitar la limpieza. Numerosas combinaciones posibles gracias a la posibilidad de utilizar 6 medidas distintas de cubetas GastroNorm. Llave de desagüe frontal con sistema de seguridad ante posibles aperturas accidentales. Testigos de tensión.
Patas regulables (modelo con mueble).

CARACTERÍSTICAS TÉCNICAS e FUNCIONAIS

Superfície de trabalho de aço inox AISI 304.
Resistências de aço incoloy colocadas no interior da cuba. Regulação electrónica da potência. Cuba de aço inox AISI 304 com amplo raio para facilitar a limpeza. Numerosas combinações disponíveis graças à possibilidade de utilizar 6 medidas diversas de cubas GastroNorm. Torneira de descarga dianteira com sistema de segurança para prevenir a abertura acidental. Luzes de sinalização da tensão.
Pés reguláveis (versão com móvel).

CHARAKTERYSTYKI TECHNICZNE I FUNKCJONALNE

Płaszczyzna robocza ze stali INOX AISI 304.
Rezystancje ze stali nierdzewnej inox incoloy umieszczone na zewnątrz zbiornika. Elektroniczna regulacja mocy. Zbiornik ze stali nierdzewnej inox AISI 304 o szerokim promieniu ułatwiającym czyszczenie. Niezliczone kombinacje dzięki możliwości zastosowania pojemniczków GastroNorm o 6 różnych rozmiarach. Kranik rozładunku frontalnego z systemem zabezpieczającym przeciw przypadkowemu otwarciu. Lampki kontrolne.
Nóżki nastawne (wersja z obudową).

ТЕХНИЧЕСКИЕ и ФУНКЦИОНАЛЬНЫЕ ХАРАКТЕРИСТИКИ

Рабочий стол из нержавеющей стали AISI 304.
ТЭНы из нержавеющей стали сплава инколой, расположенные внутри емкости. Электронная регулировка мощности. Емкость из нержавеющей стали AISI 304 с большим радиусом для удобства чистки. Возможны различные комбинации, благодаря возможности использовать емкости GastroNorm 6 различных размеров. Передний сливной кран с системой предохранения от возможного случайного открытия. Индикаторы напряжения.
Регулируемые ножки (версия со столом).

E	conexión eléctrica - conexão eléctrica połączenie elektryczne - электрическое соединение	V 220-240 ~	**kW 1,2**

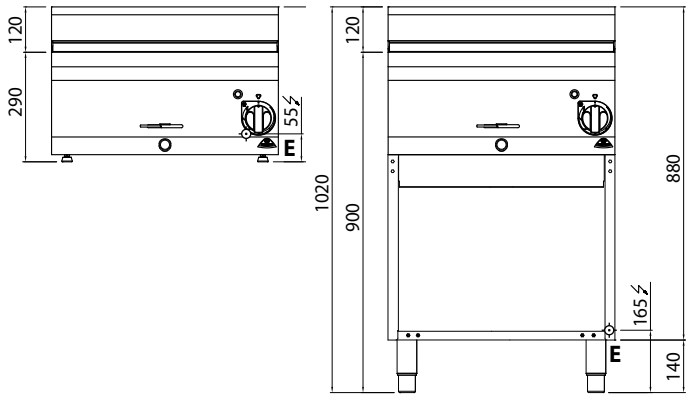

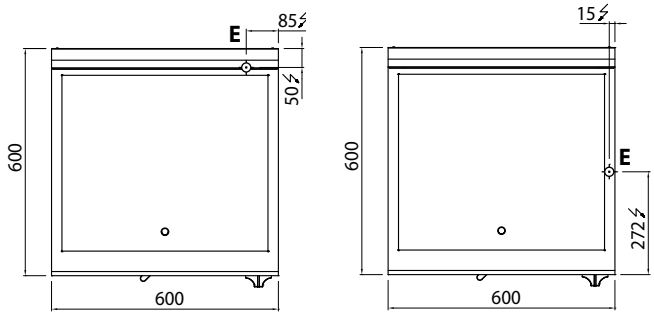

escala - scale - échelle - Maßstab 1:20