IRONCHERRY

Инновационные и качественные решения
для вашего бизнеса от производителя

WWW.IRON-CHERRY.RU | 8 800 700 25 80 | INFO@IRON-CHERRY.RU

МОДЕЛЬ: Cut 120

АРТИКУЛ: 017211

НАСТОЛЬНЫЙ КУТТЕР



Настольный куттер IRON CHERRY Cut 120 предназначен для измельчения и смешивания мяса, овощей и фруктов, приготовления кремов, паштетов и соусов. Чаша выполнена из нержавеющей стали.

ПРЕИМУЩЕСТВА И ОСОБЕННОСТИ ОБОРУДОВАНИЯ

- БЫСТРАЯ И КАЧЕСТВЕННАЯ НАРЕЗКА
- ПРОСТ В ИСПОЛЬЗОВАНИИ
- КОРПУС ИЗ НЕРЖАВЕЮЩЕЙ СТАЛИ
- ДОЛГОВЕЧНЫЙ БЕСШУМНЫЙ ДВИГАТЕЛЬ
- ЭНЕРГОСБЕРЕГАЮЩИЙ
- ВМЕСТИТЕЛЬНЫЙ КОРПУС
- УСТОЙЧИВЫЕ НОЖКИ
- ВОДОНЕПРОНИЦАЕМЫЕ КНОПКИ

ТЕХНИЧЕСКИЕ ХАРАКТЕРИСТИКИ

Размеры оборудования: 677.7x440.5x384.5 мм (длина, глубина, высота)	Вес: 36.7 кг
Скорость вращения лопастей: 1440 оборотов в минуту	Мощность: 550 Вт
Производительность: 120 кг/час	Питание: 220В 50Гц

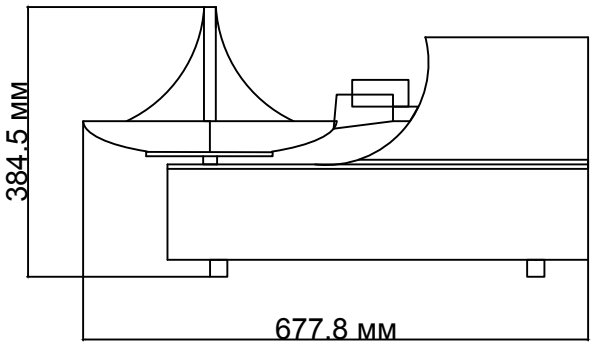

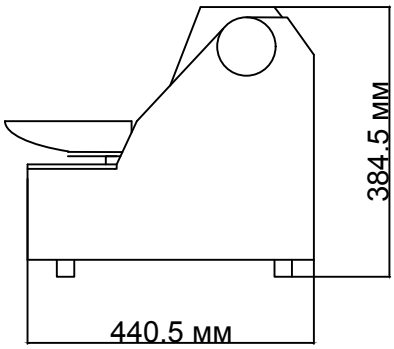

ГАРАНТИЯ 1 ГОД