Electrolux

Серия HP
50-л электрический варочный котел с мешалкой

SIS #

AIA #



Серия HP

50-л электрический варочный котел с мешалкой

232195 (SMV50)	50-л электрический варочный котел с мешалкой

Характеристики

- Скругленное днище чана позволяет готовить блюда в небольших количествах.
- Предохранительный клапан для поддержания корректного давления внутри рубашки.
- Контроль минимального уровня воды при помощи предохранительного термостата.
- Высококачественная термоизоляция позволяет экономить энергию и снижает тепловую эмиссию в помещение кухни.
- Соответствует стандартам безопасности CE.
- Агрегат соответствует высочайшим стандартам гигиены.
- Высокая скорость приготовления благодаря высокоэффективной технологии нагрева и качественной изоляции, сохраняющей тепло внутри агрегата.
- Высокая тепловая мощность и скорость нагрева.
- Изолированный верхний край котла исключает риск травмы оператора.
- Электронная система управления с памятью на 50 программ, большим дисплеем и следующими параметрами рабочего цикла: страт, время рабочего цикла, температура, подача воды и скорость мешалки.
- Равномерный нагрев продукта через днище и боковые стенки чана обеспечивается системой косвенного нагрева, использующего насыщенный пар при температуре 120°C в пароводяной рубашке, оснащенной автоматическим воздухоотводным клапаном.
- ОПЦИИ (для заказа вместе с агрегатом и установки при сборке на заводе-изготовителе):-Автоматическая подача воды - с возможностью программирования необходимого объема воды-Температурный датчик продукта - размещается в днище чана и обеспечивает мониторинг температуры даже при минимальном количестве продукта; может быть подключен к системе HACCP-встроенное душирующее устройство.
- АКСЕССУАРЫ:-Высокоскоростная мешалка для взвибвания сливок, белков и т.д.-Донная мешалка - для перемешивания густых соусов с мясом и т.д.-Насадка для чистки - можно установить на вал мешалки для более удобной и быстрой чистки внутренних поверхностей чана и решетки, пригодна для машинной мойки, щетки - сменные.

Конструкция

- Ось наклона чана расположена выше и фронтальнее центральной осевой линии агрегата, что обеспечивает удобство выгрузки продукта в посуду разных форм и размеров.
- Агрегат изготовлен из нержавеющей стали AISI 304, цельнотянутый чан округлой конфигурации - из нержавеющей стали AISI 316L.
- Чаша наклоняется на 90° для полной выгрузки готовых блюд.
- Электрический привод опрокидывания чана.
- Удобная и эргономичная конструкция: высокое центральное расположение оси наклона чана и

Одобрено

Electrolux
Серия HP
50-л электрический варочный котел с мешалкой

продуманный дизайн сливного желоба для удобной выгрузки продукта.

- Максимальное давление 1,5 бар.
- Прочная крышка из нержавеющей стали, легко демонтируется для мытья, снабжена сдвижной пластиковой секцией для загрузки ингредиентов.

Изменения могут быть внесены без предварительного уведомления. Версия верна на

2017.02.02

Серия HP
50-л электрический варочный котел с мешалкой

Стандартная комплектация

- 1 шт. - Рамная мешалка для котла 50л версия Bariomix PNC 928050

Опции

- Левая стойка и торцевая панель для правой стойки (необходимо заказывать 1 шт. как для одного, так и для нескольких агрегатов, устанавливаемых в линию) PNC 928023 ❑
- Сито для котлов 50 л PNC 928024 ❑
- Комплект для правильной и простой установки котлов 50-100 л (2 для каждого котла) PNC 928029 ❑
- Монтажный комплект для левой стойки (вмонтирован в пол) PNC 928031 ❑
- Монтажный комплект для котлов 50-100 л, правая стойка (вмонтирован в пол) PNC 928032 ❑
- Монтажный комплект для левой стойки (напольный) PNC 928034 ❑
- Монтажный комплект для котлов 50-100 л, правая стойка (напольный) PNC 928035 ❑
- Тележка для хранения аксессуаров к 5 варочным котлам PNC 928043 ❑
- Тележка для хранения аксессуаров к 2 варочным котлам PNC 928044 ❑
- Распорное кольцо для соединения с предыдущ. версиями котлов PNC 928049 ❑
- Набор лопастей-скребков для рамной мешалки к котлам Variomix 50 л PNC 928056 ❑
- Пропеллерная мешалка к котлам Variomix 50 л PNC 928061 ❑
- Насадка для взбивания к котлам Variomix 50 л PNC 928071 ❑
- Короткая насадка-щетка к душу для варочных котлов PNC 928082 ❑
- Длинная насадка-щетка к душу для варочных котлов PNC 928083 ❑
- Датчик температуры продукта к котлам 50/150 л, HACCP PNC 928100 ❑
- Опция для автоматического набора воды PNC 928102 ❑
- Автоматическое охлаждение, 50 л PNC 928103 ❑
- Чистящая насадка к котлам Variomix 50 л PNC 928119 ❑

Изменения могут быть внесены без предварительного уведомления. Версия верна на

2017.02.02

Серия HP
50-л электрический варочный котел с мешалкой

Вид спереди

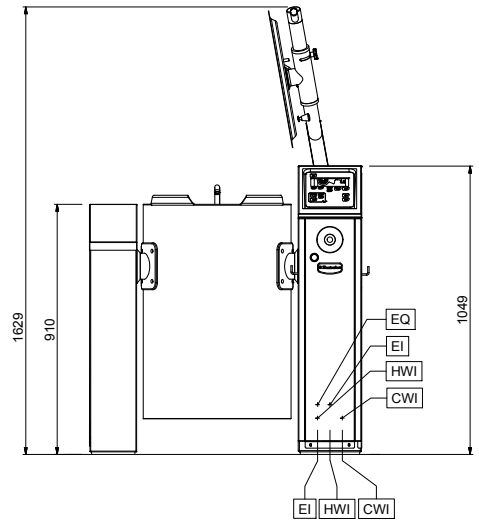

Вид сверху

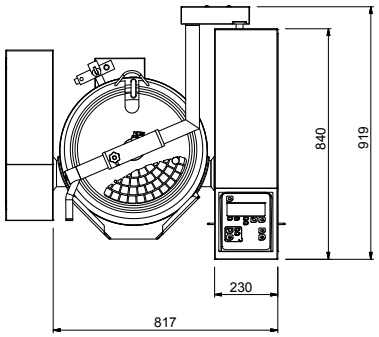

CWI1 = Вход холодной воды
EI = Вход эл. кабеля
HWI = Вход горячей воды

Вид сбоку

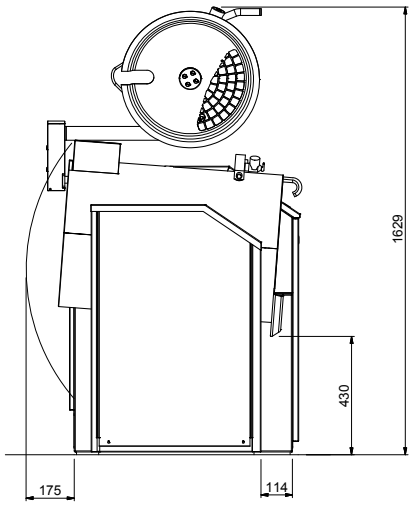

Электрика

Электропитание:	
232195 (SMV50)	400 V/3N ph/50 Гц
Подключаемая мощность:	16 кВт

Основная информация

Рабочая температура (MIN):	30 °C
Рабочая температура (MAX):	121 °C
Диаметр чана (круглого):	425 мм
Глубина чана (круглого):	425 мм
Габариты, высота:	1050 мм
Габариты, ширина:	990 мм
Габариты, глубина:	920 мм
Полезный объем:	50 л
Механизм опрокидывания чана:	Automatic
Ось наклона:	Вид спереди

Изменения могут быть внесены без предварительного уведомления. Версия верна на

2017.02.02