Electrolux

Серия HP
300-л электрический варочный котел с мешалкой

SIS #

AIA #



Серия HP

300-л электрический варочный котел с мешалкой

232203 (SMP300)	300-л электрический варочный котел с мешалкой

Характеристики

- Скругленное днище чана позволяет готовить блюда в небольших количествах.
- Предохранительный клапан для поддержания корректного давления внутри рубашки.
- Контроль минимального уровня воды при помощи предохранительного термостата.
- Высококачественная термоизоляция позволяет экономить энергию и снижает тепловую эмиссию в помещение кухни.
- Соответствует стандартам безопасности CE.
- Агрегат соответствует высочайшим стандартам гигиены.
- Высокая скорость приготовления благодаря высокоэффективной технологии нагрева и качественной изоляции, сохраняющей тепло внутри агрегата.
- Высокая тепловая мощность и скорость нагрева.
- Изолированный верхний край котла исключает риск травмы оператора.
- Быстрое реагирование, цифровой дисплей и функция аварийных сообщений для быстрой диагностики состояния агрегата.
- Электронная система управления с памятью на 50 программ, большим дисплеем и следующими параметрами рабочего цикла: страт, время рабочего цикла, температура, подача воды и скорость мешалки.
- Равномерный нагрев продукта через днище и боковые стенки чана обеспечивается системой косвенного нагрева, использующего насыщенный пар при температуре 120°C в пароводяной рубашке, оснащенной автоматическим воздухоотводным клапаном.
- ОПЦИИ (для заказа вместе с агрегатом и установки при сборке на заводе-изготовителе):- Автоматическая подача воды - с возможностью программирования необходимого объема воды- Температурный датчик продукта - размещается в днище чана и обеспечивает мониторинг температуры даже при минимальном количестве продукта; может быть подключен к системе HACCP-встроенное душирующее устройство.

Конструкция

- Агрегат изготовлен из нержавеющей стали AISI 304, цельнотянутый чан округлой конфигурации - из нержавеющей стали AISI 316L.
- Чаша наклоняется на 90° для полной выгрузки готовых блюд.
- Электрический привод опрокидывания чана.
- Удобная и эргономичная конструкция: высокое центральное расположение оси наклона чана и продуманный дизайн сливного желоба для удобной выгрузки продукта.
- Ось наклона расположена высоко и проходит по середине чана, это позволяет выгружать продукт в высокие контейнеры.
- Регулируемая скорость вращения мешалки до 170 об/мин (для котлов от 100 до 150 л) и до 140 об/мин (для котлов от 200 до 300 л), прочная надежная конструкция мешалки делает ее

Одобрено

Electrolux
Серия HP
300-л электрический варочный котел с мешалкой

пригодной для перемешивания достаточно плотных и вязких продуктов, например для приготовления картофельного пюре.

- Максимальное давление 1,5 бар.
- Прочная крышка из нержавеющей стали, легко демонтируется для мытья, снабжена сдвижной пластиковой секцией для загрузки ингредиентов.

Изменения могут быть внесены без предварительного уведомления. Версия верна на

2017.02.02

Опции

• Левая стойка и торцевая панель для правой стойки (необходимо заказывать 1 шт. как для одного, так и для нескольких агрегатов, устанавливаемых в линию)	PNC 928023 ❑
• Сито для котлов 300 л	PNC 928028 ❑
• Комплект для правильной и простой установки котлов 150-300 л (2 для каждого котла)	PNC 928030 ❑
• Монтажный комплект для левой стойки (вмонтирован в пол)	PNC 928031 ❑
• Монтажный комплект для котлов 150-300 л, правая стойка (вмонтирован в пол)	PNC 928033 ❑
• Монтажный комплект для левой стойки (напольный)	PNC 928034 ❑
• Монтажный комплект для котлов 150-3000 л, правая стойка (напольный)	PNC 928036 ❑
• Тележка для хранения аксессуаров к 5 варочным котлам	PNC 928043 ❑
• Тележка для хранения аксессуаров к 2 варочным котлам	PNC 928044 ❑
• Распорное кольцо для соединения с предыдущ. версиями котлов	PNC 928049 ❑
• Короткая насадка-щетка к душу для варочных котлов	PNC 928082 ❑
• Длинная насадка-щетка к душу для варочных котлов	PNC 928083 ❑
• Датчик температуры продукта к котлам 200/300 л, HACCP	PNC 928101 ❑
• Опция для автоматического набора воды	PNC 928102 ❑
• Автоматическое охлаждение, 300 л	PNC 928107 ❑
• Чистящая насадка к котлам Promix 200 л	PNC 928127 ❑
• Комплект для установки двойного питающего кабеля к варочным котлам Smart 200-300 л, с одиночным подключением	PNC 928128 ❑
• - NOT TRANSLATED -	PNC 928160 ❑

Изменения могут быть внесены без предварительного уведомления. Версия верна на

2017.02.02

Серия HP
300-л электрический варочный котел с мешалкой

Вид спереди

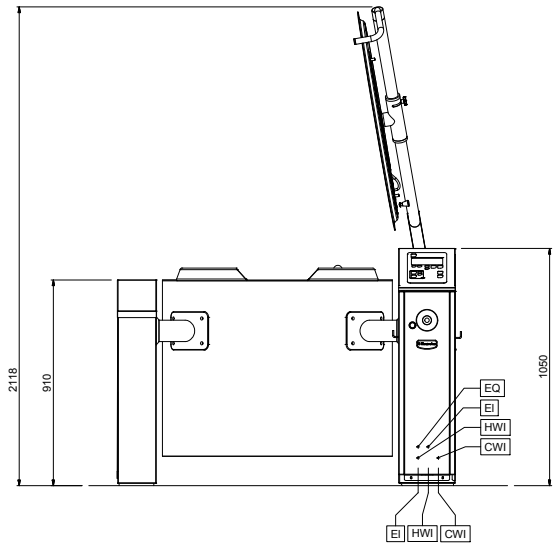

Вид сверху

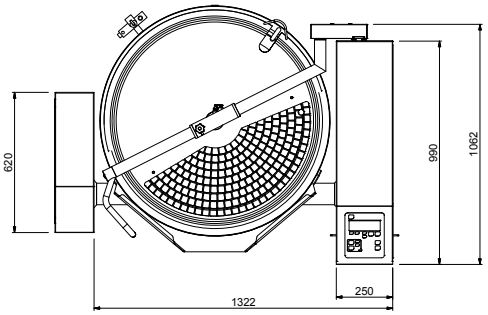

CWI1
= Вход холодной воды
EI = Вход эл. кабеля
HWI = Вход горячей воды

Вид сбоку

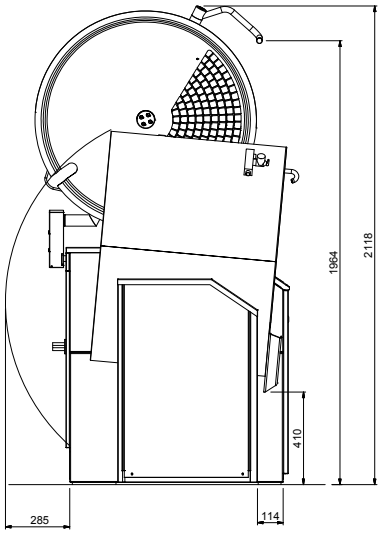

Электрика

Электропитание:	
232203 (SMP300)	400 V/3N ph/50 Гц
Подключаемая мощность:	53 кВт

Основная информация

Рабочая температура (MIN):	30 °C
Рабочая температура (MAX):	121 °C
Диаметр чана (круглого):	892 мм
Глубина чана (круглого):	589 мм
Габариты, высота:	1050 мм
Габариты, ширина:	1495 мм
Габариты, глубина:	1145 мм
Полезный объем:	300 л
Механизм опрокидывания чана:	Automatic
Ось наклона:	Вид спереди

Изменения могут быть внесены без предварительного уведомления. Версия верна на

2017.02.02