Electrolux

Серия HP
80-л электрический варочный котел, автозалив воды

SIS #

AIA #



Серия HP

80-л электрический варочный котел, автозалив воды

232188 (EBE80AWF)	80-л электрический варочный котел, автозалив воды

Одобрено

Характеристики

- Равномерный прогрев дна и стенок чана благодаря использованию насыщенного пара при 108°C, который производится в рубашке с системой деаэрации.
- Высокая тепловая мощность и скорость нагрева.
- [NOT TRANSLATED]
- Эргономичный дизайн упрощает перемешивание и приготовление деликатных продуктов.
- Скругленное днище чана позволяет готовить блюда в небольших количествах.
- Контроль минимального уровня воды при помощи предохранительного термостата.
- Предохранительный клапан для поддержания корректного давления внутри рубашки.
- Высококачественная термоизоляция позволяет экономить энергию и снижает тепловую эмиссию в помещение кухни.
- Соответствует стандартам безопасности CE.
- Агрегат соответствует высочайшим стандартам гигиены.
- Безопасность для оператора гарантируется повышенным индексом герметичности IPX5 и невысокой температурой внешних панелей.
- Высокая скорость приготовления благодаря высокоэффективной технологии нагрева и качественной изоляции, сохраняющей тепло внутри агрегата.

Конструкция

- Конструкция из н/стали AISI 304, в том числе чан со скругленными углами.
- Чаша наклоняется на 90° для полной выгрузки готовых блюд.
- Электрический привод опрокидывания чана.
- Электромеханическое управление.
- Удобная и эргономичная конструкция: высокое центральное расположение оси наклона чана и продуманный дизайн сливного желоба для удобной выгрузки продукта.
- Ось наклона расположена высоко и проходит по середине чана, это позволяет выгружать продукт в высокие контейнеры.
- Электрические нагревательные элементы размещены непосредственно в рубашке котла, что снижает теплопотери и обеспечивает высочайшую эффективность агрегата.
- [NOT TRANSLATED]

Опции

• Левая стойка (необходимо заказывать 1 шт. как для одного, так и для нескольких агрегатов, устанавливаемых в линию)	PNC 928000 ❑
• Закладная рама для крепления в пол (необходима 1 для каждого котла + 1 для левой стойки)	PNC 928001 ❑
• Комплект для правильной и простой установки котла (1 для каждого котла)	PNC 928002 ❑

Electrolux
80-л электрический варочный котел, автозалив воды
Серия HP

• Монтажная рама для анкерного крепления к полу (необходима 1 для каждого котла + 1 для левой стойки)	PNC 928003 ❑
• Мерная рейка для котлов 80 л	PNC 928007 ❑
• Сито с 8 мм отверстиями для котлов 80 л	PNC 928011 ❑
• Решетка на дно для котла 80 л	PNC 928015 ❑
• Корзина 80 л, на котел необходимы 3 шт.	PNC 928019 ❑
• Крюк-подъемник, на котел необходимы 2 шт.	PNC 928021 ❑

Изменения могут быть внесены без предварительного уведомления. Версия верна на

Серия HP
80-л электрический варочный котел, автозалив воды

Вид спереди

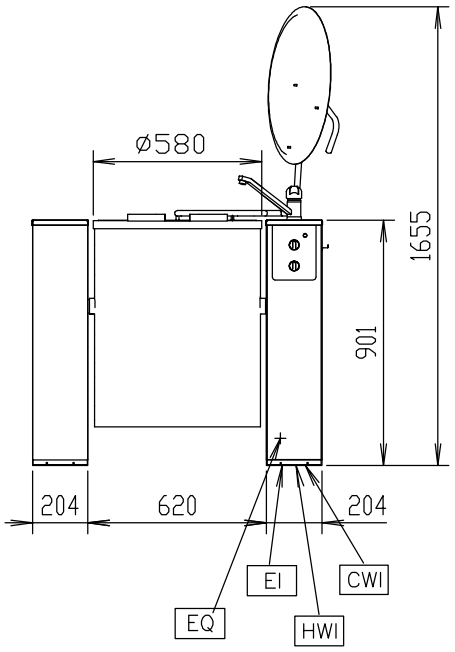

Вид сверху

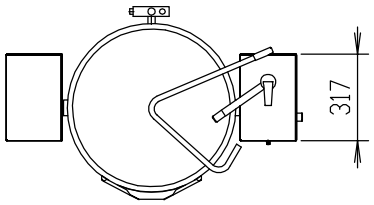

CWI1 = Вход холодной воды **HWI** = Вход горячей воды
D = Дренаж
EI = Вход эл. кабеля

Вид сбоку

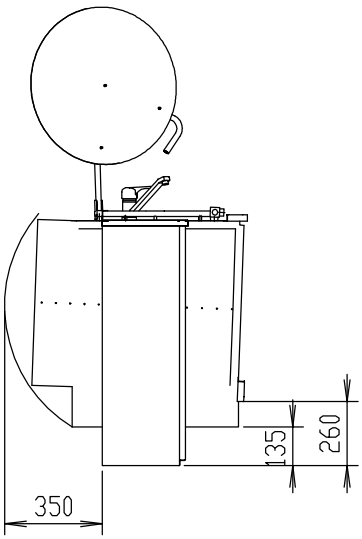

Электрика

Электропитание:	
232188 (EBE80AWF)	400 V/3N ph/50 Гц
Подключаемая мощность:	15 кВт

Основная информация

Рабочая температура (MIN):	30 °C
Рабочая температура (MAX):	108 °C
Габариты, высота:	900 мм
Габариты, глубина:	740 мм
Полезный объем:	80 л
Механизм опрокидывания чана:	Automatic
Ось наклона:	Central

Изменения могут быть внесены без предварительного уведомления. Версия верна на

2017.02.02