

MCF - MPF

macinacaffè - macinapepe

coffee and pepper grinders

- Sobria e robusta struttura in acciaio verniciato a polveri.
- Macine in acciaio speciale K100.
- Millimetrico sistema di regolazione della macinatura.
- Campane in lexan trasparente con bocchettone di chiusura.
- Ferma sacchetti di serie su tutti i modelli.
- Motori ventilati per uso continuo.
- Ideali per caffè, pepe e altre piccole spezie.

- *Strong and sober varnished steel body.*
- *Grinders made from special steel K100.*
- *Grinding system with millimetric precision.*
- *See-through leaxan container with locking device.*
- *Bag holder (standard for all versions).*
- *Ventilated motor for continuous operation.*
- *Perfect for coffee, pepper and small spice.*

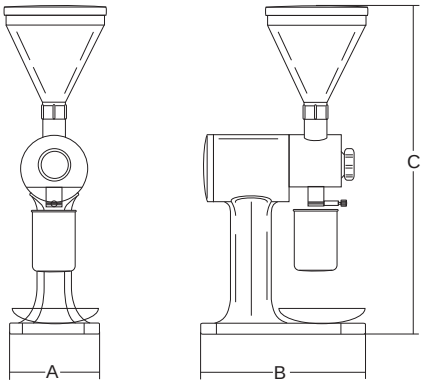

	Potenza Power Spannung Puissance	Alimentazione Power source Betriebspannung Alimentation	Capacità Capacity Kapazität Capacité	ø Macine ø Grinders ø Mühlen ø Meules	Altezza max sacchetto Max bag high Säckelhöhe Hauter enveloppe	Prod. oraria Output/h. Leistung/h Débit/h	A	B	C	Peso netto Net weight Nettogewicht Poids net	Dimensioni imballo Shipping Verpack. abmessungen Dim. emballage	Peso lordo Gross weight Bruttogewicht Poids brut
	watt/Hp		*lt*	*mm*	*mm*	*Kg/h.*	*mm*	*mm*	*mm*	*Kg*	*mm*	*kg*
MCF-MPF 3	2208/3	230-400/50Hz	3	107	360	90-180	320	480	820	34	310x730x1140	37

	Potencia Potência **Мощность** 功率	Alimentación Alimentação **Электропитание** 电源	Capacidad Capacidade **Вместимость** 容积	ø Molidos ø Moedores **ø жерновов** 绞肉孔径	Altura máx. bolsa Altura máx. saco **Макс.высота пакета** 袋子最大高度	Producción/h. Produção/h. **Часовая производительность** 产量/小时	A	B	C	Peso neto Peso líquido **Вес нетто** 净重	Dimensiones embalaje Dimensões embalagem **Размеры упаковки** 包装尺寸	Peso bruto Peso bruto **Вес брутто** 毛重





MPF **MCF**