MAZZER®

www.mazzer.com





ROBUR ELECTRONIC



MAZZER®



COLOURS



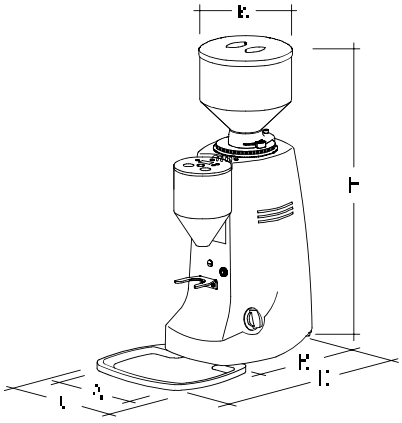

	mm	inches
A	[illegible]	[illegible]
B	[illegible]	[illegible]
L	[illegible]	[illegible]
C	[illegible]	[illegible]
H	[illegible]	[illegible]
K	[illegible]	[illegible]

MACINADOSATORE ROBUR ELETTRONICO CON MACINE CONICHE

REGOLAZIONE DI MACINATURA MICROMETRICA CONTINUA

- Macinatura istantanea
- Regolazione elettronica della dose
- Ventilazione elettronica

CARATTERISTICHE TECNICHE:

Potenza	900 Watt
Macine coniche (rif. 186C)	Ø 71 mm
Giri macine	420 (50 Hz) g/min 500 (60 Hz) g/min
Capacità contenitore caffè in grani	1,8 Kg
Peso netto	28 Kg

GRINDER-DOSER ROBUR ELECTRONIC WITH CONICAL GRINDING BLADES

STEPLESS MICROMETRICAL GRINDING ADJUSTMENT

- Grinding on demand
- Electronic dose adjustment
- Ventilation with electronic control

CARATTERISTICHE TECNICHE:

Power	900 Watt
Conical grinding blades (ref. 186C)	Ø 71 mm (2¾ inches)
Grinding blade speed	420 (50 Hz) r.p.m. 500 (60 Hz) r.p.m.
Coffee-bean container capacity	1,8 Kg (4 lbs)
Net weight	28 Kg (62 lbs)

MOULIN DOSEUR ROBUR ÉLECTRONIQUE AVEC MEULES CONIQUES

RÉGULATION DE MOUTURE MICROMÉTRIQUE CONTINUE

- Mouture instantanée
- Réglage électronique de la dose
- Ventilation électronique

CARACTÉRISTIQUES TECHNIQUES:

Puissance	900 Watt
Meules coniques (réf. 186C)	Ø 71 mm
Tours meules	420 (50 Hz) tr/min 500 (60 Hz) tr/min
Contenance de la trémie	1,8 Kg
Poids net	28 Kg

DOSIERMÜHLE ROBUR ELEKTRONISCH MIT KONISCHE MAHLSCHEIBEN

STUFENLOSE MIKROMETRISCHE MAHLREGELUNG

- Augenblickliches Mahlen
- Elektronische Einstellung der Dosis
- Elektronisch-kontrollierte Luftung

TECHNISCHE DATEN:

Leistung	900 Watt
Mahlscheiben konischen (Kennziffer 186C)	Ø 71 mm
Mahlscheibenumdrehungen	420 (50 Hz) r.p.m. 500 (60 Hz) r.p.m.
Kapazität des Bohnenbehälters	1,8 Kg
Nettogewicht	28 Kg

MOLINO DOSIFICADOR ROBUR ELECTRÓNICO CON FRESAS CONICAS

REGULACIÓN MOLIENDA MICROMÉTRICA CONTINUA

- Moledura instantánea
- Regulación electrónica de la dosis
- Ventilación electrónica

DATOS TÉCNICOS:

Potencia	900 Watt
Fresas conicas (ref. 186C)	Ø 71 mm
Revoluciones fresas	420 (50 Hz) r.p.m. 500 (60 Hz) r.p.m.
Capacidad de la tolva	1,8 Kg
Peso neto	28 Kg

MOINHO DOSEADOR ROBUR ELECTRÓNICO COM MÓS CONICAS

REGULAÇÃO DA MOAGEM MICROMÉTRICA CONTÍNUA

- Moagen instantânea
- Regulação electrónica de dose
- Ventilação electrónica

DADOS TÉCNICOS:

Potencia	900 Watt
Mós conicas (ref. 186C)	Ø 71 mm
Rotaçóes dos mós	420 (50 Hz) r.p.m. 500 (60 Hz) r.p.m.
Capacidade tremonha	1,8 Kg
Peso liquido	28 Kg

CERTIFICATIONS

scintille.net

STROELC042015

• Il costruttore si riserva la facoltà di apportare quelle modifiche tecniche che si rendessero necessarie senza preavviso. • The manufacturer reserves the right to change specifications without notice. • Le constructeur se réserve le droit d'effectuer des modifications sans aucun préavis. • Der Hersteller vorbehaltet sich den technischen Daten warnunglos zu ändern. • El constructor se reserva el derecho de efectuar sin previo aviso las modificaciones que considere oportunas en intérès de mejoras técnicas en sus fabricados. • O constructor reserva-se o direito de modificar sem aviso previo as màquinas tratadas neste manual.

www.mazzer.com

MAZZER LUIGI S.p.a. Via Moglianese, 113 - 30037 Gardigiano di Scorzè (VE) - Italy
Tel. +39 041 5830200 - +39 041 5831300 - Fax +39 041 5830060 - E-mail: mazzer@mazzer.com - C.F. e P. IVA 00165200270

ISO 9001:2008
n. 9130.MAZ6