КЕГЕРАТОРЫ

Iton Frigo

ITON group
2026

ИСТОРИЯ КОМПАНИИ И ФАКТЫ

Год основания – **1989**

В компании более **350** профессионалов

Более **300** клиентов в России и СНГ

3 склада продукции и рекламных материалов в Московской и Орловской области

Собственное производство в Орловской области на площади в **15 тыс**. м2

Общий объём производимой продукции свыше **50 тыс**. единиц в месяц

MARS
SANDOZ
Mondelēz International
pepsico
LAB INDUSTRIES
BURGER KING
О'КЕЙ
LUKOIL
спортмастер
лента
Перекрёсток
Ceresit
Artfruit создано природой
БАЛТИКА
Ярче!
Tefal
АМ ароматный мир
CSL Behring

СОБСТВЕННОЕ ПРОИЗВОДСТВО

ITON – это полный цикл производства:
от заготовительного производства
и технологической оснастки до выпуска серийной продукции.

Завод расположен в пгт. Глазуновка Орловской области.



- Цех подготовки производства
- Цех листовой металлообработки
- Цех обработки проволоки
- Цех деревообработки (ДСП/МДФ)
- Цех макетирования
- Цех обработки пластика и других материалов
- Инструментальный цех
- Цех холодильного оборудования
- Цех покраски
- Типография
- Цех сборки и упаковки

ITON GROUP

ITON | Frigo	Производство холодильного оборудования для торговых сетей и оборудования для HoReCa
ITON | Standard	Производство торгового стеллажного оборудования
ITON | Display	Разработка и производство рекламного оборудования и POS-материалов
ITON | Logistics	Логистика POS-материалов, холодильного, торгового и рекламного оборудования

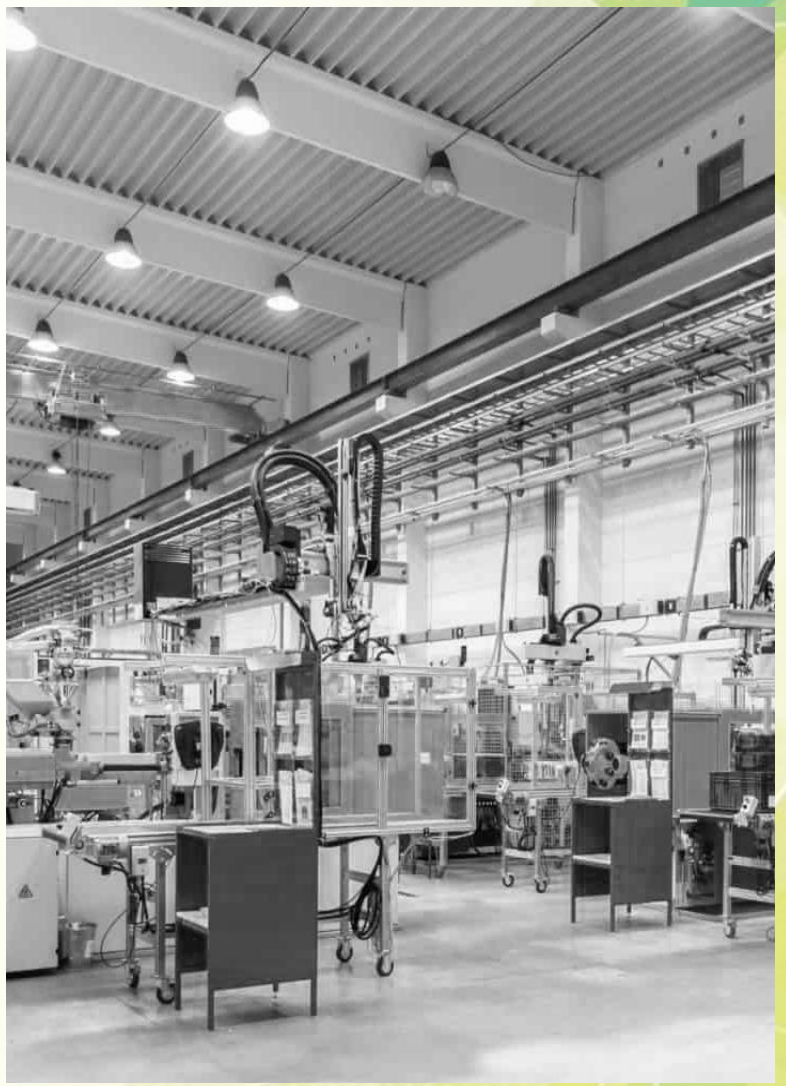

ITON FRIGO

ITON Frigo – подразделение ITON group, которое специализируется на разработке и производстве инновационного и высококачественного холодильного оборудования для предприятий торговли и HoReCa.

- Холодильные и морозильные горки
- Бонеты
- Холодильные шкафы для брендирования
- Холодильные витрины
- Промо-витрины
- Холодильные столы
- Кегераторы





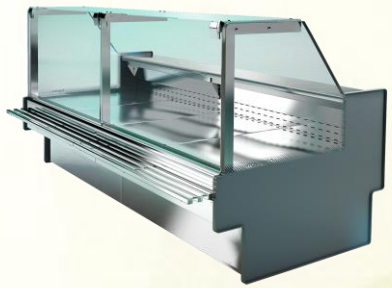


КЕГЕРАТОРЫ

Кегератор – специальное устройство для хранения, охлаждения и розлива пива (вина, сидра, кваса и т.д.) из кег.

В настоящий момент использование кегератора – это единственный простой способ поддержания постоянной температуры и качества пива, а также возможность увеличить прибыль от продаж с кега.

Принцип работы кегератора состоит в следующем:
Пиво в кеге хранится охлаждённым при идеальной температуре +3.5°С (такая температура позволяет предохранять от прокисания даже непастеризованное, т.н. «живое» пиво без консервантов).

Пиво подаётся под давлением через заборную головку и раздаточную колонну непосредственно к разливному крану, при этом высвобождающийся в кеге объём заполняется углекислым газом, препятствующим окислительным процессам.

В столешнице под кранами располагается каплесборник.

При розливе пива через кегератор не требуется проточный охладитель, который, отбирая тепло от проходящего через него пива, выделяет его наружу, дополнительно нагревая и так теплое пиво в кегах.

КЕГЕРАТОРЫ ITON FRIGO

Технические характеристики:

Температурный режим +2…+10°C
Оснащение колесными опорами с тормозами
Корпус выполнен из нержавеющей стали
Каплесборник с решеткой
Двери с магнитным уплотнителем
Агрегат кассетного типа

Опции:

- Баллон с CO^2 с редуктором
- Разливочные колонны, краны и медальоны к ним, заборные головки, комплект соединительных фиттингов

Параметры окружающей среды:

- Температура окружающей среды до +25°C
- Влажность окружающей среды до 60%



ПИВНОЙ КЕГЕРАТОР ВК-1



Холодопроизводительность	0,56 кВт
Энергопотребление	1,2 кВтЧ в сутки
Электрическая мощность	0,35 кВт
Охлаждаемый объем	235 л
Загрузка в еврофуру	52 шт.

Кегератор с одной дверью.
Рассчитан на 1 евро-кег объемом 50л.
Возможна установка нескольких кранов на колонну.

Габаритные размеры ВК-1

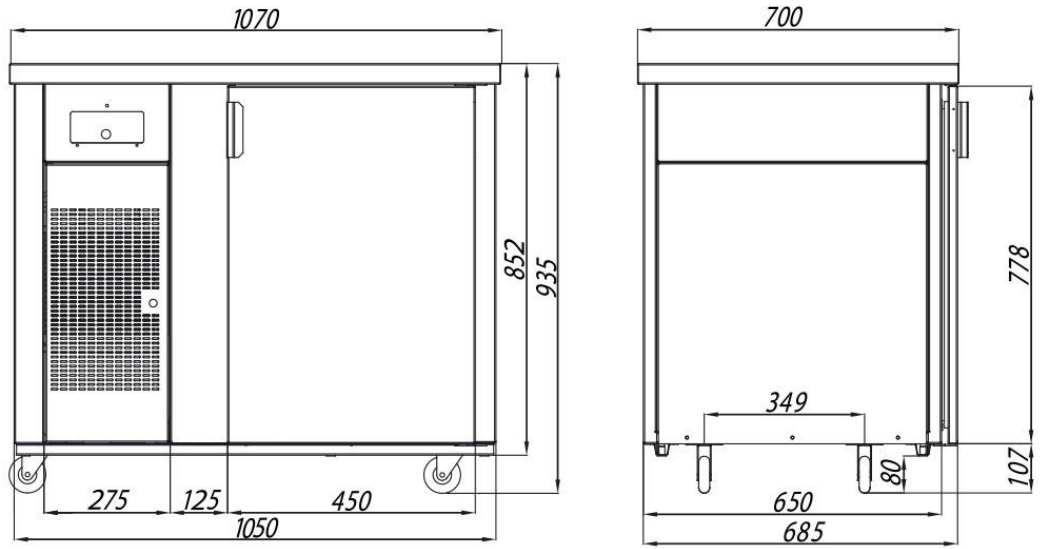

ПИВНОЙ КЕГЕРАТОР ВК-2



Холодопроизводительность	0,56 кВт
Энергопотребление	1,2 кВтЧ в сутки
Электрическая мощность	0,35 кВт
Охлаждаемый объем	374 л
Загрузка в еврофуру	34 шт.

Кегератор с одной дверью.
Рассчитан на 2 евро-кега объемом по 50л или на большее количество кег (до 4) меньшего объема.
Возможна установка нескольких кранов на колонны.

Габаритные размеры ВК-2

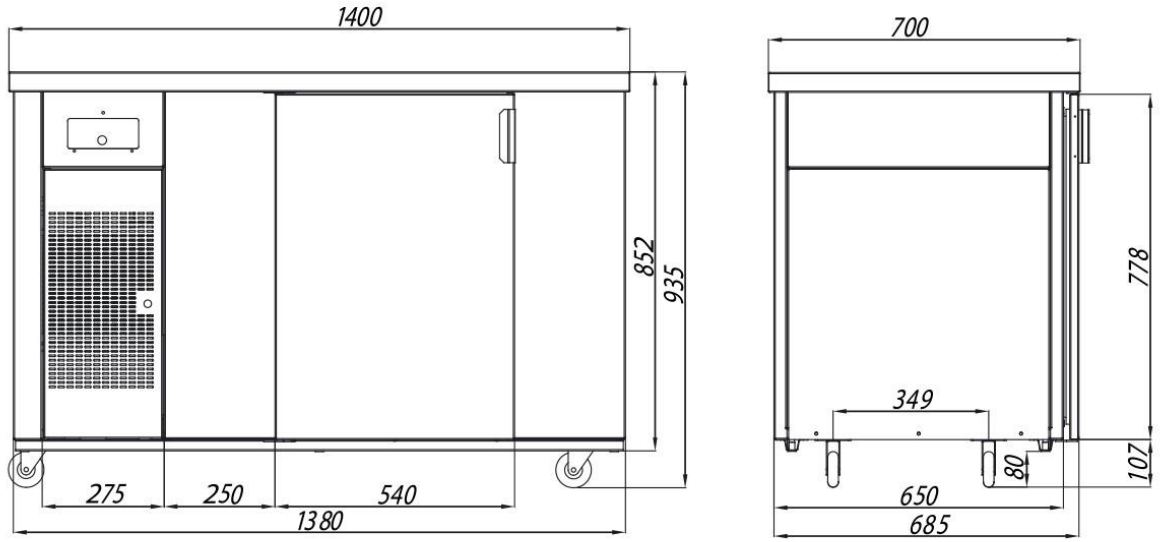

ПИВНОЙ КЕГЕРАТОР ВК-3



Холодопроизводительность	0,56 кВт
Энергопотребление	2 кВтЧ в сутки
Электрическая мощность	0,35 кВт
Охлаждаемый объем	475 л
Загрузка в еврофуру	30 шт.

Кегератор с двумя дверями.
Рассчитан на 3 евро-кега объемом по 50л или на большее количество кег меньшего объема.
Возможна установка нескольких кранов на колонны.

Габаритные размеры ВК-3

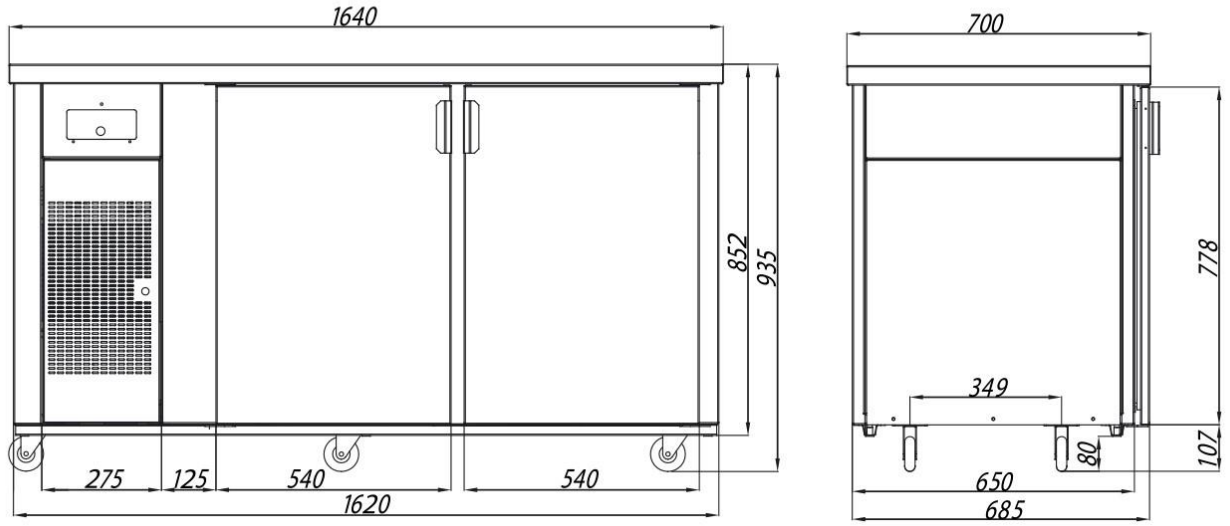

ПИВНОЙ КЕГЕРАТОР ВК-4



Холодопроизводительность	0,56 кВт
Энергопотребление	4,7 кВтЧ в сутки
Электрическая мощность	0,35 кВт
Охлаждаемый объем	716 л
Загрузка в еврофуру	30 шт.

Кегератор с тремя дверями.
Рассчитан на 4 евро-кега объемом по 50л или на большее количество кег меньшего объема.
Устанавливаются 4 крана.

Габаритные размеры ВК-4

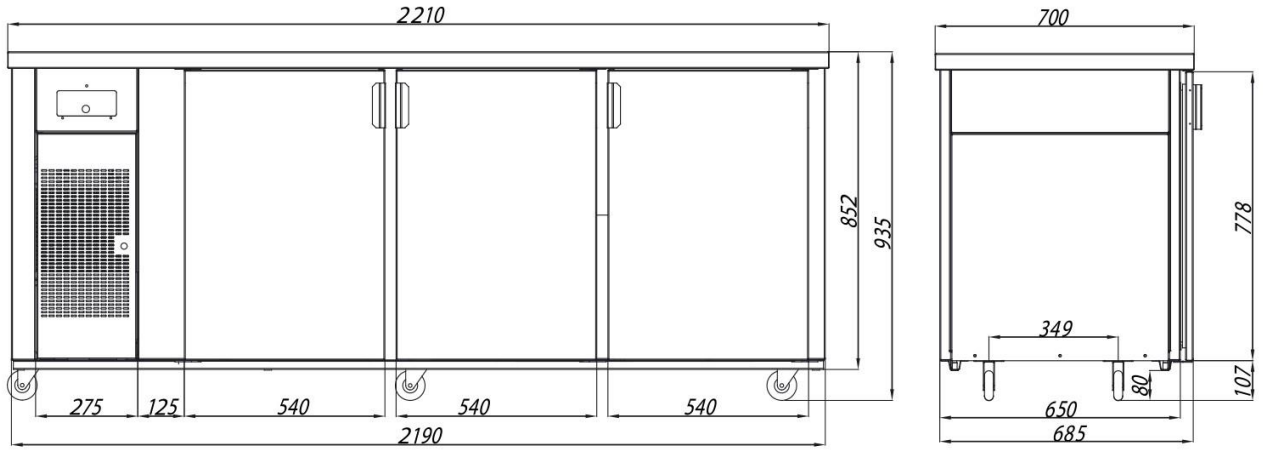

КЕГЕРАТОРЫ ITON FRIGO







КЕГЕРАТОРЫ ITON FRIGO





СПАСИБО ЗА ВНИМАНИЕ!

iton

г. Москва, 3-й Монетчиковский переулок, д.9, стр.1
Тел. +7(495)959-3747 info@iton.ru
www.iton.ru