Общественное Питание

Глубина 815 mm

Шкаф Smart 1400 л -18°-22°C 2 Двери

Модель: **A140/2BE**
Код: **A121406002**

Внешняя/внутренняя отделка:
• нержавеющей стали AISI 304 18/10
• задняя наружная стенка из оцинкованной стали
Толщина изоляции:
• Толщина 75 мм - CFC/HCFC бесплатно
Крышка испарителя:
• Съемный из ПВХ
Стойки и направляющие внутренние:
• нержавеющей стали AISI 304 18/10
внутренние углы:
• Округлые для легкой чистки
ноги:
• Нержавеющая сталь AISI 304 регулируемая 100-150 мм
двери:
• Самозакрывающимися, Возможность перевешивания двери с углом открывания 105°
Дверная ручка:
• Комплексная ПВХ
уплотнение дверцы:
• Легкозаменяемый магнитные










Показатели конструкции

Характеристики

• Габ. Размеры	1480×815×2085 mm
• Размеры упаковки	1500×850×2250 mm
• вес нетто	250 Kg
• Максимальная емкость	1400 л
• диапазон температур	-18°-22°C
• Холод. мощность	1564 W*
• Питание	230 V - 50 Hz
• Эл. мощность	1708 W - 9,6 A
• Фреон	R452a
• Базовая комплектация	N. 6 полки в пластиковой - GN2/1
	Замок с ключом
• *Испарител. -23,3°C конд. 54,4°C	

Аксессуары


Пластиковая полка GN 650×530 мм
код O221650530


Направляющие C - 605 мм
код O121150520


4 Вращающиеся колеса с тормозами
код O444000020


комплекты освещения 14
код O821400020

In order to constantly offer the best possible products, we reserve the right to make changes on technical specifications without incurring any obligation for equipment previously or subsequently sold.

Общественное Питание

Глубина 815 mm

Шкаф Smart 1400 л -18°-22°C 2 Двери

Благодаря большим усилиям в области исследований на этапе проектирования компания Coldline с полным правом занимает одну из лидирующих позиций в данной отрасли в отношении технологий и новаторства. Каждый шкаф, обозначенный символом FSS, оснащен холодильной системой, не зависящей от корпуса, что обеспечивает большие преимущества в плане гибкости и обслуживания.



FSS • FAST SERVICE SYSTEM

- Можно изменить назначение оборудования, преобразовывая холодильник в морозильник и наоборот, даже через несколько лет после монтажа.
- Можно повысить срок службы холодильного шкафа, устанавливая новую холодильную систему взамен отработавшей.
- Техобслуживание и сервис выполняются просто, быстро, без привлечения специалистов.

FSS • Fast Service System

Focus

БЕСКОМПРОМИССНО КАЧЕСТВЕННАЯ СТАЛЬ

AISI 304 18/10 – это высококачественная сталь с прочностью, позволяющей ей долго сохранять свой внешний вид и обеспечивать длительный срок службы при максимальном уровне гигиеничности и стойкости к коррозии.

ТОЛЩИНА ИЗОЛЯЦИИ

Изоляция толщиной 75 мм гарантирует наименьшие потери тепла, в результате чего снижается продолжительность работы компрессора и, следовательно, - потребление энергии.

«УМНОЕ» РАЗМОРАЖИВАНИЕ

«Умное» размораживание выполняется в зависимости от реального наличия инея. Система работает в течение минимального необходимого времени.

ИСПАРИТЕЛЬНАЯ СИСТЕМА

Система испарения конденсата подключается только при наличии воды, образовавшейся в результате размораживания.

ПОСТОЯННАЯ ТЕМПЕРАТУРА

Остановка вентиляторов при открытии двери снижает перепады температур и, следовательно, – продолжительность работы компрессора.

КОМПРЕССОРЫ ASPERA

Компрессоры Aspera обеспечивают снижение потребления энергии на 15%, а уровня шума – на 5 дБА.

Технического рисования

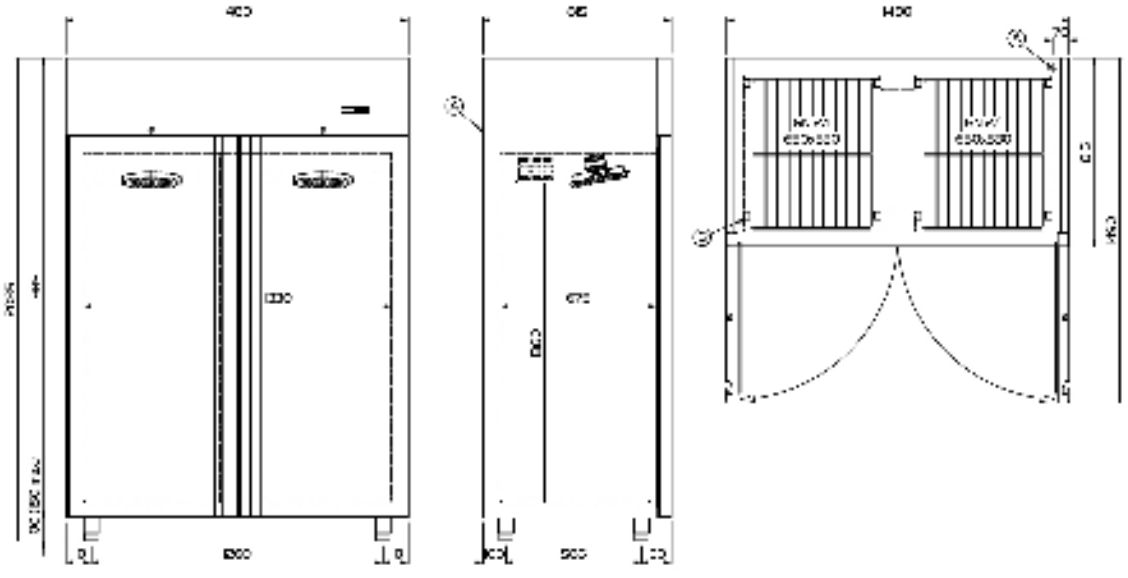

ВЫХОД КАБЕЛЯ ПИТАНИЯ

ДВОЙНАЯ СИСТЕМА ОХЛАЖДЕНИЯ В МОРОЗИЛЬНЫХ ШКАФАХ

РАССТОЯНИЕ МЕЖДУ ПОЛКАМИ

In order to constantly offer the best possible products, we reserve the right to make changes on technical specifications without incurring any obligation for equipment previously or subsequently sold.

• Марка:	Coldline	
• Модель:	A140/2BE	
• Дизайн:	Холодильные шкафы	
• Класс энергоэффективности:	F	
• Индекс энергоэффективности:	94,4	
• Положительный / отрицательный объём:	-	870
• Климатический класс:	5 (40°C-40% r.h.)	
• Потребление кВт 24 ч:	14,90	
• Годовое потребление кВт:	5439	
• Фреон:	R452a	



Энергетическая маркировка (EC 2015/1094)

In order to constantly offer the best possible products, we reserve the right to make changes on technical specifications without incurring any obligation for equipment previously or subsequently sold.