Автоматические хлеборезки с дисковым ножом

SLIMPRO

- ✓ Самая компактная модель на рынке благодаря системе вертикальной нарезки
- ✓ Выбор толщины ломтей от 5 до 25 мм
- ✓ Выбор количества ломтей, нарезка поштучно, половины буханки или всей буханки
- ✓ Максимальная безопасность
- ✓ Образцовая гигиена
- ✓ Обработанная нержавеющая сталь или окрашенная сталь
- ✓ Нарезка без масла

110–130 ломтей в минуту



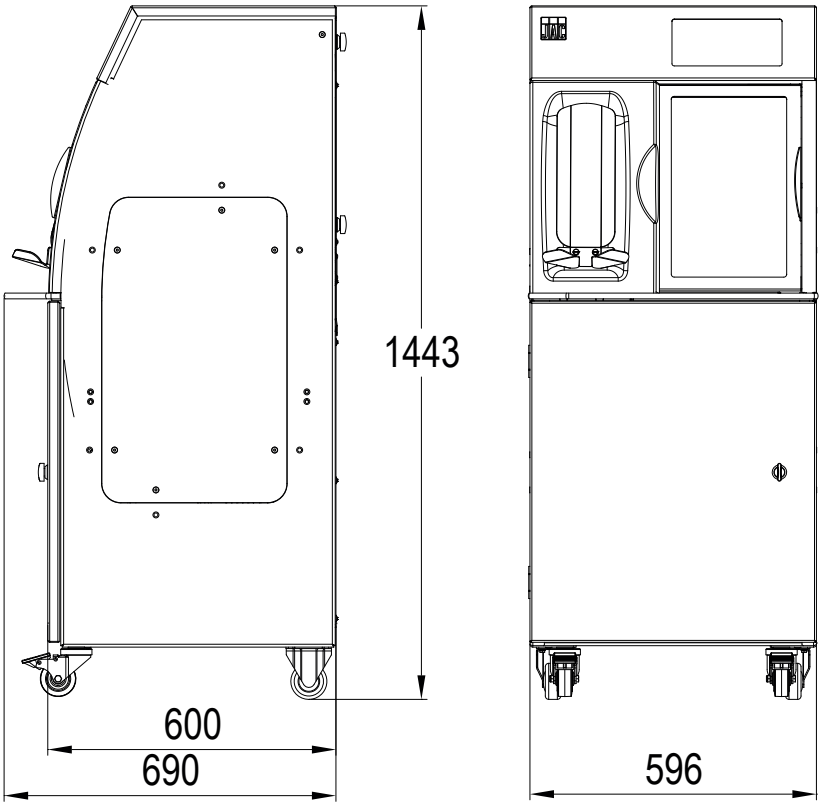

JAC Traditionally Innovative

www.jac-machines.com info@jac-machines.com



Автоматический захват
Удерживает буханку во время нарезки и обеспечивает безопасность при работе.
-Эргономика
-Простота использования
-Быстрота для пользователя.



Сенсорная клавиатура
Обеспечивает простоту и скорость использования.
Предлагает пользователю выбор толщины и количества ломтей.
-От 5 до 25 мм*
-Нарезка поштучно, половины буханки или в[illegible]уханки





Защитная крышка
Блокируется в процессе нарезки, закрывает доступ к ножам.
Таким образом, обеспечивается максимальный уровень безопасности и полностью исключается вероятность несчастных случаев.

*** Толщина определяется в зависимости от типа хлеба.**



Тефлоновый дисковый нож
Препятствует прилипанию и обеспечивает аккуратную нарезку любого типа хлеба.



Идеальный уход и максимальная гигиена
Облегченный уход благодаря наличию режима очистки, доступного с сенсорного интерфейса.
В режиме очистки открывается доступ к различным частям машины, требующим регулярного ухода.
Бак для крошек, расположенный за передней дверцей, служит для сбора мелких и крупных крошек, образующихся во время нарезки.



Вертикальная упаковка пакетов
Облегчает размещение и упаковку хлеба.



Возможность нарезки любого типа хлеба
- Хлеб длиной до 42, шириной до 25 и высотой до 20 см.
- Еще горячий хлеб.
- Хлеб с плотным, липким или воздушным мякишем.



Простота мелкого ремонта
Замена ножей упрощена наличием специально предусмотренного режима, обеспечивающего доступ к ножам через переднюю часть машины.

При обнаружении машиной дефекта, препятствующего завершению цикла нарезки, сенсорный интерфейс предложит наглядное и автономное решение возникшей проблемы.

	SLIM
ХАРАКТЕРИСТИКИ	
Размеры входного канала, см (Д x Ш x В)	42 x 25 x 16
Толщина ломтя, мм	Выбор от 5 до 25*
Мощность мотора, кВт	1,1
Масса нетто, кг	210
Сенсорная клавиатура	•
Подсветка зоны нарезки	•
Тип ножа и размеры, мм	Тефлоновый Ø 260
Режим очистки	•
НА ВЫБОР	
Выбор стандартных цветов (недоступен для моделей из нержавеющей стали)**	•
Тип мотора	230 В, однофазный 230 В, трехфазный 400 В, трехфазный
ОПЦИИ	
Корпус из нержавеющей стали	•
Фронтальный держатель пакетов	•
Отделение для пакетов	•
Упаковка в виде деревянного ящика	•
Специальный цвет (недоступен для моделей из нержавеющей стали)	•

****СТАНДАРТНЫЕ ЦВЕТА**

RAL 1015 RAL 3013 RAL 9005 RAL 9006 RAL 9010

Фотографии и техническая информация имеют информационный характер