Автоматические хлеборезки рамочной конструкции

PICOMATIC Platinium

- ✓ Уменьшенные габариты
- ✓ Использование на прилавке или на подставке в зависимости от опции
- ✓ Цикл автоматической нарезки для простоты использования и оптимальной организации рабочего времени
- ✓ Отличная эргономика благодаря фронтальной загрузке
- ✓ Intelligent Slicing Concept (концепция интеллектуальной нарезки)



До 250 нарезок/час

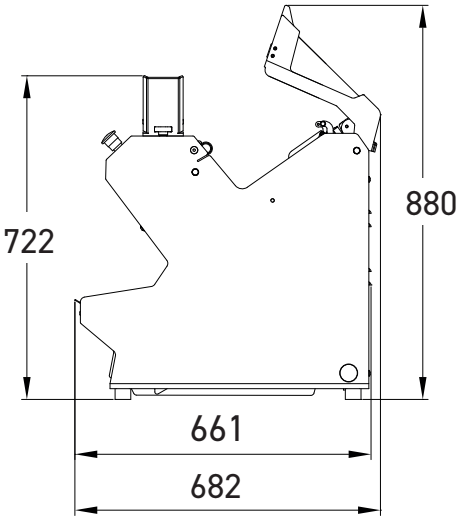

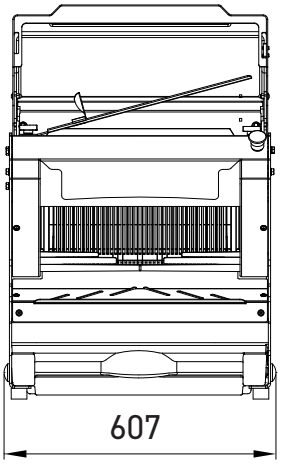

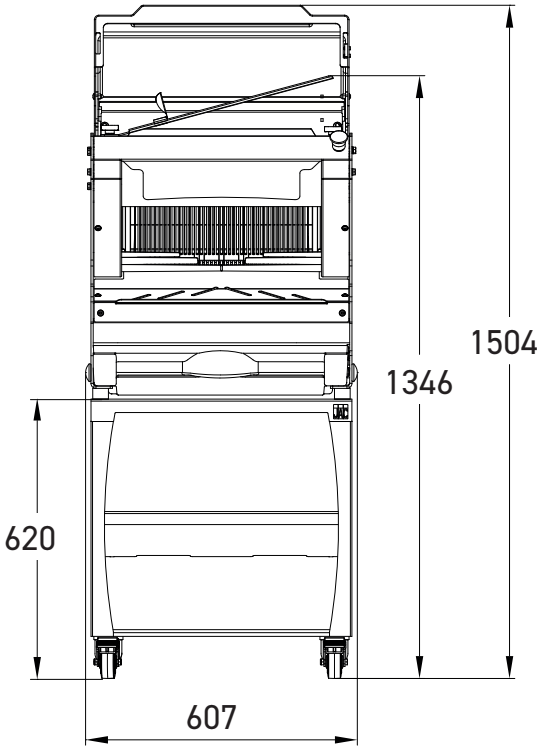

JAC Traditionally Innovative

www.jac-machines.com info@jac-machines.com



Intelligent Slicing Concept (концепция интеллектуальной нарезки) (патент JAC)
Система автоматического контроля нарезки хлеба в зависимости от его консистенции. Позволяет одинаково хорошо нарезать воздушный, хрустящий или плотный хлеб.

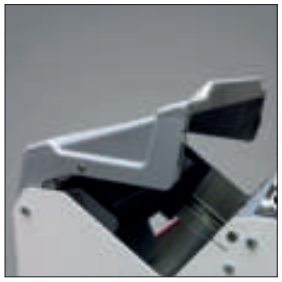

Задняя защитная крышка
Закрытие крышки запускает процесс нарезки, а ее открытие происходит автоматически после нарезки.

Опция

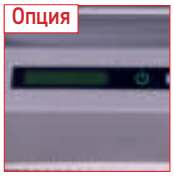

Экран для передачи сообщений
Информирует пользователя о периодах технического обслуживания и позволяет изменять параметры ISC (см. ISC/концепция интеллектуальной нарезки).

Версия со смазкой
Система «М»
Система микронизированной смазки ножей для нарезки хлеба с высоким содержанием ржи или липкого мякиша. Система, разработанная компанией JAC, обеспечивает минимальный расход масла (120 мл/1000 буханок) и высокое качество нарезки.

Опция



Jacfix
Система удержания ломтей.

Опция



Двойная толщина нарезки
Позволяет получить две различные толщины нарезки на одной и той же машине.

Опция



Передняя защитная крышка
Ее открытие в процессе нарезки приводит к останову машины.

Опция



Подставка на колесиках, два из которых с тормозом
Обеспечивает место для хранения и мобильность.

	PICOMATIC 450	PICOMATIC 450M
ХАРАКТЕРИСТИКИ		
Максимальные размеры хлеба, см (Д x Ш x В)	44 x 30 x 18	44 x 29 x 18
Задняя защитная крышка	•	•
Мощность мотора, кВт	0,49	1,1
Масса нетто, кг	105	115
Тип ножа и размеры, мм	Сталь 13 x 0,5	Тефлоновый 13 x 0,5
НА ВЫБОР		
Толщина ломтя, мм	9–18	9–12
Высота толкателя хлеба	Сверхнизкий (50 мм) Низкий (80 мм) Высокий (100 мм)	Misch (80 мм)
Тип мотора	230 В, однофазный 230 В, трехфазный 400 В, трехфазный	400 В, трехфазный
Выбор стандартных цветов*	•	•
ОПЦИИ		
Усиленный мотор	•	
Передняя защитная крышка	•	•
экран для передачи сообщений	•	•
Подставка на колесиках, два из которых с тормозом	•	•
Двойная толщина нарезки	•	
Специальный цвет	•	•
Специальные ножи	•	
Jacfix	•	•

*** СТАНДАРТНЫЕ ЦВЕТА**

RAL 1015 RAL 3013 RAL 9005 RAL 9006 RAL 9010

Фотографии и техническая информация имеют информационный характер