MODULAR SYSTEM
CATERING EQUIPMENT

SERIE 9

SG-SE

SALAMANDRE MOBILI GAS O ELETTRICHE
GAS OR ELECTRIC MOVABLE SALAMANDERS
SALAMANDRES MOBILES A GAZ OU ELECTRIQUES
FAHBARER SALAMANDER GAS ODER ELEKTRO
SALAMANDRAS MÓVILES A GAS O ELÉCTRICAS



SALAMANDRE MOBILI A GAS O ELETTRICHE

• Realizzate in acciaio inox 18/10 con la parte superiore radiante mobile e posizionabile in altezza per permettere la regolazione della distanza tra i cibi e la parte radiante. • Griglia con dimensioni GN 1/1 - GN 2/3 in acciaio cromato. • Bacinella raccogligrasso in acciaio inox amovibile, inserita in un telaio antiribaltabile.

Modello a gas

• Equipaggiato con bruciatore in acciaio inox ad accensione piezoelettrica e collocato nella parte superiore dell'apparecchiatura. • L'erogazione del gas avviene mediante valvola di sicurezza a termocoppia.

Modello elettrico

• Le resistenze sono posizionate nella parte superiore dell'apparecchiatura e sono sganciabili per facilitarne la pulizia. • Il modello SE-GN 1/1 è dotato di 2 zone di cottura indipendenti.

Optionals

• Piastra un lato liscia un lato rigata GN 1/1 (Mod. PS-1/1) e GN 2/3 (Mod. PS-2/3).

GAS OR ELECTRIC MOVABLE SALAMANDERS

• Movable salamanders made with stainless steel 18/10: the heating upper part is adjustable in height to regulate the distance between food and the heating area. • GN1/1, GN2/3 grid in chromed stainless steel. • Fixed stainless steel grease collecting tray in no-tilting frame.

Gas model

• Equipped with a stainless steel pilot burner for piezoelectric ignition placed in the upper part. • Gas supply by a safety valve with termocouple.

Electric model

• Removable heating elements for ease of cleaning, located in the upper part. • SE-GN 1/1 model is equipped with two independent cooking zones.

Optionals

• One side smooth and one side grooved plate, GN 1/1 (Mod. PS-1/1) and GN 2/3 (Mod. PS-2/3).

SALAMANDRES MOBILES A GAZ OU ELECTRIQUES

• Elles sont construites en acier inox 18/10 avec plafond supérieur chauffant mobile en hauteur qui permet de régler les distances entre les mets et l'élement chauffant. • La grille, en acier chromé, a dimensions gastronorm GN 1/1 - GN 2/3. • Le tiroir d'égouttement amovible en acier inox est intégré dans un châssis stable.

Modèle à gaz

• Doué de brûleur en acier inox avec veilleuse, placé sous la partie supérieure du modèle. • L'arrivée du gaz est par robinet de sûreté et thermocouple.

Modèle électrique

• Les résistances se trouvent dans la partie supérieure et peuvent être décrochées pour un meilleur nettoyage. • Le modèle SE-GN 1/1 est doué de 2 zones de cuisson indépendantes.

En option

• Plaque avec un côté lisse et un côté nervuré GN 1/1 (Mod. PS 1/1) et GN 2/3 (Mod. PS 2/3).

FAHBARER GAS UND ELEKTRO SALAMANDER

• Aus Edelstahl 18/10 mit beweglichem oberen Heizteil, höhenverstellbar, um den Abstand zwischen Speisen und Heizaggregat zu regulieren. • Grillrost GN 1/1 - GN 2/3 aus verchromten Stahl. • Feste Fettauffangschale aus Edelstahl in einem nicht kippbaren Rahmen.

Gas model

• Ausgestattet mit Edelstahl Brenner und Piezozündung, oben angebracht. • Gaszufuhr mittels Sicherheitsventil und Thermoelement.

Elektro model

• Kippbare Heizkörper um die Reinigung zu erleichtern, oben angebracht. • Beim Model SE-GN 1/1 ist die Heizfläche in zwei Heizzonen aufgeteilt.

Zübehore

• Auflage halb glatt, halb gerillt GN 1/1 (Mod. PS 1/1) und GN 2/3 (Mod. PS-2/3).

SALAMANDRAS MÓVILES A GAS O ELÉCTRICAS

• Realizadas en acero inoxidable 18/10 con parte superior radiante móvil y levantable para permitir la regulación de la distancia entre la comida y la parte radiante. • Parrilla de dimensión GN 1/1- GN 2/3 en acero cromado. • Bandeja recoge-grasa en acero inoxidable amovible, introducida en un armazón anti-vuelco.

Modelo a gas

• Equipado con quemador en acero inoxidable de encendido piezoeléctrico y alojado en la parte superior del equipo. • La distribución de gas se realiza por medio de una válvula de seguridad con termopar.

Modelo eléctrico

• Las resistencias están alojadas en la parte superior del equipo y se pueden descolgar para la limpieza. • El modelo SE-GN 1/1 está dotado de 2 zonas de calentamiento independientes.

Extras

• Plancha pulida de un lado y rayada del otro GN 1/1 (Mod. PS-1/1) y GN2/3 /Mod. PS-2/3).

Modelli / Models		SG-GN 1/1	SE-GN 1/1	SE-GN 2/3	Modèles / Modelle
Dimensioni cm Dimensions		68x50x50h	68x45x50h	38x45x50h	Dimensions Maße
N° bruciatori x potenza N° resist. x potenza N° of burners x power N° of heating elements x power	Gas	1x7 kW			N° brûleurs x puissance N° résistances x puissance Anzahl Heizkörper x Leistung Brenneranzahl x Leistung
	Electric		2x1,7 kW	1x1,7 kW	
Potenza totale Total power	Gas	7 kW			Puissance totale Gesamtanschlußwert
	Electric		3,4 kW	1,7 kW	
Alimentazione elettrica a: Available in:			VAC 230+1	50 ÷ 60 Hz	Alimentation électrique ELektroanschluß

Le prestazioni sono indicative e dipendono dall'applicazione pratica. Modelli e dati possono essere modificati senza preavviso. Nelle immagini possono essere rappresentati anche accessori non compresi nel prezzo base. • Performance is approximate and depends on its actual operating conditions. Models and data are subject to modifications without prior notice. Picture may show optional accessories too. • Toute prestation est indicative et dépend de l'application pratique. Notre but étant l'amélioration constante de nos produits, les modèles et les spécifications pourront être modifiés sans préavis. Les accessoires des illustrations ne sont pas toujours inclus dans les prix de base. • Die Leistungsangaben sind unverbindlich. Konstruktionsänderungen ohne Vorawis bleiben vorbehalten. Aus den Schnittzeichnungen können Zubehörteile ersichtlich sein, die im Gerätepreis nicht mit inbegriffen sind. • La firma se reserva la facultad de aportar modificaciones sin previo aviso.

MOD. SG-GN1/1
7 kW

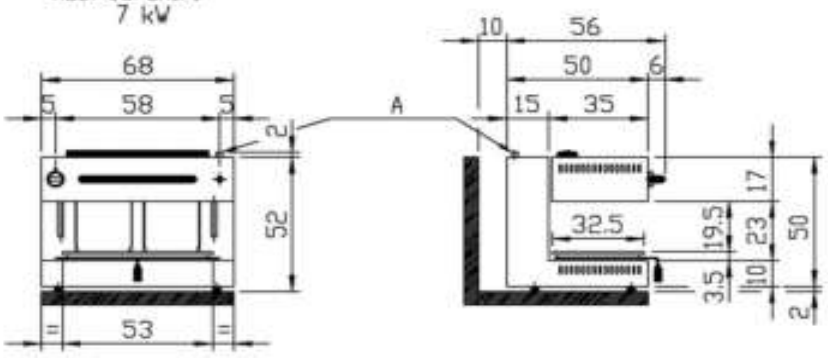

A = Attacco gas 3/8 "G conica
Arrivée gaz 3/8 "G
Gasanschluss 3/8 "G DIN 2999
Gas inlet 3/8 "G
Pour France Denemark
Arrivée gaz 3/8 "G ISO 228-1
Conexión gas 3/8 "G
} ISO 7-1

B = Attacco gas 1/2 "G conica
Arrivée gaz 1/2 "G
Gasanschluss 1/2 "G DIN 2999
Gas inlet 1/2 "G
Pour France Denemark
Arrivée gaz 1/2 "G ISO 228-1
Conexión gas 1/2"G
} ISO 7-1

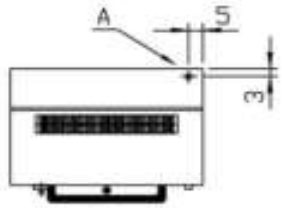

Tipo di apparecchi A :
I suddetti prodotti sono stati approvati per

AT	$II_{2H3B/P}$	BE	II_{2E+3+}	DE	$II_{2ELL3B/P}$
DK	$II_{2H3B/P}$	ES	II_{2H3+}	FI	$II_{2H3B/P}$
FR	II_{2E+3+}	GB	II_{2H3+}	GR	I_{3+}
IE	II_{2H3+}	IT	II_{2H3+}	LU	$II_{2E3B/P}$
NL	$II_{2L3B/P}$	NO	$I_{3B/P}$	PT	II_{2H3+}
SE	$II_{2H3B/P}$	CH	$II_{2H3B/P}$		
		CH	II_{2H3+}		

Mod.SE-GN2/3
kW 1,68

Mod.SE-GN1/1
kW 3,36

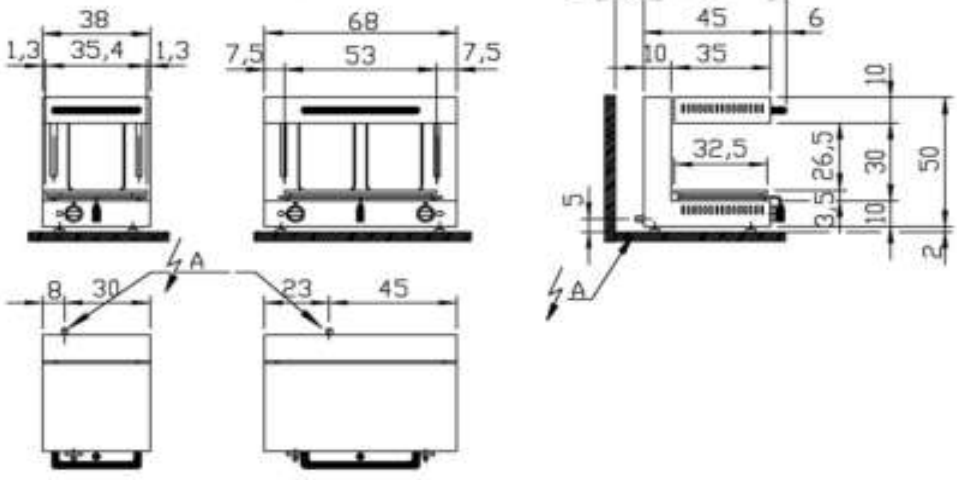

⚡A = Entrata alimentazione elettrica
Arrivée alimentation electrique
Elektroanschluss
Electric supply inlet
Puerto alimentación eléctrica
} VAC 230+1

MODULAR Spa Via Palù , 93 31020 Zoppè di S. Vendemiano (TV) Tel.++39 0438 7714 Fax. ++39 0438 778 399
www.modular.it