SF4101MS1

Категория	45 см
Семейство продуктов	Духовой шкаф
Источник питания	Электрический
Источник нагрева	Электрический
Способ приготовления	Микроволны с грилем
EAN-**код**	8017709282219



Эстетика

Эстетика	Linea	**Цвет шелкографии**	Белый
Цвет	Серебристый	**Тип шелкографии**	Символы
Дизайн	Плоский	**Дверца**	Полностью стеклянная
Материал	Стекло	300 x 240 x 200 mm	Linea
Тип нержавеющей стали	Матовая	**Ручки**	Хромированный
		Логотип	Шелкография
Тип стекла	Стекло Stopsol		

Управление

Отображаемое имя	CompactScreen	**Количество переключателей**	2
Вид дисплея (технология)	LCD-дисплей	**Поворотные переключатели**	Linea
Настройки управления	Поворотные переключатели		

Программы/ функции

Количество функций приготовления 4

Традиционные функции приготовления

Гриль большой

Функции микроволн

Микроволновая печь

Микроволны + гриль

Блюдо от Шефа (Baker)

Другие функции

Размораживание по времени

Опции

Программирование времени	Отсрочка включения и автоматическое отключение в конце приготовления
Таймер поминутный	Да
Счетчик минут	1
блокировка управления	Да
Другие опции	Поддержание тепла
Режим Showroom	Да
Быстрый предварительный разогрев	Да

Технические характеристики

Минимальная температура	50 °C
Максимальная температура	250 °C
Количество уровней приготовления	3
Тип направляющих	Металлические направляющие
Откидной гриль	Да
Количество ламп подсветки	1
Тип подсветки	Галогенная
Мощность ламп подсветки	40 Вт
Освещение при открытой дверце	Да
Мощность гриля	1500 Вт
Автоматическое отключение при открытой дверце	Да
Открывание дверцы	Стандартное открывание
Напряжение	Регулируемая температура
Количество стекол дверцы	3
Автоматическое отключение микроволн при открытой дверце	Да
Термостат безопасности	Да
Система охлаждения	Тангенциальная
Канал охлаждения	Одинарное
Размеры внутренней камеры (ВхШхГ)	212x462x407 мм
Регулировка температуры	Электронный
Материал внутренней камеры	Эмаль Ever Clean
Защитное стекло от микроволн	Да

Производительность/ Энергопотребление

Полезный объем	40 л
Эффективная мощность микроволн	1000 Вт

Количество духовых шкафов	1

Аксессуары в комплекте

Решетка с ограничителем	1

Электрическое подключение

Напряжение	220-240 В	**Частота тока**	50 Гц
Сила тока	15 А	**Длина электрического кабеля**	115 см
Номинальная мощность	3300 Вт		

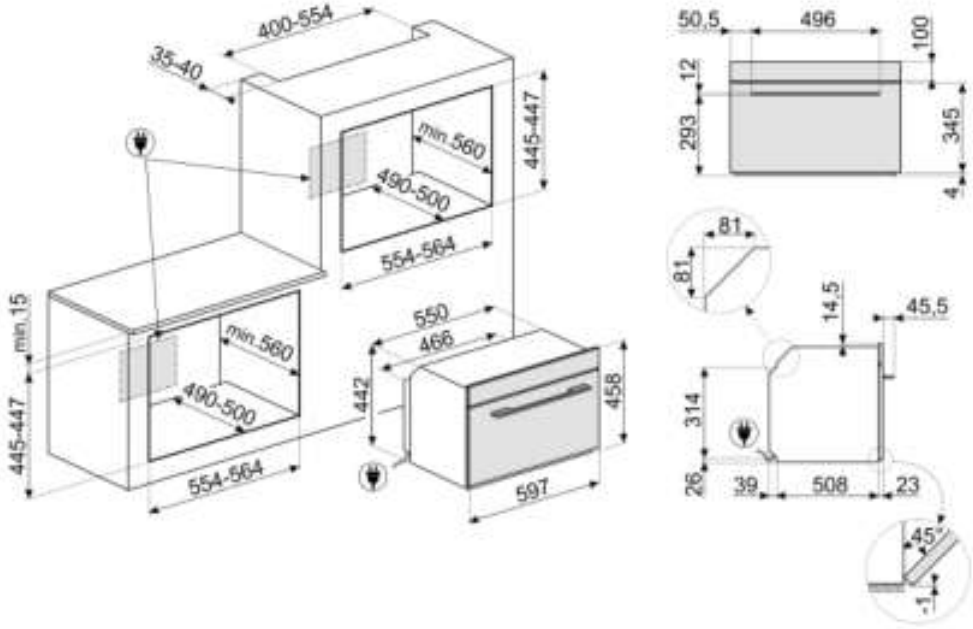

Not included accessories



GTP

Телескопические направляющие неполного выдвижения (1 уровень) Извлечение: 300 мм Материал: полированная нержавеющая сталь AISI430



KIT130S

Комплект отделки для духовых шкафов Linea 45 см



GT1P-2

Телескопические направляющие неполного выдвижения (1 уровень) для духовых шкафов с металлическими направляющими для противней. Длина: 355,5 мм, выдвижение на 285 мм. Материал: нержавеющая сталь AISI 430 полированная.



GTT

Полностью выдвижные телескопические направляющие (1 уровень) Выдвижение: 433 мм Материал: полированная нержавеющая сталь AISI 430



PR3845X

Нержавеющая сталь с обработкой против отпечатков пальцев. Декоративная планка для установки приборов в колонну. Совместима с большинством духовых шкафов.



BN620-1

Эмалированный противень, глубина 20 мм



PALPZ

Лопатка для пиццы с откидной ручкой Ширина: 315 мм Длина: 325 мм



BN640

Эмалированный противень, глубина 40 мм

Symbols glossary (TT)



Блокировка управления: некоторые модели оснащены устройством для блокировки управления, чтобы не было возможности случайно изменить программу/ цикл приготовления, включить или выключить прибор.



Система воздушного охлаждения: для обеспечения безопасной температуры поверхности.



Дисплей COMPACTscreen



Электрический



Хрустящая корочка: одновременная работа микроволновой печи, гриля и тарелки Crisp (после предварительного нагрева) позволяет пище становиться хрустящей и золотистой, что идеально для приготовления пиццы.



Микроволны: проникая прямо в пищу, микроволны позволяют готовить очень быстро и со значительной экономией энергии. Они подходят для приготовления без жира, они также способны размораживать и нагревать пищу, не изменяя ее первоначальный вид и аромат. Функцию микроволн также можно комбинировать с обычными функциями со всеми вытекающими отсюда преимуществами. Идеально подходит для всех видов еды.



Компактные приборы высотой 45 см - идеальное решение для удовлетворения функциональных требований кухонных гарнитуров небольшой высоты. Доступный в нескольких типах и в различных стилях.



Микроволны значительно сокращают время приготовления и способствуют экономии энергии.



Размораживание по времени: с помощью этой функции время размораживания продуктов определяется автоматически.



Дверца с тройным остеклением



Эмаль Ever Clean: эмаль Ever Clean наносится электростатически, чтобы предотвратить образование трещин или сколов с течением времени. Это особая эмаль, устойчивая к бытовым кислотам, которая, помимо приятного блеска, способствует более тщательной очистке стенок духовки благодаря своей меньшей пористости. После нанесения ее запекают при температуре выше 850°C и медленно полимеризуют с научно определенной скоростью, чтобы обеспечить однородную глубину и прочность. Эмаль Ever Clean создает безупречный вид как внутри духовки, так и на противнях, что делает поверхности духовки невероятно привлекательными и сохраняет их в течение долгого времени, так как снижает адгезию жира во время приготовления.



Использование гриля дает отличные результаты при приготовлении мяса средних и малых порций, особенно в сочетании с вертелом (где это возможно). Также идеально подходит для приготовления колбас и бекона.



Микроволны + гриль: использование гриля приводит к идеальному подрумяниванию поверхности продукта. Действие микроволн позволяет в короткие сроки приготовить внутреннюю часть блюда.



Подогрев пищи



Подсветка сбоку: две лампы на противоположных сторонах внутренней камеры улучшают обзор внутри духовки.



В камере духового шкафа предусмотрено 3 разных уровня приготовления.



Откидной гриль: откидной гриль можно легко отцепить, чтобы переместить нагревательный элемент и проще очистить верхнюю часть прибора.



Быстрый предварительный нагрев: с помощью функции быстрого предварительного нагрева можно достичь выбранной температуры всего за несколько минут.



Электронный контроль температуры: позволяет поддерживать температуру внутри духовки с точностью до 2–3°C. Это позволяет готовить блюда, очень чувствительные к перепадам температуры, такие как пирожные, суфле, пудинги.



Указан полезный объем внутренней камеры в литрах.