coldline

Заказчик _____ Количество _____

Объект _____ Позиция _____

Шокфризер Smart

Модель: W10X Код: W11103000021

R290



Технические данные

Полезный объём:	367 л
Диапазон температур:	-40°C / +10°C
Увлажнитель:	Не предусмотрен
Холодильный агрегат:	Встроенный
Энергетический класс:	/
Производительность +90/+3:	45 кг
Производительность +90/-18:	30 кг
Климатический класс:	5
Хладагент:	R290 (GWP=3)
Заправка хладагента:	150 г
Оттайка:	Горячим фреоном
Клапан:	Механический TPB
Габариты:	780×800×1553 мм
Габариты упаковки:	875×915×1826 мм
Масса нетто / брутто:	180 / 190 кг
Объём нетто / брутто:	— / 367 л
Напряжение:	220-240 В - 50 Гц
Потребляемая мощность:	1597 Вт - 7,6 А
Холодопроизводительность *:	2825 Вт* Исп. -10°C / Конд. +40°C
Уровень шума:	65,8 дБ

Характеристики

Функции:	Мягкое охлаждение, интенсивное охлаждение, шоковая заморозка, непрерывный цикл
Стандартная комплектация:	10 направляющих GN1/1, EN60x40
Управление:	Электронное, дисплей заподлицо с панелью
Двери:	С системой контроля запахов
Уплотнитель двери:	Магнитный, трёхкамерный, легкосъёмный
Теплоизоляция:	60 мм, без ХФУ/ГХФУ
Отделка снаружи/внутри:	Нерж. сталь AISI 304
Внутренние углы:	Скруглённые, дно с алмазным покрытием
Ручка:	ПВХ
Полки и направляющие:	Нерж. сталь AISI 304, быстросъёмные
Ножки:	Нерж. сталь AISI 304, h 18 мм

В целях постоянного улучшения качества продукции мы оставляем за собой право вносить изменения
в технические характеристики без каких-либо обязательств в отношении ранее или впоследствии проданного оборудования.

coldline

Шокфризер Smart

Технический чертёж

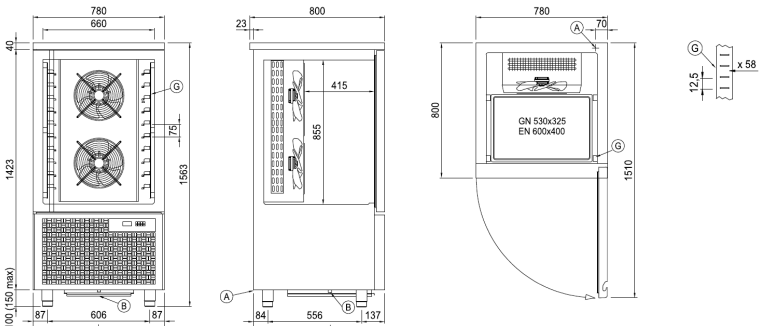

A: Вывод силового кабеля **B:** Слив конденсата **G:** Шаг направляющих

В целях постоянного улучшения качества продукции мы оставляем за собой право вносить изменения
в технические характеристики без каких-либо обязательств в отношении ранее или впоследствии проданного оборудования.