MODULAIR S.VENDEMIANO (TV)	SCHEMA DI INSTALLAZIONE SCHEMA D'INSTALLATION INSTALLATIONSPLAN INSTALLATION DIAGRAM	MOD. 70-40 PCEQ-T 70-70 PCEQ-T 70-110 PCEQ-T	CODICE 255.520.00 DATA 12/07/2004

Mod. 70-40 PCEQ-T
Kw 5,2

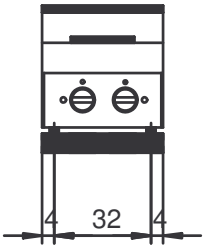

Mod. 70-70 PCEQ-T
Kw 10,4

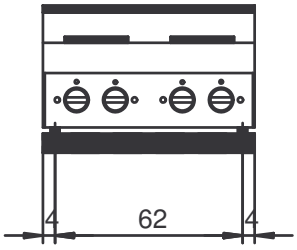

Mod. 70-110 PCEQ-T
Kw 15,6

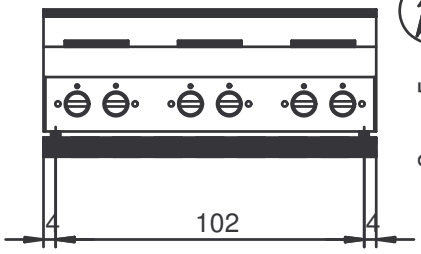

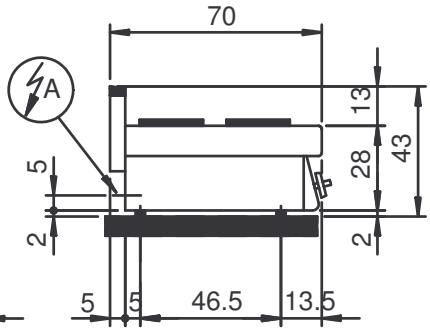

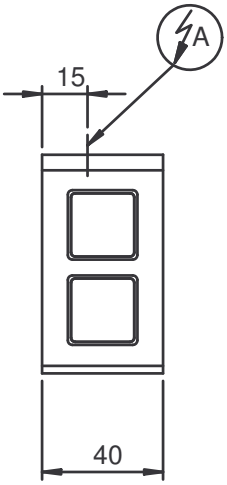

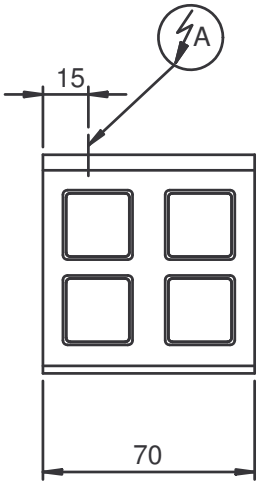

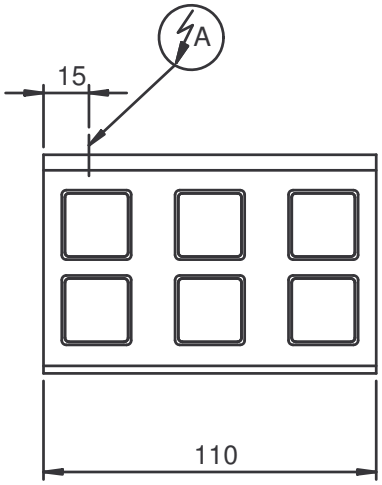

A = Entrata alimentazione elettrica
Arrivee alimentation electrique
Elektroanschluss
Electric supply inlet

VAC 400+3N

SOSTITUISCE PARI NUMERO DEL

A TERMINE DI LEGGE QUESTO DISEGNO E` DI NOSTRA ESCLUSIVA PROPRIETA` PERTANTO NON PUO` ESSERE USATO O RIPRODOTTO SENZA AUTORIZZAZIONE