FMI120G

Полезный объем духового шкафа	20 л

Семейство продуктов	Микроволновая печь
Категория	Встраиваемая
Установка	С рамкой
Источник питания	Электрический
Способ приготовления	Микроволны с грилем
Управление	Электронный



Программы/ функции

Количество функций	5
Гриль большой	
Размораживание по времени	
Размораживание по весу	
Микроволновая печь	
Микроволны + гриль	
Автоматические программы	3
Специальные функции	Память

Управление

Дисплей/ часы	TFT-дисплей	**Открывание**	Электронная кнопка
Управление	Touch Control		

Опции

Таймер	Электронный	**Режим Showroom**	Да
Программирование времени	стоп	**Блокировка управления**	Да
		быстрый старт	Да

Акустический сигнал окончания приготовления	Да
Режим ограничения мощности	Да

Технические характеристики



Материал внутренней камеры	Нержавеющая сталь
Количество уровней приготовления	2
Тип направляющих	Приподнятая решетка
Количество ламп подсветки	1
Тип подсветки	Лампа накаливания
Мощность ламп подсветки	20 Вт
Поворотный стол	Да
Диаметр поворотного стола	24.5 см
Освещение при открытой дверце	Да
Тип гриля	Кварцевый
Мощность гриля	1000 Вт
Открывание дверцы	Боковое открывание
Количество стекол дверцы	2
Система охлаждения	Тангенциальная
Защитное стекло от микроволн	Да
Автоматическое отключение микроволн при открытой дверце	Да
Размеры внутренней камеры (ВхШхГ)	210x305x280 мм
Эффективная мощность микроволн	800 Вт

Аксессуары в комплекте

Решетка	1
Рамка для встраивания	Да

Электрическое подключение

Номинальная мощность	1300 Вт
Сила тока	5,2 A
Напряжение	230 В
Частота тока	50 Гц
Длина электрического кабеля	150 см

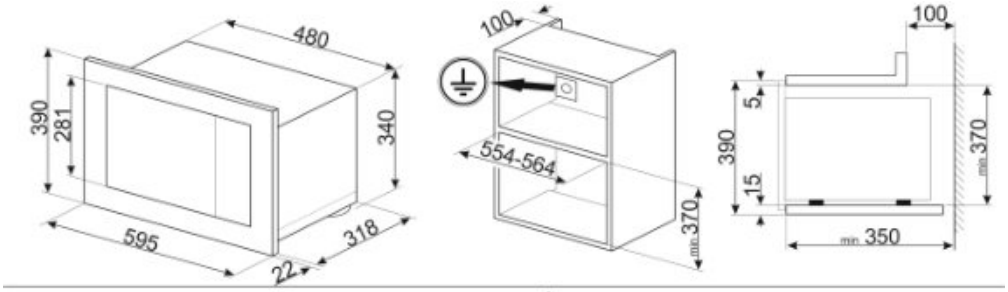
480
390
281
340
595
318
22
100
554-564
min.370
100
5
390
15
min.370
min.350

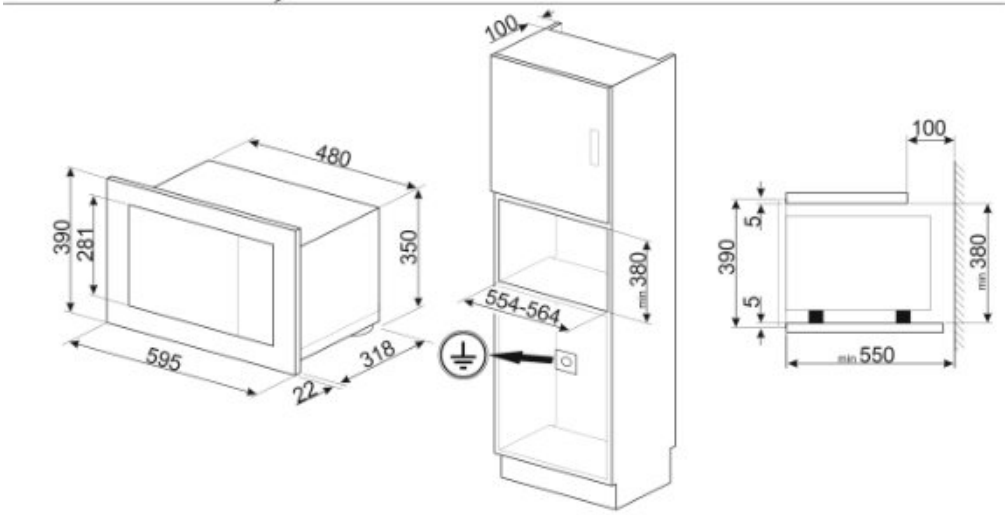
100
480
390
281
350
595
318
22
554-564
min.380
100
5
390
5
min.380
min.550

Symbols glossary (TT)



Блокировка управления: некоторые модели оснащены устройством для блокировки управления, чтобы не было возможности случайно изменить программу/ цикл приготовления, включить или выключить прибор.



Микроволны значительно сокращают время приготовления и способствуют экономии энергии.



Размораживание по времени: с помощью этой функции время размораживания продуктов определяется автоматически.



Размораживание по весу: функция автоматического размораживания. Вы выбираете тип продуктов для размораживания из доступных категорий (МЯСО - РЫБА - ХЛЕБ - ДЕСЕРТЫ). После ввода веса продукта печь автоматически определяет время, необходимое для правильного размораживания.



Дверца с двойным остеклением



Использование гриля дает отличные результаты при приготовлении мяса средних и малых порций, особенно в сочетании с вертелом (где это возможно). Также идеально подходит для приготовления колбас и бекона.



Микроволны: проникая прямо в пищу, микроволны позволяют готовить очень быстро и со значительной экономией энергии. Они подходят для приготовления без жира, они также способны размораживать и нагревать пищу, не изменяя ее первоначальный вид и аромат. Функцию микроволн также можно комбинировать с обычными функциями со всеми вытекающими отсюда преимуществами. Идеально подходит для всех видов еды.



Микроволны + гриль: использование гриля приводит к идеальному подрумяниванию поверхности продукта. Действие микроволн позволяет в короткие сроки приготовить внутреннюю часть блюда.



В камере духового шкафа предусмотрено 2 разных уровня приготовления.



Touch controls: простое в использовании сенсорное управление позволяет программировать прибор одним нажатием кнопки.



Указан полезный объем внутренней камеры в литрах.