CZ RUS Get your satisfaction

unis

www.uniscool.cz



BAR-ON

HOT & COLD

Úsměv!
...s úsměvem jde všechno líp

Улыбайтесь!
...с улыбкой все получается

BAR-ON
HOT & COLD



TYP / ТИП	TEPLOTNÍ ROZSAH (°C) ДИАПАЗОН ТЕМПЕРАТУРЫ (°C)	ROZMĚRY (mm) РАЗМЕРЫ (мм)	PŘÍKON (W) МОЩНОСТЬ (ВТ)	VÝSTAVNÍ PLOCHA (m^2) ВЫСТАВОЧНАЯ ПОВЕРХНОСТЬ ($м^2$)	VÁHA (kg) ВЕС (кг)
BAR-ON Hot 600	+30/+85	613 x 631 x 608	1 550	0,35	54
BAR-ON Cold 600	+4/+8	613 x 631 x 608	260	0,35	60

CZ

Stylová pultová vitrína s výrazným světelným efektem v předním skle pro upoutání maximální pozornosti a co nejlepší prezentaci Vašeho zboží. Vitrína je nabízena v teplém i chladicím provedení, obojí ve stejném designu. Se svou elegantní odlehčenou konstrukcí, designem a barvou skla je vhodná nejen do tradičních provozoven rychlého občerstvení, ale splní nároky i designových prodejen (kavárny, bary apod.).

Specifikace:

– Přední oblé sklo s barevným světelným efektem
– Zvýšení atraktivnosti nabízeného zboží
– Možnost volby barveného provedení potisku skla
– Nerezová výstavní plocha

RUS

Стильная настольная витрина с выразительным световым эффектом в переднем стекле для привлечения максимума внимания и наилучшей презентации Вашего товара. Витрина предлагается в двух вариантах с одинаковым дизайном – холодильная и подогревающая. Благодаря элегантной облегченной конструкции, дизайну и цвету стекла витрина подходит не только для традиционных предприятий быстрого питания, но и для предприятий с повышенными требованиями к дизайну (кафе, бар и т.п.).

Спецификации:

– Переднее округленное стекло с цветным световым эффектом
– Повышение привлекательности предлагаемого товара
– Возможность выбора цвета печати на стекле
– Выставочная поверхность из нержавеющей стали

HOT

Technické údaje:

– Řízená cirkulace vzduchu
– Zásobník na vodu

Технические характеристики:

– Регулируемая циркуляция воздуха
– Бачок для воды

COLD

Technické údaje:

– Ventilační chlazení
– Elektronická řídící jednotka
– Automatické odtávání a odpařování
– Chladivo R134A

Технические характеристики:

– Вентиляционное охлаждение
– Электронный блок управления
– Автоматическое размораживание и испарение
– Хладагент R134A

Konstrukce / Конструкция

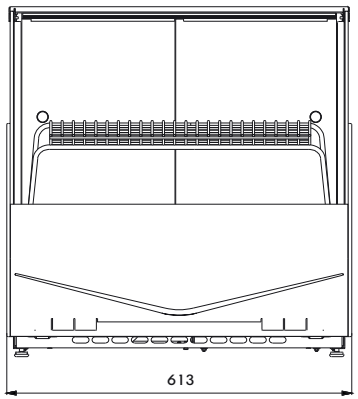

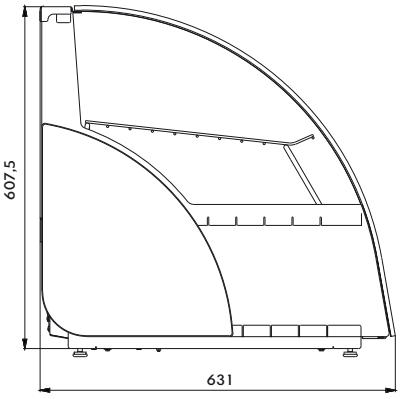

unis

UNIS COOL, s.r.o.
Na Baštici 201
738 01 Staré Město
u Frýdku Místku
Czech Republic
Tel.: +420 558 655 211
Fax: +420 558 655 104
info@uniscool.cz
www.uniscool.cz

Get your satisfaction

© 2013, Design: bjez@graphicgarden.cz / Photo: arfa@volny.cz