HALLDE®

Food Preparation Machines
Made in Sweden



RG-200
Овощерезка

- Нарезка ломтиками, кубиками, соломкой, волнистыми ломтиками, шинкование, натирание и измельчение.
- Обработка фруктов, овощей, сухого хлеба, сыра, орехов, грибов и т.д.
- Настольная модель, разработанная для коммерческого производства и многолетнего использования.
- Высокая мощность. Приготовление до 700 порций в день и 7 кг в минуту.

RG-200 Овощерезка



Размер, имеющий значение

RG-200 приспособлена для малогабаритной кухни, которой необходимо качество и мощность профессиональной машины для обработки овощей. Размер овощерезки RG-200 позволяет Вам поместить ее прямо на рабочую поверхность. Благодаря наклонному дизайну, цилиндр подачи всегда принимает правильный угол, позволяя более удобно загружать овощи в машину.

Надежная и быстрая загрузка машины

Благодаря функции автоматического запуска/остановки, машина останавливается при отводе ручного толкателя в сторону. При возврате его в исходное положение машина снова включается, и Вы можете продолжать работу. Цилиндр подачи овощерезки RG-200 имеет круглое сечение, что увеличивает ее вместимость. Эти функции являются явным преимуществом, в особенности при переработке больших объемов овощей.



Двойная защита от открытого ножа

При отводе в сторону ручного толкателя и снятии цилиндра подачи, электричество полностью отключается. Благодаря этой двойной защите машина никогда не заработает с открытым ножом.

Разработана для безупречной гигиены

RG-200 изготавливается исключительно из сертифицированных по нормам гигиены материалов. Овощерезка отличается гладкими поверхностями, округленными краями, без «слепых» зон и ненужных «укрытий», в которые может проникнуть пища.

Простота очистки

В целях быстрой очистки все отделяемые детали легко снимаются, и машину удобно мыть. Цилиндр подачи можно снять и промыть под струей воды.



Только самые качественные материалы

Корпус машины, цилиндр подачи и ручной толкатель сделаны из высокопрочного металла. Для изготовления ножей и режущих дисков используется только нержавеющая сталь высочайшего качества.

Легкая при перемещении

Сравнительно небольшие габариты овощерезки дают Вам много преимуществ. Она не занимает много места на кухне. Вы можете поставить ее на кухонный стол. Ее легко перемещать с места на место при помощи надежной рукоятки с тыльной стороны.



Высочайшая эксплуатационная надежность

Мощный двигатель обладает высоким крутящим моментом, как при запуске, так и в течение работы. Он моментально заводит режущий инструмент без ременного или промежуточного привода. Мощность двигателя передается через не нуждающийся в обслуживании зубчатый редуктор. Благодаря этому овощерезка RG-200 абсолютно надежна в эксплуатации, независимо от от типа продуктов, с которыми Вы работаете.



Полный комплект режущих инструментов

Благодаря полному комплекту режущих инструментов, RG-200 справится с любой работой. Выберите сами, какие инструменты Вам необходимы для более эффективной работы на кухне. RG-200 нарезает ломтиками, кубиками, соломкой, шинкует и измельчает как твердые, так и мягкие продукты. Поскольку лезвия, балки дисков и терки заменяемы, Вам не придется покупать новые режущие инструменты.



Всегда самая качественная нарезка

Скорость вращения режущих дисков оптимизирована для максимально эффективной нарезки безупречно ровных кусочков. Лезвия специально заточены во избежания затупления или поломки кончика лезвия.



RG-200 Аксессуары



Стол-подставка



Гастрономическая тележка с поддоном



Защита ножа



Труба подачи для продолговатых (тонких) овощей



Устройство подачи для нарезки под углом



Настенный кронштейн для дисков/решеток



Щетка

Режущие инструменты высочайшего качества для достижения наилучшего результата, при любом виде нарезки



Диск для стандартной нарезки

6, 8, 10, 20 mm.

- Нарезка твердых продуктов, таких как корнеплоды.
- Нарезка кубиками осуществляется при совмещении с соответствующими решетками для нарезки кубиками.





Диск для тонкой нарезки

0,5, 1, 1.5, 2, 3, 4, 5, 6, 7, 10, 15 mm.

- Нарезка твердых и мягких продуктов, таких как корнеплоды, сладкий перец, лук, лук-порей, огурцы, помидоры, яблоки, цитрусовые, бананы, грибы и т.д.
- Шинкование салата и капусты.
- Измельчение лука осуществляется при совмещении с соответствующими решетками для нарезки кубиками.
- Нарезка кубиками осуществляется при совмещении с соответствующими решетками для нарезки кубиками.





Диск для фигурной нарезки

4.5 mm.

- Для фигурной нарезки свеклы, огурцов, моркови и т.д.





Диск для нарезки кубиками твердых продуктов

12.5 mm.

- Нарезка кубиками корнеплодов, картофеля, капусты и т.д. осуществляется при совмещении с соответствующими решетками для нарезки кубиками.





Диск для нарезки соломкой

2x2, 2.5x2.5, 4.5x4.5, 6x6, 8x8, 10x10 mm.

- Нарезка соломкой картофеля и моркови для супа, огурцов для салата и т.д.
- Нарезка картофеля для приготовления картофеля фри.



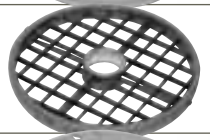

Решетка для нарезки кубиками

6.25x6.25, 7.5x7.5, 10x10, 12.5x12.5, 15x15, 20x20 mm.

- Нарезка кубиками корнеплодов, фруктов, картофеля, капусты, брюквы, моркови, огурцов, яблок и т.д. осуществляется при совмещении с соответствующими дисками для стандартной или тонкой нарезки.



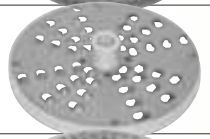

Тёрка/Измельчитель

1.5, 2, 3, 4.5, 6, 8, 10 mm.

- Натирание моркови и белокочанной капусты для салатов.
- Измельчение орехов, миндаля и сухого хлеба.
- Шинкование белокочанной капусты.
- Натирание сыра для пиццы и запеканки.



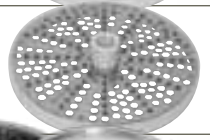

Тёрка мелкая
Тёрка особо мелкая
Тёрка для твердых сыров

- Натирание корнеплодов, хлеба, сыра и др.
- Мелкое натирание сырого картофеля для картофельных котлет.
- Особо мелкое натирание редьки, сухого хлеба, моркови и др.
- Терка для твердых сыров великолепно подходит для натирания таких сыров как пармезан.





Диск для нарезки кубиками мягких продуктов

8, 10, 12, 15 mm.

- Нарезка кубиками мягких продуктов, таких как помидоры, лук, сладкий перец, бананы, киви, клубника и т.д.



С руководством по использованию режущих инструментов Hallde Вы можете ознакомиться на нашем сайте: www.hallde.com/toolguide, где Вы также найдете дополнительную информацию, фотографии и видео-инструкции.











HALLDE®

Food Preparation Machines
Made in Sweden

RG-200 Овощерезка

- Большой подающий цилиндр с круглым сечением позволяет вместить большинство продуктов целиком.
- Мощный двигатель с планетарным редуктором моментально, напрямую заводит режущие инструменты без ременного или промежуточного привода.
- Наклонный дизайн уменьшает нагрузку на плечи и спину при загрузке продуктов в машину и обеспечивает Вам более эргономичное положение при нажатии на ручной толкатель.
- При помощи съемной стенки цилиндра Вы с легкостью можете уложить помидоры, лук, сладкий перец и т.д. для их нарезки в определенном направлении или поместить целые овощи для обработки, такие как кочан салата или капусты.
- Овощерезку можно поставить прямо на столешницу.
- Устройство подачи для резки под углом отлично подходит для обработки овощей для блюд азиатской кухни или различных видов супов.

Машина

- Двигатель: 370 Вт, Одна скорость. 230 В, однофазный, 50 Гц.
- Передача: Планетарный редуктор.
- Защитная система: Два предохранительных выключателя.
- Класс защиты машины: IP44.
- Класс защиты кнопок: IP65.
- Разъем силового питания: Заземленный, однофазный, 10 А.
- Предохранитель: 10 А, инерционный.
- Уровень шума LpA (EN31201): 73 дБ.
- Магнитное поле: Менее 0,5 мкТ.

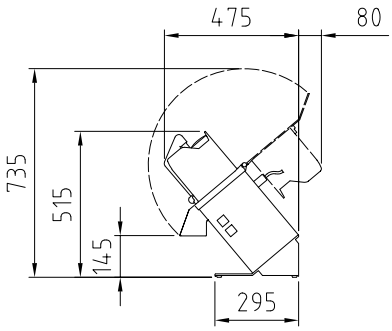

Материал

- Корпус машины: Анодированный и полированный алюминиевый сплав.
- Диски режущих инструментов: Алюминиевый сплав или ацеталь.
- Лезвия режущих инструментов: Нержавеющая высокопрочная шведская сталь.
- Стол-подставка: Нержавеющая сталь.
- Гастрономический контейнер: Поликарбонат.

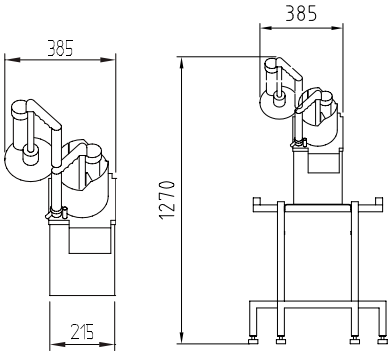

Механизм подачи

- Цилиндр подачи: Объем 3 л.
  Высота 185 мм. Диаметр 170 мм.
- Труба подачи: внутренний диаметр 56 мм.

Режущие инструменты

- Диаметр: 185 мм.
- Частота вращения: 350 об/мин (50 Гц).

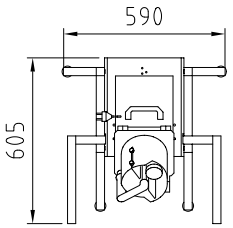

Вид обработки

- Нарезка ломтиками, кубиками, соломкой, волнистыми ломтиками, шинкование, натирание и измельчение.
- Обработка фруктов, овощей, сухого хлеба, сыра, орехов, грибов и т.д.

Пользователи

- Рестораны, кухни супермаркетов, пиццерии, салатные бары, школы, больницы, бистро, суда, фабрики-кухни и т.д.

Масса нетто

- Машина: 18 кг.
- Режущие инструменты: 0,5 кг.

Нормы

- Директива ЕС по машиностроению 98/37/EEC, LVD 73/23 EEC, EMC 89/336/EEC.
- NSF/ANSI Стандарт 8.

AB Hällde Maskiner P.O. Box 1165 SE 164 26 KISTA Sweden
• Тел: +46 8 587 730 00 • Факс: +46 8 587 730 30 • www.hallde.com • info@hallde.com

Компания Hallde сохраняет право на внесение изменений в конструкцию и ассортимент без предварительного уведомления.

© AB Hällde Maskiner 2010-02-08-001 200 ex Elanders