avintage

The art of living by excellence



2021 - 2022

AVINTAGE™
THE ART OF LIVING BY EXCELLENCE

Het bewaren en laten rijpen van wijn onder de meest ideale omstandigheden is een kunst - een kunst die AVINTAGE™ tot in de perfectie beheerst. Elegant design en toonaangevende technologie samengebracht in een wijnkast van AVINTAGE™, belooft de ultieme smaakbeleving.

Wat de ideale wijnkast ook voor u is, u vindt er één in ons uitgebreide assortiment van 29 modellen met een capaciteit tussen 8-294 flessen. AVINTAGE™ levert naast een aantal fraaie vrijstaande wijnkasten ook inbouw- en onderbouwmodelen.

AVINTAGE™ is een echte specialist in (inbouw) wijnklimaatkasten en verbonden met de grootste keukenbedrijven en specialisten van Europa, die de zorg en veiligheid bieden die u nodig heeft voor uw meest gekoesterde wijnen.

Het merk AVINTAGE™ wordt over de hele wereld in bijna 50 landen verkocht en biedt u hoogwaardige, innovatieve wijnklimaatkasten met Franse knowhow.





EEN MODERN
ONTWERP

Of u nu kiest voor een wijnbewaarkast met een dichte deur, die uw wijnen op een natuurlijke wijze beschermen, of dat u de voorkeur geeft aan de elegantie en uitstraling van een glazen deur: Voor alle wijnliefhebbers, wijnprofessionals en ervaren wijnkenners heeft Avintage een reeks wijnkasten ontwikkeld die maximale bescherming bieden. De speciaal behandelde glazen deuren filteren de UV-straling. De kwaliteit van uw wijnen blijft hierdoor behouden.

Model: AVU53TDZA
Capaciteit: 50

EEN INNOVATIEVE
TECHNOLOGIE

De AVINTAGE™ DIVA EVOLUTION wijnkasten zijn allemaal uitgerust met full color display met touchscreen voor elektronische CLIMACONTROL®:
- Temperatuur
- Licht
- Alarmen en foutcodes
- Wintersysteem
- Antitrillingssysteem

De wijnkasten van AVINTAGE™ zijn tot op het hoogste niveau geperfectioneerd en leggen de nadruk op de finishing touch met accessoires (alleen voor de vrijstaande modellen in de DIVA serie). U kunt het aantal leggers dat u heeft aanpassen en uitbreiden, afhankelijk van hoe u uw wijnkast wilt inrichten.

U heeft de vrijheid om uw wijnkast in elke mogelijke configuratie in te richten en uw opslagcapaciteit te optimaliseren.



Model: DVA305PA+
Capaciteit: 294

AVINTAGE™
KNOW-HOW

Houd er bij het kiezen van een wijnkast rekening mee, dat u er al uw kostbare wijnen aan toevertrouwd die u wellicht gedurende vele jaren heeft verzameld. Ook kunnen uw wijnen een flinke financiële investering vertegenwoordigen en kan de totale waarde ruimschoots de aanschafkosten van de wijnkast overtreffen. Kies daarom voor een wijnklimaatkast van AVINTAGE™ die uw wijnen de juiste zorg biedt.

AVINTAGE™ ontwerpt en produceert uitsluitend wijnklimaatkasten voor en door wijnliefhebbers en zij maken geen andere koelproducten. Hierdoor zijn de wijnkasten van AVINTAGE™ volledig geoptimaliseerd voor het bewaren van wijn. Een AVINTAGE™ wijnkast garandeert de veiligste rijping van uw wijnen of de perfecte serveertemperatuur voor elke gelegenheid. Alle AVINTAGE™ producten voldoen aan de geldende Europese normen. Elke wijnkast wordt geleverd met een eigen ID-nummer en een gegevensplaatje als bewijs van de productiecyclus.

PRESTATIES, KWALITEITS-CONTROLE
EN STANDAARDEN

AVINTAGE™ heeft de focus op voortdurende kwaliteitsverbetering.

> Avintage is voortdurend bezig om de kwaliteit van hun producten te waarborgen. De fabrieken van AVINTAGE™ zijn gecertificeerd en voldoen aan de strengste normen. De wijnkasten worden onderworpen aan tests en inspecties op alle functionele en esthetische aspecten volgens nauwkeurige protocollen.

> Avintage wijnkasten hebben energieklasse G of F, wat in de nieuwe EU-energienorm overeenkomt met de vroegere energieklassen A, A+ of A++.





INBOUW
WIJNKLIMAATKASTEN

Model: AVI47XDZA en AVI48CDZA
Capaciteit: 52

INBOUW
WIJNKLIMAATKSTEN

In de meeste gevallen worden wijnklimaatkasten gebruikt om uw wijnen te bewaren op serveertemperatuur. Uw flessen kunt u op elk moment direct openen! Omdat we vaak een verscheidenheid aan wijnen bij de hand willen houden, kunnen de wijnklimaatkasten van AVINTAGE™ eenvoudig worden geïntegreerd in gastronomische keukens en worden uw wijnen op een constante temperatuur gehouden. Dankzij een groot temperatuurbereik kunt u uw wijnen op kamertemperatuur laten komen of direct uitschenken op serveertemperatuur.

WIJNSERVEERKASTEN MET 1 COMPARTIMENT



AVI24PREMIUM G
24

59,2 (W) x 55,1 (D) x 45,9 (H)

- 2-laags zwarte volglazen deur, behandeld met anti-UV (niet omkeerbaar)
- **Push-pull open en sluit systeem**
- 3 half-schuifbare massief houten leggers met metalen front
- Thermometer met electronisch display (wit)
- Witte LED verlichting
- Koelsysteem: compressor (luchtverplaatsingssysteem)
- Instelbaar temperatuurbereik: 5° - 18°C
- Energie klasse G

PUSH-PULL SYSTEEM

Er is geen handgreep nodig om de deur te openen en te sluiten. Een lichte druk op de linkerbovenhoek en klaar! (AVI24PREMIUM)





AVI24S2X F
24

59 (W) x 54 (D) x 45,5 (H)

- Omkeerbare, 3-laags glazen deur, behandeld met anti-UV in RVS frame
- 3 half-schuifbare massief houten leggers met metalen front
- Thermometer met electronisch display (wit)
- Witte LED verlichting
- Koelsysteem: compressor (luchtverplaatsingssysteem)
- Instelbaar temperatuurbereik: 5° - 20°C
- Energie klasse F



Deze wijnklimaatkast kan geïnstalleerd worden in een kast voorzien van een nis voor conventionele inbouwovens, met de standaardafmetingen: 60 (H) x 60 (D)

AVI63CSZA G
33

59,0 (L) x 56,0 (P) x 59,5 (H)

- **Met vacuüm-systeem voor geopende flessen**
- Omkeerbare, 3-laags glazen deur, behandeld met anti-UV
- 3 schuifbare massief houten leggers
- **1 vaste legger met ruimte om maximaal 4 flessen rechtop te plaaten**
- Thermometer met electronisch display (wit)
- Witte LED verlichting
- Koelsysteem: compressor (luchtverplaatsingssysteem)
- Instelbaar temperatuurbereik: 5° - 20°C
- Energie klasse G

DE ⊕ VAN DEZE WIJNKAST



Inbouw wijnserveerkast voor een nis van 60x60 cm. met geïntegreerde vacuümpomp

De vacuümpomp geeft de mogelijkheid om tot 3 geopende flessen voor een aantal dagen te bewaren.

Er kunnen 5 flessen verticaal worden geplaatst

Maximale capaciteit van 33 flessen.

INBOUW
WIJNKLIMAATKASTEN

Naast de wijnklimaatkasten met greep biedt AVINTAGE™ ook drie PREMIUM inbouwmodellen met elektronisch push-pull systeem. De zichtbare handgrepen zijn verwijderd, zodat de wijnklimaatkast één wordt met uw greeploze keuken. Deze innovatie heeft geen invloed op de capaciteit.

WIJNSERVEERKASTEN MET MEERDERE COMPARTIMENTEN



AVI60CDZA G
36

Wijnklimaatkast met 2 compartimenten
59 (W) x 56,2 (D) x 59,5 (H)
Nis 60 cm

- Omkeerbare, 3-laags glazen deur, behandeld met anti-UV
- 2 schuifbare massief houten leggers
- 1 schuifbare halve legger
- Thermometer met electronisch display (wit)
- Witte LED verlichting
- Koelsysteem: compressor (luchtverplaatsingssysteem)
- Instelbaar temperatuurbereik: 5° - 12°C / 12° - 20°C
- Energie klasse G

Deze wijnklimaatkast kan geïnstalleerd worden in een kast voorzien van een nis voor conventionele inbouwovens, met de standaardafmetingen: 60 (H) x 60 (D)



AVI48CDZA G
52

Wijnklimaatkast met 2 compartimenten
59,5 (W) x 55,6 (D) x 88,7 (H)
Nis 88 cm

- Omkeerbare, 3-laags glazen deur, behandeld met anti-UV
- 4 half-schuifbare massief houten leggers
- **1 vaste presentatielegger**
- Thermometer met electronisch display (wit)
- Witte LED verlichting
- Koelsysteem: compressor (luchtverplaatsings-systeem)
- Instelbaar temperatuurbereik: 5° - 18°C / 5° - 18°C
- Energie klasse G

Ook leverbaar in RVS
AVI47XDZA



AVI60PREMIUM G
36

Wijnklimaatkast met 2 compartimenten
59 (W) x 56,2 (D) x 59,5 (H)
Nis 60 cm

- **Push-pull open en sluit systeem** (volledig greeploos)
- 3-laags glazen deur, behandeld met anti-UV (niet omkeerbaar)
- 3 schuifbare houten **multi-positie** leggers waarvan 1 halve legger
- Thermometer met electronisch display
- Witte LED verlichting
- Koelsysteem: compressor (luchtverplaatsingssysteem)
- Instelbaar temperatuurbereik: 5° - 12°C / 12° - 20°C
- Energie klasse G

DE ⊕ VAN DEZE WIJNKLIMAATKAST

Extra luxe inbouw wijnserveerkast voor een nis van 60x60 cm.

Multi-positieleggers waardoor flessen ook in de breedterichting kunnen worden geplaatst.





AVI48PREMIUM G
52

Wijnklimaatkast met 2 compartimenten
59,4 (W) x 55,5 (D) x 88,7 (H)
Nis 88 cm

- **Push-pull open en sluit systeem** (volledig greeploos)
- 3-laags glazen deur, behandeld met anti-UV (niet omkeerbaar)
- 4 half-schuifbare houten leggers
- **1 vaste presentatielegger**
- Thermometer met electronisch display
- Witte LED verlichting
- Koelsysteem: compressor (luchtverplaatsingssysteem)
- Instelbaar temperatuurbereik: 5° - 18°C / 5° - 18°C
- Energie klasse G

INBOUW
WIJNKLIMAATKASTEN

Om meerdere wijnsoorten met een verschillende serveertemperatuur te bewaren biedt AVINTAGE™ wijnklimaatkasten met meerdere compartimenten die een breed temperatuurbereik hebben. Zo bewaart u verschillende wijnsoorten op de juiste temperatuur.

WIJNSERVEERKASTEN MET MEERDERE COMPARTIMENTEN



AVI82CDZA G

79

Wijnklimaatkast met 2 compartimenten
59,5 (W) x 55,6 (D) x 123 (H)
Nis 122 cm

- Omkeerbare, 3-laags glazen deur, behandeld met anti-UV
- 8 half-schuifbare massief houten leggers
- **1 vaste presentatielegger**
- Thermometer met electronisch display (wit)
- Witte LED verlichting
- Koelsysteem: compressor (luchtverplaatsings-systeem)
- Instelbaar temperatuurbereik: 5° - 18°C / 5° - 18°C
- Energie klasse G

Ook leverbaar in RVS
AVI81XDZA



AVI82PREMIUM G

79

Wijnklimaatkast met 2 compartimenten
59,4 (W) x 55,5 (D) x 123 (H)
Nis 122 cm

- **Push-pull open en sluit systeem** (volledig greeploos)
- 3-laags glazen deur, behandeld met anti-UV (niet omkeerbaar)
- 8 half-schuifbare massief houten leggers
- **1 vaste presentatielegger**
- Thermometer met electronisch display
- Witte LED verlichting
- Koelsysteem: compressor (luchtverplaatsingssysteem)
- Instelbaar temperatuurbereik: 5° - 18°C / 5° - 18°C
- Energie klasse G



AVI98AC3ZI G

97

Wijnklimaatkast met 3 compartimenten
59,5 (W) x 54 (D) x 178,8 (H)
Nis 178 cm

- Omkeerbare, 3-laags glazen deur, behandeld met anti-UV
- 9 schuifbare massief houten leggers
- **1 schuifbare presentatielegger**
- Thermometer met electronisch display (wit)
- Witte LED verlichting
- Koelsysteem: compressor (luchtverplaatsings-systeem)
- Instelbaar temperatuurbereik: 5°-20°C / 5°-10°C / 10°-20°C
- Energie klasse G

Ook leverbaar in RVS
AVI97AX3ZI

INSTALLATIE TEKENINGEN INBOUW

Voor een eenvoudige en snelle installatie vindt u hier alle tekeningen voor de meeste AVINTAGE™ inbouw wijnkasten. Raadpleeg bij eventuele vragen of twijfel uw keukenontwerper, interieurbouwer of verkoper.

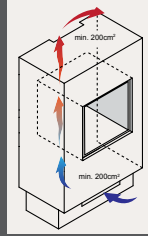

Het belang van een goede ventilatie.

Voor de goede werking van uw inbouwwijkast is ventilatie aan de boven- en onderkant noodzakelijk. Koude lucht komt via het ventilatierooster aan de onderkant naar binnen, de warme lucht die het apparaat afgeeft wordt via de bovenkant weer afgevoerd. Hierdoor ontstaat dan een goede luchtcirculatie.

BOUW NOOIT EEN VRIJSTAANDE WIJNKAST IN.

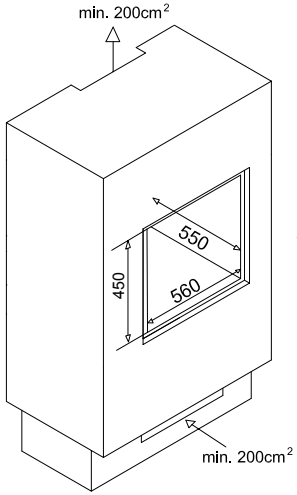

AVI24PREMIUM

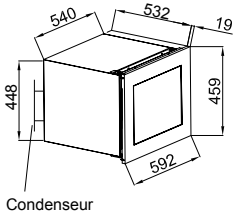

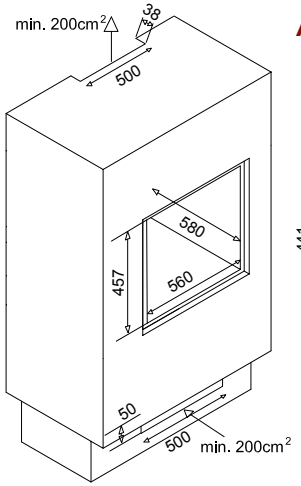

AVI24S2X

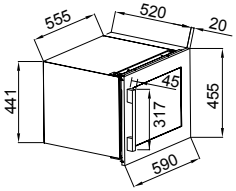

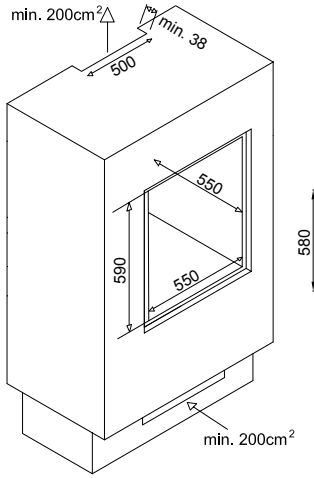

AVI60CDZA
AVI63CSZA
AVI60PREMIUM *(PUSH-PULL)*

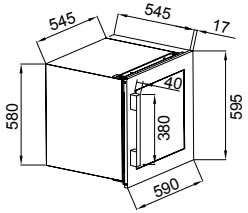

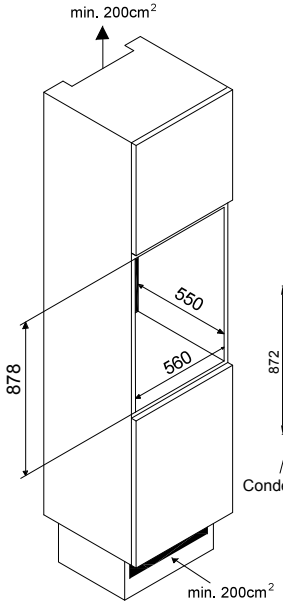

AVI47XDZA
AVI48CDZA
AVI48PREMIUM *(PUSH-PULL)*

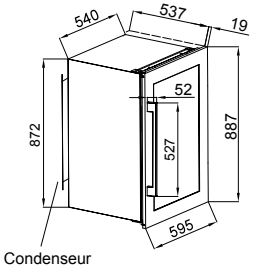

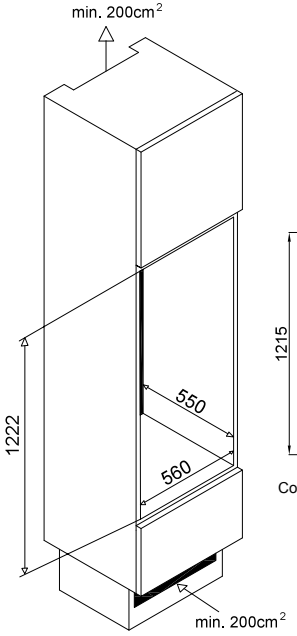

AVI81XDZA
AVI82CDZA
AVI82PREMIUM *(PUSH-PULL)*

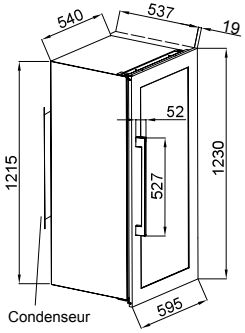

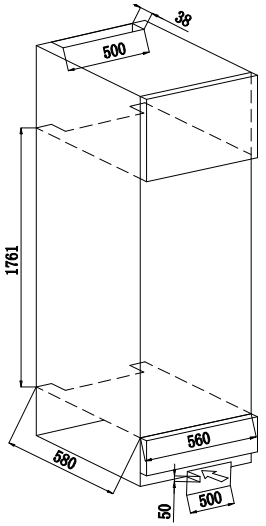

AVI98AC3ZI
AVI97AX3ZI

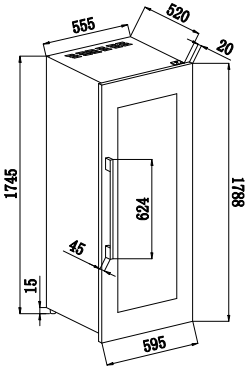



ONDERBOUW
WIJNKLIMAATKASTEN

Model: AVU8TXA
Capaciteit: 8

ONDERBOUW
WIJNKLIMAATKASTEN

Alle AVINTAGE™ onderbouwmodellen zijn uitgerust met een verborgen design handgreep. De deuren van de onderbouwkasten passen perfect in elke keukenstijl.

WIJNSERVEERKASTEN



AVU8TXA G
8
14,5 (W) x 54,75 (D) x 82/88,5 (H)
Breed 15 cm
1 zone

- Omkeerbare, 3-laags glazen deur,behandeld met anti-UV in RVS frame
- 6 vaste metalen leggers
- **Verticale plaatsing mogelijk**
- 4 verstelbare voetjes (hoogte 6,5 cm)
- Thermometer met electronisch display
- Witte LED verlichting
- Koelsysteem: compressor (luchtverplaatsingssysteem)
- Verwijderbaar luchtrooster
- Instelbaar temperatuurbereik: 5° - 20°C
- Energie klasse G



AVU25SXMO G
24
29,5 (W) x 57,3 (D) x 82/88,5 (H)
Breed 30 cm
1 zone

- **Ontworpen voor verhoogde plaasting, tot 94 cm. hoogte**
- Omkeerbare, 3-laags glazen deur, behandeld met anti-UV in RVS frame
- 6 schuifbare stalen leggers met houten front waarvan 5 halve leggers.
- **Verticale plaatsing mogelijk**
- 4 verstelbare voetjes (hoogte 5,5 cm)
- Thermometer met electronisch display
- Witte LED verlichting
- Koelsysteem: compressor (luchtverplaatsingssysteem)
- Verwijderbaar luchtrooster
- Instelbaar temperatuurbereik: 5° - 20°C
- Energie klasse G



AVU23TXA F
21
29,5 (W) x 57,1 (D) x 82/88,5 (H)
Breed 30 cm
1 zone

- Omkeerbare, 3-laags glazen deur, behandeld met anti-UV in RVS frame
- 2 half-schuifbare metalen leggers
- 2 half-schuifbare, halve metalen leggers
- **Verticale plaatsing mogelijk**
- 4 verstelbare voetjes (hoogte 6,5 cm)
- Thermometer met electronisch display
- Witte LED verlichting
- Koelsysteem: compressor (luchtverplaatsingssysteem)
- Verwijderbaar luchtrooster
- Instelbaar temperatuurbereik: 5° - 20°C
- Energie klasse F



AVU18TDZA G
17
29,5 (W) x 57,3 (D) x 82/88,5 (H)
Breed 30 cm
2 zones

- Omkeerbare, 2-laags zwarte volglazen deur, behandeld met anti-UV
- 3 half-schuifbare metalen leggers met houten front
- 4 verstelbare voetjes (hoogte 6,5 cm)
- Thermometer met electronisch display
- Witte LED verlichting
- Koelsysteem: compressor (luchtverplaatsingssysteem)
- Verwijderbaar luchtrooster
- Instelbaar temperatuurbereik: 10° - 20°C / 5° - 10°C
- Energie klasse G

DE ⊕ VAN DEZE WIJNKASTEN

Avintage maak installeren makkelijk!

De achterzijde biedt voldoende ruimte voor leidingen, zoals afvoerleidingen, koud- en warmwatervoorziening.



Door het afneembare rooster, gemakkelijk uit te lijnen met de rest van de keuken.



OPTIONEEL VERKRIJGBAAR: RVS LUCHTROOSTERS - zie p. 21 voor meer informatie

In de meeste gevallen worden wijnklimaatkasten gebruikt om wijnen te bewaren op serveertemperatuur. Uw flessen kunt u op elk moment direct openen! Deze wijnkasten zijn ontworpen om tussen twee meubels te plaatsen of onder een aanrechtblad. De kasten zijn rondom afgewerkt, waardoor ze ook vrijstaand gebruikt kunnen worden. Deze AVINTAGE™ wijnkasten hebben afzonderlijke compartimenten en zijn geschikt voor vele toepassingen. Elk compartiment biedt uw wijnflessen een eigen vaste temperatuur, zo heeft u veel flexibiliteit.

WIJNSERVEERKASTEN



AVU52TXA G

50

59,5 (W) x 57,1 (D) x 82/88,5 (H)
Breed 60 cm
1 zone

- Omkeerbare, 3-laags glazen deur, met anti-UV in RVS frame
- 4 half-schuifbare houten leggers
- 1 half-schuifbare, halve houten legger
- 4 verstelbare voetjes (hoogte 6,5 cm)
- Thermometer met electronisch display
- Witte LED verlichting
- Koelsysteem: compressor (luchtverplaatsingssysteem)
- Verwijderbaar luchtrooster
- Instelbaar temperatuurbereik: 5° - 20°C
- Energie klasse G



AVU53TDZA G

50

59,5 (W) x 57,1 (D) x 82/88,5 (H)
Breed 60 cm
2 zones

- Omkeerbare, 2-laags zwarte vol-glazen deur, behandeld met anti-UV
- 4 half-schuifbare houten leggers
- 1 half-schuifbare, halve houten legger
- 4 verstelbare voetjes (hoogte 6,5 cm)
- Thermometer met electronisch display
- Witte LED verlichting
- Koelsysteem: compressor (luchtverplaatsingssysteem)
- Verwijderbaar luchtrooster
- Instelbaar temperatuurbereik: 5° - 10°C / 10° - 20°C
- Energie klasse G

Ook leverbaar in RVS
AVU54TXDZA



AVU41TXDPA G

42

59,5 (W) x 57, 1 (D) x 82/88,5 (H)
Breed 60 cm
2 zones

- 2-laags glazen deuren, met anti-UV in RVS frame
- 4 half-schuifbare metalen leggers met houten front
- 4 half-schuifbare halve metalen leggers met houten front
- **Verticale plaatsing mogelijk**
- 4 verstelbare voetjes (hoogte 6,5 cm)
- Thermometer met electronisch display
- Witte LED verlichting
- Koelsysteem: compressor (luchtverplaatsingssysteem)
- Verwijderbaar luchtrooster
- Instelbaar temperatuurbereik: 5° - 20°C / 5° - 20°C
- Energie klasse G



AVU53PREMIUM G

50

59,4 (W) x 57 (D) x 81,5/88,5 (H)
Breed 60 cm
2 zones

- **Push-pull open en sluit systeem** (volledig greeploos)
- 3-laags zwarte volglazen deur, behandeld met anti-UV
- 4 schuifbare massief houten **multi-positie** leggers
- **1 vaste presentatielegger**
- 4 verstelbare voetjes (hoogte 6,5 cm)
- Thermometer met electronisch display
- Witte LED verlichting
- Koelsysteem: compressor (luchtverplaatsingssysteem)
- Verwijderbaar luchtrooster
- Instelbaar temperatuurbereik: 5° - 10°C / 10° - 20°C
- Energie klasse G



INSTALLATIETEKENINGEN ONDERBOUW WIJNKASTEN

Voor een eenvoudige en snelle installatie vindt u hier alle tekeningen voor de meeste AVINTAGE™ inbouw wijnkasten. Raadpleeg bij eventuele vragen of twijfel uw keukenontwerper, interieurbouwer of verkoper.

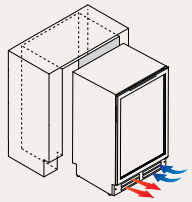

Het belang van een goede ventilatie.

Voor een goede werking van uw onderbouw wijnkast is het essentieel om het ventilatie rooster onder het apparaat vrij te houden. De omgevingslucht komt binnen via het ventilatierooster aan de voorkant en de warme lucht die het apparaat afgeeft wordt ook weer afgevoerd via dit rooster.

BOUW NOOIT EEN VRIJSTAANDE WIJNKAST IN.

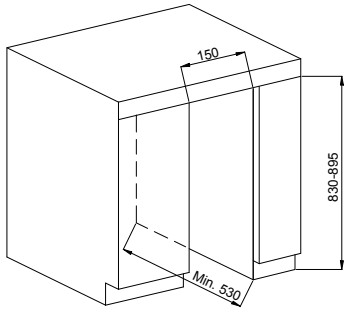

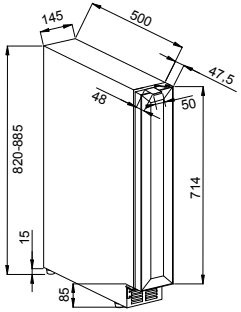

AVU8TXA

> 83 cm (H)

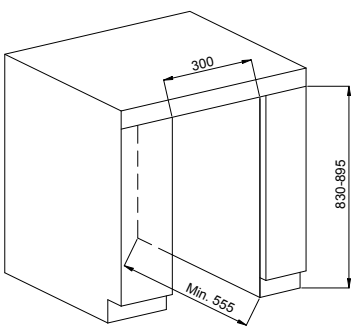

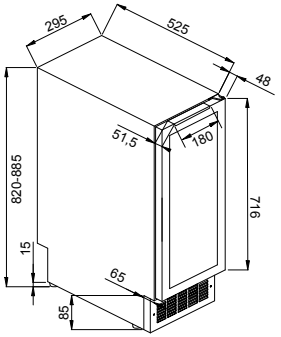

AVU18TDZA

> 83 cm (H)

AVU23TXA

> 83 cm (H)

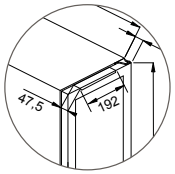

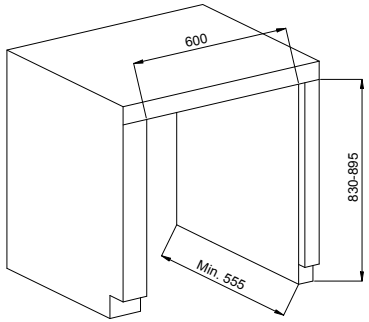

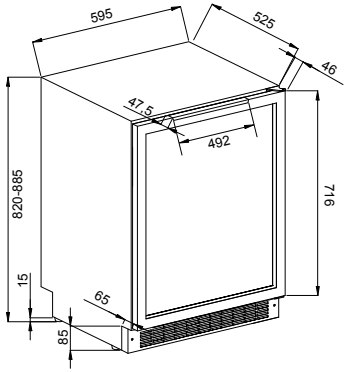

AVU54TXDZA
AVU52TXA
AVU53TDZA

> 83 cm (H)

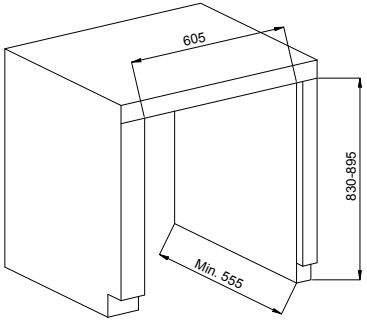

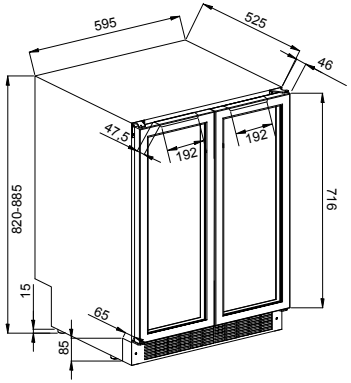

AVU41TXDPA

> 83 cm (H)

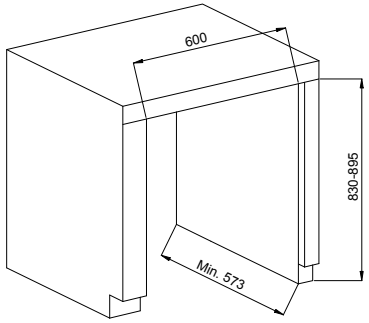

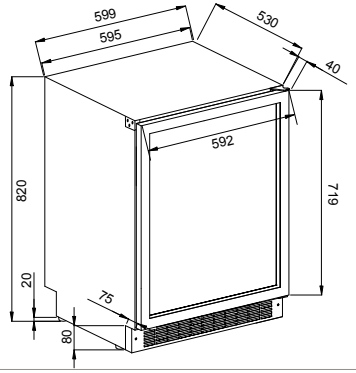

AVU53PREMIUM

> 83 cm (H)

DIVA
ÉVOLUTION

PERFECTIE
TOT IN DETAIL



Actief koolfilter
voor een constant
schone lucht.

2 laags anti-UV
behandelde glazen deur.



Slot om uw kostbare
wijnen te beveiligen.



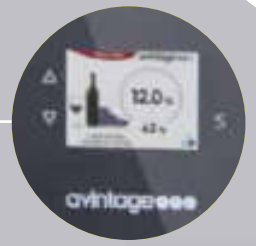

Electronische bediening
CLIMACONTROL®
met LCD display in Full color.



Vaste of schuifbare leggers
in massief hout.

Zwarte metalen
binnenvoering.

WIJNBEWAARKASTEN MET GLAZEN DEUR
PREMIUM

Een Avintage wijnbewaarkast met glazen deur is een perfecte combinatie tussen het presenteren van uw wijnen en het bewaren in de beste omstandigheden. Zo krijgen ze een optimale ontwikkeling en rijping voor de langere termijn. Avintage wijnkasten respecteren de 5 gouden regels: temperatuurstabiliteit, Minimale trillingen, bescherming tegen UV licht, beheersing van de luchtvochtigheid en zuivere lucht. Door het ruime temperatuurbereik kunt u uw wijnkast ook gebruiken om grotere hoeveelheden te bewaren op serveertemperatuur.



THE ⊕ OF THE RANGE

Zwarte volglazen deur
Slot
Winter systeem*
Instelbaar temperatuurbereik:
8° - 18°C

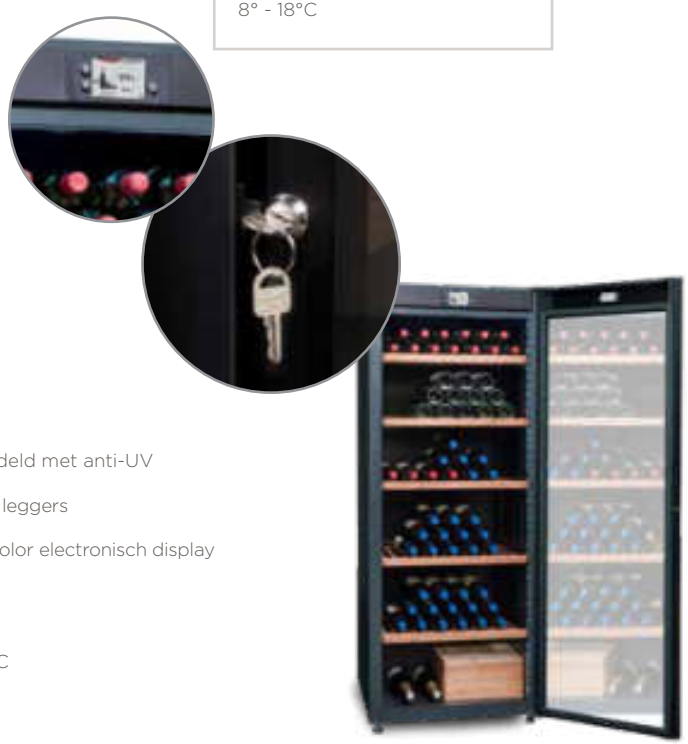

DVA305G G

294

70 (W) x 71 (D) x 183 (H)

- 2-laags zwarte volglazen deur, behandeld met anti-UV
- Slot
- 5 vaste massief houten PREMIUM 1/70 leggers
- 2 verstelbare voetjes (hoogte 2,5 cm)
- Themometer en Hygrometer met full color electronisch display
- **Verticale Witte LED verlichting**
- Winter systeem*
- Koolfilter
- Koelsysteem: compressor (statisch)
- Instelbaar temperatuurbereik: 8° - 18°C
- Energie klasse G



Model : DVP180G
Capaciteit : 178

WIJNBEWAARKASTEN MET DICHTE DEUR
PREMIUM

Deze wijnbewaarkasten zijn gemaakt voor professionele wijnliefhebbers. Ze zijn door AVINTAGE™ exclusief ontworpen voor de lange termijn opslag van uw beste wijnen, die vaak nog jaren moeten rijpen voordat ze volledig tot ontwikkeling komen. De wijnbewaarkasten van AVINTAGE™ bieden de ideale, trillingsvrije omgeving met een constante temperatuur, duisternis, luchtvochtigheid en zuivere lucht. Kortom, alle omstandigheden van een natuurlijke wijnkelder.



THE ⊕ OF THE RANGE

Wijnregister
Slot
Winter systeem*

AV306A+ G

294

70 (W) x 71 (D) x 183 (H)

- Zwarte dichte deur
- Wijnregister
- Slot
- 3 vaste massief houten PREMIUM 1/70 leggers
- 1 schuifbare COLLECTOR 1/70 legger
- 1 vaste COLLECTOR 1/70 legger
- 2 verstelbare voetjes (hoogte 4 cm)
- Thermometer met electronisch display
- Witte LED verlichting
- Winter systeem*
- Koolfilter
- Koelsysteem: compressor (statisch)
- Instelbaar temperatuurbereik: 5° - 18°C
- Energie klasse G

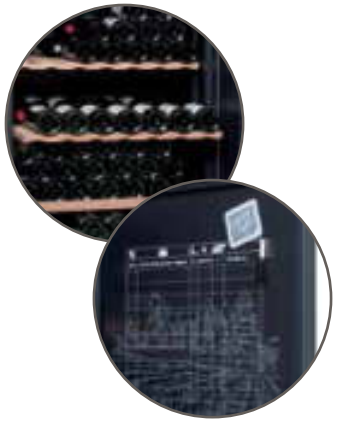



DVA265PA+ G

264

62 (W) x 71 (D) x 186 (H)

- 5 vaste massief houten PREMIUM 1/70 leggers
- Automatische luchtvochtigheidregeling
- **Verticale witte LED verlichting**
- Winter systeem*
- Koolfilter
- Slot
- Energie klasse G

THE ⊕ OF THE RANGE

Zwarte dichte deur
met Glas-aspect
Wijnregister
Slot
Winter systeem*
Instelbaar temperatuurbereik:
8° - 18°C



DVA305PA+ G

294

70 (W) x 71 (D) x 183 (H)

- 5 vaste massief houten PREMIUM 1/70 leggers
- Automatische luchtvochtigheid-regeling
- **Verticale witte LED verlichting**
- Winter systeem*
- Koolfilter
- Slot
- Energie klasse G

POLYVALENTE WIJNKLIMAATKASTEN
PREMIUM

De wijnklimaatkasten met 3 temperatuurzones zijn ontworpen voor dagelijks gebruik en voor de langere termijn. Hierdoor zijn de wijnklimaatkasten van Avintage geschikt voor een groot aantal wijnliefhebbers. De keuze uit drie temperatuurbereiken betekent dat uw wijn op kamertemperatuur kan worden bewaard, kan worden opgeslagen voor rijping of worden gekoeld. De kwaliteit van uw wijnen wordt voor de lange termijn gewaarborgd én u heeft een voorraad wijnen die u direct op serveertemperatuur kunt openen.



DVP305G G

294

70 (W) x 71 (D) x 183 (H)

- 2-laags zwarte volglazen deur met anti-UV
- 3 vaste massief houten PREMIUM 1/70 leggers
- 2 vaste COLLECTOR 1/70 leggers
- 2 verstelbare voetjes (hoogte 2,5 cm)
- Themometer en Hygrometer met full color electronisch display
- **Verticale witte LED verlichting**
- Winter systeem*
- Koolfilter
- Slot
- Koelsysteem: compressor (statisch)
- Energie klasse G

THE ⊕ OF THE RANGE

Volglazen zwarte deur / Slot / Winter systeem* / Instelbaar temperatuurbereik (3 zones):
6° - 10° - 14°C
7° - 11° - 15°C
8° - 12° - 16°C
9° - 13° - 17°C
10° - 14° - 18°C



DVP265G G

264

62 (W) x 71 (D) x 186 (H)

- 5 vaste massief houten PREMIUM 1/62 leggers
- **Verticale witte LED verlichting**
- Winter systeem*
- Koolfilter
- Slot
- Energie klasse G



DVP180G G

178

62 (W) x 71 (D) x 145 (H)

- 3 vaste massief houten PREMIUM 1/62 leggers
- **Verticale witte LED verlichting**
- Winter systeem*
- Koolfilter
- Slot
- Energie klasse G




Model: DVA265PA+
Capacity: 264


cavinlage
18
18

ACCESSOIRES

AVINTAGE™ heeft verschillende accessoires om uw vrijstaande DIVA wijnkast volgens uw eigen behoeften te onderhouden en in te delen: legplateau's, koolfilters, lavastenen, etc. De massief houten leggers zijn gemaakt van Sapele, een duurzaam en rotvrij hardhout.

COLLECTOR

1/62 of 1/70

Omkeerbare massief houten legger voor Bordeaux- of Bourgogne flessen



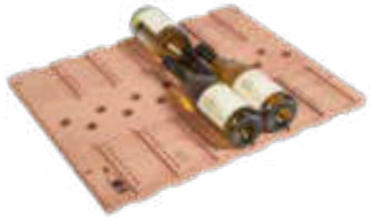

PREMIUM

1/62 of 1/70

Massief houten legger





HOUTEN PRESENTATIE PLATEAU (KIT)

PRESENTATION62
of PRESENTATION70

Uitbreiding voor een PREMIUM 1/62 of PREMIUM 1/70 legger.
Ook compatibel met schuifrails RAILV3.
Kit is zonder basislegger.



SCHUIFRAILS

RAILV3

Geschikt voor:
COLLECTOR 1/62,
COLLECTOR 1/70,
PREMIUM 1/62,
PREMIUM 1/70
leggers



LAVA STENEN

Voor aanpassing van de luchtvochtigheid. Wordt geleverd in een zak, zonder box.



BOX VOOR LAVASTENEN

Wordt geleverd zonder lava stenen.



ACTIEF KOOLFILTER

FILTRE1

Zorgt voor zuivere lucht, die voortdurend vernieuwd en gefilterd wordt.
Jaarlijkse vervanging wordt aanbevolen.



RVS LUCHTROOSTERS



SSPL15
Breedte 15 cm
Geschikt voor:
AVU8TXA



SSPL30
Breedte 30 cm
Geschikt voor:
AVU23TXA
AVU18TDZA



SSPL60
Breedte 60 cm
Geschikt voor:
AVU54TXDZA - AVU53TDZA
AVU41TXDPA - AVU52TXA



Model : AVI63CSZA
Capaciteit: 33

SPECIFICATIES VAN ALLE MODELLEN

MODEL	GEBRUIK	INSTALLATIE	ENERGIE KLASSE	CAPACITEIT[1]	DEUR TYPE	BREEDTE (cm)	DIEPTE (cm)	HOOGTE (cm)	GEWCHT NET/BRUTO	DEUR OM-KEERBAAR	EAN CODE
DVA305PA+	Wijnbewaarkast voor rijping	Vrijstaand	G	294	Plain	70	71	183	83/89	Nee	3595320102444
DVA265PA+	Wijnbewaarkast voor rijping	Vrijstaand	G	264	Plain	62	71	186	79/86	Nee	3595320102468
AV306A+	Wijnbewaarkast voor rijping	Vrijstaand	G	294	Plain	70	71	183	76/91	Nee	3595320102765
DVA305G	Wijnbewaarkast voor rijping	Vrijstaand	G	294	Glass	70	71	183	87/93	Nee	3595320102420
DVP305G	Wijnklimaatkast multi-temperatuur	Vrijstaand	G	294	Glass	70	71	183	87/93	Nee	3595320102437
DVP265G	Wijnklimaatkast multi-temperatuur	Vrijstaand	G	264	Glass	62	71	186	82/89	Nee	3595320102451
DVP180G	Wijnklimaatkast multi-temperatuur	Vrijstaand	G	178	Glass	62	71	145	67/72	Nee	3595320102482
AVI98AC3ZI	Wijnklimaatkast met 3 compartimenten	INBOUW	G	97	Glass	59,5	54	178,8	106/116	Ja	3595320106220
AVI97AX3ZI	Wijnklimaatkast met 3 compartimenten	INBOUW	G	97	Glass	59,5	54	178,8	106/116	Ja	3595320106213
AVI82PREMIUM	Wijnklimaatkast met 2 compartimenten	INBOUW	G	79	Glass	59,4	55,5	123	50/60	Nee	3595320106060
AVI82CDZA	Wijnklimaatkast met 2 compartimenten	INBOUW	G	79	Glass	59,4	55,5	123	56/60	Ja	3595320105360
AVI81XDZA	Wijnklimaatkast met 2 compartimenten	INBOUW	G	79	Glass	59,5	55,6	123	56/60	Ja	3595320105353
AVI48PREMIUM	Wijnklimaatkast met 2 compartimenten	INBOUW	G	52	Glass	59,4	55,5	88,7	45/49	Nee	3595320106046
AVI47XDZA	Wijnklimaatkast met 2 compartimenten	INBOUW	G	52	Glass	59,5	55,6	88,7	45/49	Ja	3595320105339
AVI48CDZA	Wijnklimaatkast met 2 compartimenten	INBOUW	G	52	Glass	59,5	55,6	88,7	45/49	Ja	3595320105346
AVI60PREMIUM	Wijnklimaatkast met 2 compartimenten	INBOUW	G	36	Glass	59	56	59,5	33/36	Nee	3595320106053
AVI60CDZA	Wijnklimaatkast met 2 compartimenten	INBOUW	G	36	Glass	59	56,2	59,5	33/36	Ja	3595320105292
AVI63CSZA	Wijnklimaatkast met 1 compartiment	INBOUW	G	33	Glass	59	56	59,5	33/36	Ja	3595320105803
AVI24PREMIUM	Wijnklimaatkast met 1 compartiment	INBOUW	G	24	Glass	59,2	55,1	45,9	28/32	Nee	3595320103748
AVI24S2X	Wijnklimaatkast met 1 compartiment	INBOUW	F	24	Glass	59	57,5	45,5	27/31	Ja	3595320106640
AVU53PREMIUM	Wijnklimaatkast met 2 compartimenten	ONDERBOUW	G	50	Glass	59,4	57	81,5/88,5	42/46	Nee	3595320106077
AVU54TXDZA	Wijnklimaatkast met 2 compartimenten	ONDERBOUW	G	50	Glass	59,5	57,1	82/88,5	50/54	Ja	3595320105988
AVU53TDZA	Wijnklimaatkast met 2 compartimenten	ONDERBOUW	G	50	Glass	59,5	57,1	82/88,5	50/54	Ja	3595320105957
AVU52TXA	Wijnklimaatkast met 1 compartiment	ONDERBOUW	G	50	Glass	59,5	57,1	82/88,5	44/48	Ja	3595320105995
AVU41TXDPA	Wijnklimaatkast met 2 compartimenten	ONDERBOUW	G	42	Glass	59,5	57,1	82/88,5	48/52	Nee	3595320106022
AVU23TXA	Wijnklimaatkast met 1 compartiment	ONDERBOUW	F	21	Glass	29,5	57,1	82/88,5	28/31	Ja	3595320106008
AVU25SXMO	Wijnklimaatkast met 1 compartiment	ONDERBOUW	G	24	Glass	29,5	56,9	88,8/94,3	29/32	Ja	3595320105223
AVU18TDZA	Wijnklimaatkast met 2 compartimenten	ONDERBOUW	G	17	Glass	29,5	57,3	82/88,5	32/34	Ja	3595320105940
AVU8TXA	Wijnklimaatkast met 1 compartiment	ONDERBOUW	G	8	Glass	14,5	54,75	82/88,5	20/22	Ja	3595320106015

[1] Capaciteit is op basis van traditionele flessen van het type Bordeaux van 75 cl. op basis van een lege kast. Het toevoegen van leggers vermindert aanzienlijk de totale capaciteit.

avintage

ViniCave | Leverancier van Avintage wijnklimaatkasten voor Nederland
De Binderij 5 - 1321 EE Almere - Nederland
Tel. 036 5259965 - info@vinicave.nl - www.vinicave.nl

AVINTAGE verbetert constant zijn producten en kan daarom niet garanderen dat het de productspecificaties niet zal wijzigen zonder voorafgaande kennisgeving.
Bijgevolg kunnen er verschillen zijn tussen het product in deze catalogus en het aan u geleverde product. Wij kunnen niet aansprakelijk worden gesteld voor drukfouten.

05/21 - Fotografie: Studio JM2 - COMERA Cuisines La Chapelle Saint-Aubin - Alcoholmisbruik is slecht voor de gezondheid, dus geniet met mate - Niet-contractuele afbeeldingen en illustraties